Відомість основних комплектів робочого проекту

Позначення	Найменування	Примітка
ПЗ	Пояснювальна записка	
ТХ	Технологічні рішення	
АБ	Архітектурно-будівельні рішення	
ОВ	Опалення та вентиляція	
ВК	Водопровід та каналізація	
ЕТР	Электротехнічні рішення	
СПЗ	Система протипожежного захисту	
К	Кошторисна документація	

Відомість робочих креслень основного комплекту марки АР (закінчення)

Аркуш	Найменування	Примітка
1	Загальні данні (початок)	
2	Загальні данні (закінчення)	
3	План 1-го поверху на відм. 0.000 (обмірний)	
4	План демонтажний на відм. ±0,000, М1:100	
5	Специфікація елементів демонтажу на 1 поверсі	
6	План монтажний на відм. ±0,000, М 1:100	
7	Відомість отворів для влаштування мереж ОВ та ВК	
8	План маркувань на відм. ±0,000, М 1:100	
9	Специфікація елементів заповнення прорізів на 1 поверсі	
10	Розріз 1-1 (після реконструкції), М 1:100	
11	Фасад А-В (після реконструкції), М 1:100	
12	Фасад В-А (після реконструкції), М 1:100	
13	Фасад 1-9 (після реконструкції), М 1:100	
14	Експлікація підлог	
15	Опорядження приміщень	
16	План елементів доступності для маломобільної групи населення	
17	Армування перегородок, влаштування перемичок на 1 поверсі	
18	Схема вхідної групи №1	
19	Навіс Нв1, приямок Пр1, специфікація	
20	Пандус Пн1, вузли, специфікація	
21	Схема вхідної групи №2, розріз 3-3, специфікація	
22	Схема вхідної групи №3, розріз 4-4, специфікація	
23	Схема вхідної групи №4, розріз 5-5, специфікація	
24	Схема виходу на 2 поверсі №1, розріз 1-1, специфікація	
25	Схема виходу на 2 поверсі №2, розріз 2-2, специфікація	
26	Піддашок 1, Піддашок 2, розріз 1-1, специфікація	
27	Обойма Об1, Обойма Об2, розріз А-А, розріз Б-Б, специфікація	
28	Металева стяжка Мс1, вузол А, специфікація	
29	Обойма Об3-Об6, розріз А-А, Б-Б, В-В, Г-Г, специфікація	

Робочий проєкт розроблений відповідно до чинних норм, правил та стандартів.

Головний інженер проєкту Мартинюк О.

Зм.	Кільк.	Аркуш	№Док.	Підпис	Дата
ГІП		Мартинюк			
Розробив		Колесник			
Перевірив		Мартинюк			

35/2304-25-АБ

«Реконструкція нежитлової будівлі закладу дошкільної освіти № 4 «Дельфін» під спеціалізовані служби для осіб постраждалих від домашнього насильства та/або насильства за ознакою статі по вулиці Корабельна, будинок 8-а в місті Первомайськ, Миколаївської області»

Реконструкція	Стадія	Аркуш	Аркушів
	РП	1	29
Загальні дані (початок)	ТОВ "УКРБУДПРОЄКТ"		

Загальні данні

Проектом передбачено реконструкцію нежитлової будівлі закладу дошкільної освіти № 4 "Дельфін" під спеціалізовані служби для осіб постраждалихвід домашньогонасильствата/або насильства за ознакою статі по вулиці Корабельна, 8-а в місті Первомайськ, Миколаївської області.

1. На ділянці передбачено реконструкцію.
2. За умовну позначку 0.000 прийнятий рівень чистої підлоги першого поверху будівлі, що відповідає абсолютній відмітці о Балтійській системі координат, визначенної згідно запланованого рельєфу.
3. Проектований об'єкт відноситься до II південно-східного району з архітектурно-будівельного кліматичного районування території України з наступними характеристиками:

- багаторічні мінімальні та максимальні температури повітря складають відповідно -28°С та +37°С;
- середня температура повітря за рік 10,1°С;
- найбільш холодний місяць - січень (температура повітря самої холодної п'ятиденки із забезпеченням 0,92 - мінус 23°С);
- найбільш спекотний місяць - липень (температура повітря найбільш теплої п'ятиденки з забезпеченістю 0,99 - плюс 25°С);
- відносна вологість повітря в липні місяці - 64%;
- середня відносна вологість за рік 73%;
- середня швидкість вітру в січні місяці - від 4 до 6 м/с;
- розрахункова температура зовнішнього повітря для огороджувальних конструкцій - мінус 18°С;
- панівні вітри північного та північно-східного напрямку, швидкість до 25 м/сек;
- вітрове навантаження - 46 кг/м^2, снігове навантаження - 88 кг/м^2;
- середня кількість атмосферних опадів за рік 461 мм;
- нормативна глибина промерзання ґрунту 0,8 м;
- сейсмічність району - 7 балів.

5. ПОВЕРХОВІСТЬ - 2 з підвалом та горищем.
6. СТУПІНЬ ВОГНЕСТОЙКОСТІ БУДІВЛІ - I.
7. КЛАС ВІДПОВІДАЛЬНОСТІ - СС1.
8. ЧЕРГОВІСТЬ БУДІВНИЦТВА - у 2 черги

Архітектурно-будівельні рішення розроблено з метою забеспечити максимально зручне функціонування об'єкту, для чого передбачено поділ на функціональні зони:
- 1 поверх "Притулок для осіб постраждалих від домашнього насильства";
- 2 поверх "Денний центр соціально-психологічної допомоги" та "Мобільна бригада соціально-психологічної допомоги для осіб, які постраждали від домашнього насильства та насильства за ознакою статі";

В процесі розроблення об'єкту є певні зміни в несучих констукціях а самое отвори в несучих стінах для збільшення коридорів. Тому було зробленно підсилення цих отворів металевими обоймами. А також підсилення перенесених звонішніх дверних прорізів.

Під час обмірів було виявлено тріщину на куті бідівлі між вікнами першого і другого поверху. Тому було прийнято рішення підсилити кут бувлі металевими стяжками.

Техніко-економічні показники

№	Найменування показників	Одиниці виміру	I черга будівництва	II черга будівництва	Прим.
1	Поверховість	пов.	2	2	
2	Умовна висота будівлі	м	7.50	7.50	
3	Площа забудови	м^2	1946.3	1946.3	
4	Загальна площа	м^2	538.73	537.78	
5	Корисна площа	м^2	538.73	537.78	
6	Розрахункова площа	м^2	391.83	387.3	
7	Будівельний об'єм, у т.ч.:	м^3	2 029.2	2 029.2	

Відомість документів, на які посилаються

Позначення	Призначення	Примітка
ДБН В.2.2-40:2018	«Інклюзивність будівель і споруд. Основні положення»	
ДБН В.1.1-7:2016	«Пожежна безпека об'єктів будівництва. Загальні вимоги»	
ДБН В.2.2-9:2018	«Громадські будинки та споруди. Основні положення»	
ДБН В.2.2-40:2018	"Інклюзивність будівель і споруд. Основні положення"	
ДБН В.1.1-12:2014	«Будівництво в сейсмічних районах України»	
ДБН А.3.2-2:2009	«Охорона праці і промислова безпека у будівництві. Основні положення»	

Робочий проєкт розроблений відповідно до чинних норм, правил та стандартів.

Головний інженер проєкту Мартинюк О.

Зм.	Кільк.	Аркуш	№Док.	Підпис	Дата
ГІП		Мартинюк			
Розробив		Колесник			
Перевірив		Мартинюк			

35/2304-25-АБ

«Реконструкція нежитлової будівлі закладу дошкільної освіти № 4 «Дельфін» під спеціалізовані служби для осіб постраждалих від домашнього насильства та/або насильства за ознакою статі по вулиці Корабельна, будинок 8-а в місті Первомайськ, Миколаївської області»

Реконструкція	Стадія	Аркуш	Аркушів
	РП	2	29
Загальні дані (закінчення)	ТОВ "УКРБУДПРОЄКТ"		

Експлікація приміщень

№ прим.	Найменування	Площа, м²
101	Спальня	63.25
102	Коридор	6.34
103	Баня	12.65
104	Ігрова кімната	16.15
105	Мийна	2.70
106	Коридор	2.16
107	Коридор	1.54
108	Навчальний клас	59.45
109	Вмивальня	7.43
110	Туалет	4.40
111	Туалет	4.62
112	Вмивальна	7.80
113	Навчальний клас	58.85
114	Мийна	3.24
115	Коридор	1.98
116	Коридор	1.55
117	Роздягальня	13.20
118	Ігрова кімната	12.65
119	Спальня	63.25
120	Склад	5.14
121	Склад	2.17
122	Роздягальня	15.37
123	Сходова клітка	12.65
124	Коридор	2.53
125	Туалет	1.94
126	Мийна	18.49
127	Кладова	3.61
128	Коридор	1.21
129	Ігрова кімната	11.02
130	Склад	11.52
131	Коридор	1.40
132	Склад	4.03
133	Вентиляційна	4.32
134	Коридор	1.50
135	Допоміжне приміщення	7.50
136	Коридор	2.97
137	Коридор	33.15
138	Склад	27.84
139	Сходова клітка	12.65
140	Склад	8.80
141	Склад	5.70
142	Склад	3.14
	Загальна площа	541.86

План 1 поверху (обмірний)

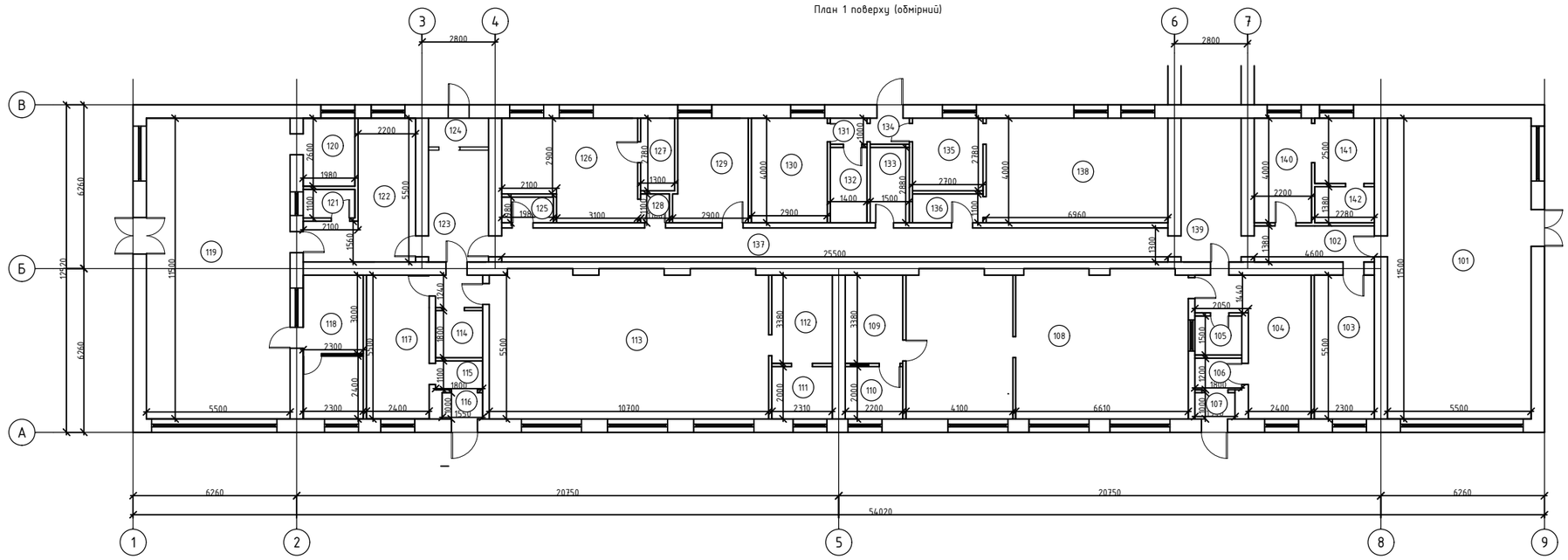

Зм.	Кільк.	Аркуш	№Док.	Підпис	Дата
ГІП		Мартинюк			
Розробив		Колесник			
Перевірив		Мартинюк			

35/2304-25-АБ

«Реконструкція нежитлової будівлі закладу дошкільної освіти № 4 «Дельфін» під спеціалізовані служби для осіб постраждалих від домашнього насильства та/або насильства за ознакою статі по вулиці Корабельна, будинок 8-а в місті Первомайськ, Миколаївської області»

Реконструкція

Стадія	Аркуш	Аркушів
РП	3	29

План 1 поверху (обмірний)

ТОВ "УКРБУДПРОЕКТ"

Експлікація приміщень

№ прим.	Найменування	Площа, м²
101	Спальня	63.25
102	Коридор	6.34
103	Баня	12.65
104	Ігрова кімната	16.15
105	Мийна	2.70
106	Коридор	2.16
107	Коридор	1.54
108	Навчальний клас	59.45
109	Вмивальня	7.43
110	Туалет	4.40
111	Туалет	4.62
112	Вмивальна	7.80
113	Навчальний клас	58.85
114	Мийна	3.24
115	Коридор	1.98
116	Коридор	1.55
117	Роздягальня	13.20
118	Ігрова кімната	12.65
119	Спальня	63.25
120	Склад	5.14
121	Склад	2.17
122	Роздягальня	15.37
123	Сходова клітка	12.57
124	Коридор	2.53
125	Туалет	1.94
126	Мийна	18.49
127	Кладова	3.61
128	Коридор	1.21
129	Ігрова кімната	11.02
130	Склад	11.52
131	Коридор	1.40
132	Склад	4.03
133	Вентиляційна	4.32
134	Коридор	1.50
135	Допоміжне приміщення	7.50
136	Коридор	2.97
137	Коридор	33.15
138	Склад	27.84
139	Сходова клітка	12.57
140	Склад	8.80
141	Склад	5.70
142	Склад	3.14
	Загальна площа	541.86

План демонтажний І-го поверху на відм. ±0,000
М 1:100

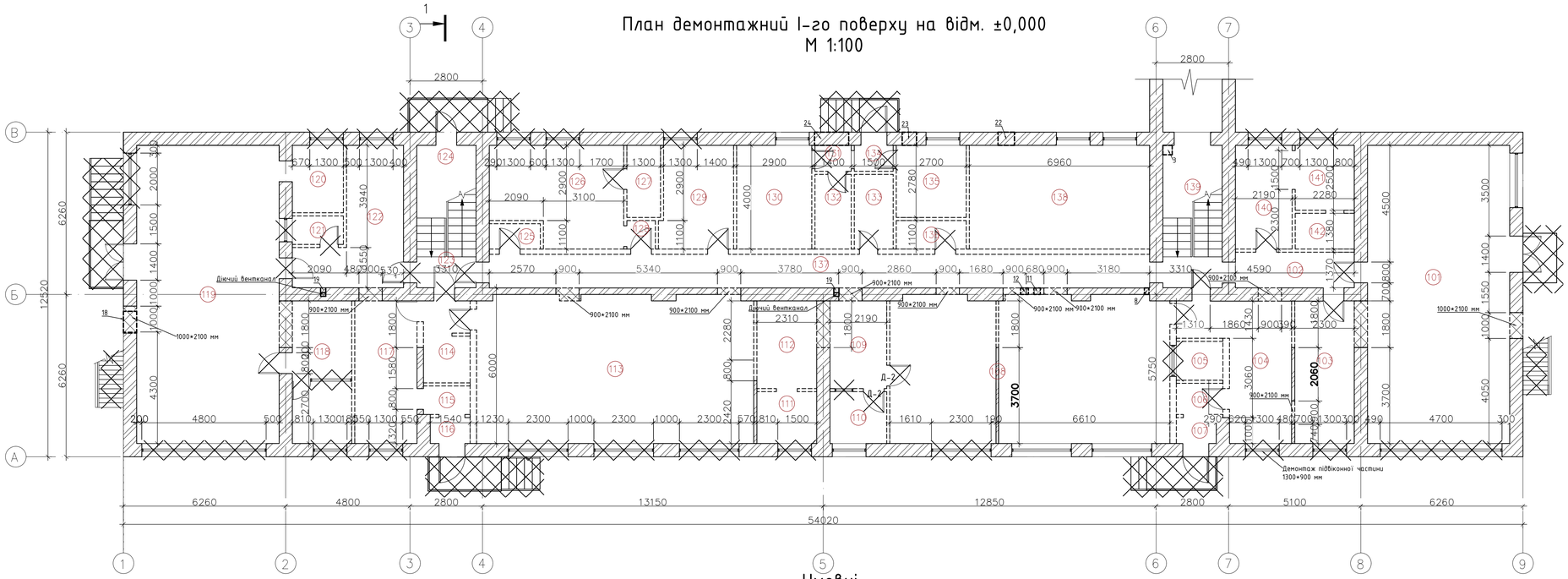

Умовні позначення:

- Стіни існуючі з цегли, товщиною 510 мм, 380 мм
- Перегородки існуючі з цегли, товщиною 200 мм, 120 мм
- 003 — Номер приміщення
- Влаштування отворі в цегляних стінах, товщиною 510 мм, 380 мм
- Цегляні перегородки, товщиною 100 та 200 мм, що підлягають демонтажу
- Конструкції, що підлягають демонтажу

Зм.	Кільк.	Аркуш	№Док.	Підпис	Дата
ГІП		Мартинюк			
Розробив		Колесник			
Перевірив		Мартинюк			

35/2304-25-АБ

«Реконструкція нежитлової будівлі закладу дошкільної освіти № 4 «Дельфін» під спеціалізовані служби для осіб постраждалих від домашнього насильства та/або насильства за ознакою статі по вулиці Корабельна, будинок 8-а в місті Первомайськ, Миколаївської області»

Реконструкція

Стадія	Аркуш	Аркушів
РП	4	29

План демонтажний на відм. ±0,000, М1:100

ТОВ "УКРБУДПРОЄКТ"

Об'єм стін та перегородок що демонтуються на 1 поверсі	
Матеріал	Об'єм, $м^3$
Цегляна кладка 120мм	30.92 $м^3$
Цегляна кладка 200мм	15.3 $м^3$
Цегляна кладка 250мм	12.45 $м^3$

Відомість матеріалів опорядження, що демонтуються по першому поверсі		
Вид опорядження елементів інтер'єрів		Примітка
Стіни або перегородки	Площа, $м^2$	
фарба, шпаклівка, штукатурка	1347.0 $м^2$	
плитка, штукатурка	217.68 $м^2$	
	1564.68$м^2$	

Експлікація підлог що підлягають демонтажу на першому поверсі	
Назва елементів підлоги	Площа, $м^2$
плитка, стяжка, шари гідроізоляції, стяжка 100мм	106.7 $м^2$
лінолеум (паркет 20%), дощата основа, стяжка 100мм	435.16 $м^2$
	541.86 $м^2$

Влаштування отворів в стіні з цегли 900x2100x510 - 8.67 $м^3$
Влаштування отворів в стіні з цегли 1000x2100x510 - 2.14 $м^3$
Влаштування отворів в стіні з цегли 1800x2500x510 - 6.88 $м^3$

Зведена специфікація елементів демонтажу прорізів

Поз.	Позначення/Найменування	Розмір (ВхН), мм	Поверхи	Маса од., кг	Примітка
			1		
Вікна що демонтуються					
ВК-1	Вікна дерев`яні, подвійні	1300x1580h	15		
ВК-2	Вікна дерев`яні, подвійні	2300x1840h	4		
ВК-3	Вікна дерев`яні, подвійні	2100x1840h	2		
ВК-4	Вікна дерев`яні, подвійні	4800x2000h	2		
ВК-5	Вікна дерев`яні, подвійні	800x1840h	-		
ВК-6	Вікна дерев`яні, подвійні	1300x700h	-		
ВК-7	Вікна дерев`яні, подвійні	1300x1200h	-		
		Всього	23		
Двері що демонтуються					
Д-1	Двері дерев`яні	700x2100h	6		
Д-2	Двері дерев`яні	800x2100h	18		
Д-3	Двері дерев`яні	1000x2100h	2		
Д-4	Двері дерев`яні	1400x2100h	2		
		Всього	28		

Демонтаж підвіконня на першому поверсі:
- Підвіконня дерев'яне - 38,5 м.п.

Демонтаж підвіконної частини 1300x900x510 мм - 0.6 $м^3$
Демонтаж існуючих вхідних груп див. арк. 16,19,20,21
Демонтаж металевих сходинок див. арк. 22,23

Зм.	Кільк.	Аркуш	№Док.	Підпис	Дата
ГІП		Мартинюк			
Розробив		Колесник			
Перевірив		Мартинюк			

35/2304-25-АБ

«Реконструкція нежитлової будівлі закладу дошкільної освіти № 4 «Дельфін» під спеціалізовані служби для осіб постраждалих від домашнього насильства та/або насильства за ознакою статі по вулиці Корабельна, будинок 8-а в місті Первомайськ, Миколаївської області»

Реконструкція	Стадія	Аркуш	Аркушів
	РП	5	29
Специфікація елементів демонтажу на 1 поверсі	ТОВ "УКРБУДПРОЄКТ"		

Експлікація приміщень

№ прим.	Найменування	Площа, м²
100	Тамбур	4.48
101	Хол	38.54
102	Рецепція	3.80
103	Санвузол універсальний	3.80
104	Кабінет завідуючого притулком	19.22
105	Кабінет психолога	31.84
106	Кабінет соціального працівника	25.20
107	Сходова клітка	12.57
108	Коридор	70.65
109	Кімната для проживання МГН	14.93
110	Санвузол з душової для МГН	5.52
111	Кімната для проживання МГН	16.44
112	Санвузол з душової для МГН	5.52
113	Побутова кімната	8.09
114	Кімната для проживання з дітьми	19.67
115	Санвузол з душовою	3.12
116	Кімната для проживання з дітьми	16.96
117	Санвузол з душовою	3.12
118	Кімната для проживання людей похилого віку	13.35
119	Санвузол з душовою	3.11
120	Кімната для проживання людей похилого віку	15.75
121	Санвузол з душовою	3.12
122	Кімната для проживання багатодітної сім'ї	28.28
123	Санвузол з душовою	3.24
124	Кімната для проживання матері з дитиною	20.09
125	Санвузол з душовою	3.08
126	Сходова клітка	12.57
127	Кімната для проживання багатодітної сім'ї	31.59
128	Санвузол з душовою	3.11
129	Їдальня на 18 місць	23.30
130	Кухня приготування їжі на 4 робочих місця	30.04
131	Приміщення пральних машин	9.05
132	Приміщення сушіння білизни	7.37
133	Дитяча кімната, кімната для занять	24.63
134	Комора чистої білизни	5.42
	Загальна площа	538.73

План монтажний І-го поверху на відм. ±0,000
М 1:100

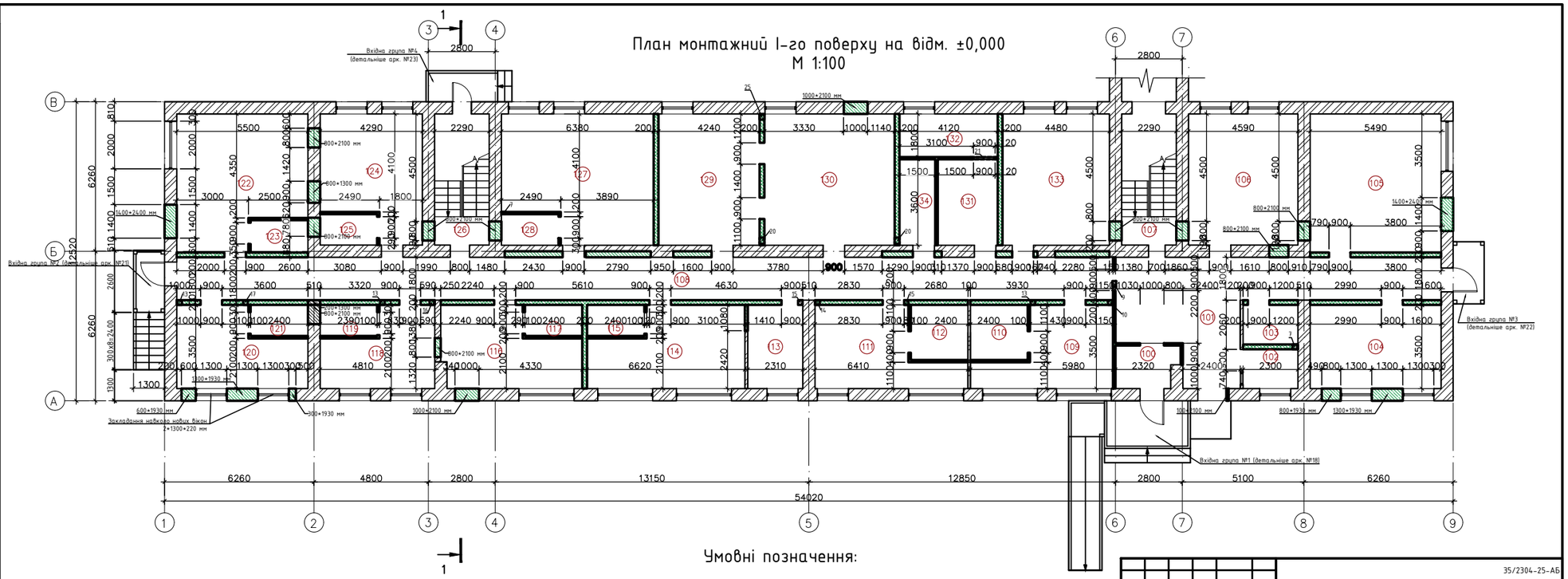

Умовні позначення:

- Стіни існуючі з цегли, товщиною 510 мм, 380 мм
- Перегородки існуючі з цегли, товщиною 200 мм, 120 мм
- 003 — Номер приміщення
- Закладання отворів цеглою в існуючих цегляних стінах
- Нові перегородки з газобетону, товщиною 200 мм та 100 мм, що зводяться

Закладання отворів цеглою в існуючих цегляних стінах - 8.65 м³
Закладання дверних отворів цеглою в існуючих цегляних стінах (510мм) - 11.88 м³
Закладання віконних отворів цеглою в існуючих цегляних стінах (510мм)- 4.23 м³
Нові перегородки з газобетону, товщиною 200 мм - 46.5 м³
Нові перегородки з газобетону, товщиною 100 мм - 16.53 м³

Зм.	Кільк.	Аркуш	№Док.	Підпис	Дата
ГІП		Мартинюк			
Розробив		Колесник			
Перевірив		Мартинюк			

35/2304-25-АБ

«Реконструкція нежитлової будівлі закладу дошкільної освіти № 4 «Дельфін» під спеціалізовані служби для осіб постраждалих від домашнього насильства та/або насильства за ознакою статі по вулиці Корабельна, будинок 8-а в місті Первомайськ, Миколаївської області»

Реконструкція	Стадія	Аркуш	Аркушів
	РП	6	29
План мурувань на відм. ±0,000, М 1:100	ТОВ "УКРБУДПРОЕКТ"		

Відомість отворів для влаштування мереж ОВ та ВК

№	Розміри отвору	Призначення отвору	Відмітка низу отвору від проєктного нуля, мм	Кількість	Примітки
1	300*150 мм	ВК	+3,000	1	в перекритті
2	200*150 мм	ВК	+3,000	3	в перекритті
3	360*360 мм	ОВ	-0,300	1	в перекритті
4	300*300 мм	ОВ	+3,000	1	в перекритті
5	100*140 мм (min)	ОВ	+3,000; +6,300	16	в перекритті
6	100*140 мм (min)	ОВ	+6,300	5	в перекритті
7	200*200 мм	ОВ	+2,290	2	в перегородці, що зводиться
8	180*200 мм	ОВ	+2,650	1	в існуючій стіні
9	230*230 мм	ОВ	+2,650	1	в перегородці, що зводиться
10	180*200 мм	ОВ	+2,800	1	в перегородці, що зводиться
11	260*260 мм	ОВ	+2,650	1	в існуючій стіні
12	300*100 мм	ОВ	+2,800	1	в існуючій стіні
13	190*200 мм	ОВ	+2,660	3	в перегородці, що зводиться
14	180*200 мм	ОВ	+2,660	1	в перегородці, що зводиться
15	180*200 мм	ОВ	+2,800	2	в перегородці, що зводиться
16	190*200 мм	ОВ	+2,800	1	в перегородці, що зводиться
17	190*170 мм	ОВ	+2,830	1	в перегородці, що зводиться
18	840*360 мм	ОВ	+2,580	1	в існуючій стіні
19	100*140 мм	ОВ	+2,200	2	в існуючій стіні
20	260*260 мм	ОВ	+2,670	2	в перегородці, що зводиться
21	1170*260 мм	ОВ	+2,670	1	в перегородці, що зводиться
22	630*260 мм	ОВ	+2,670	1	в існуючій стіні
23	550*300 мм	ОВ	+2,650	1	в існуючій стіні
24	1320*300 мм	ОВ	+2,650	1	в існуючій стіні
25	210*260 мм	ОВ	+2,670	1	в перегородці, що зводиться

0,195 $м^3$ - отвори в перекриттях;
0,605 $м^3$ - отвори в стінах існуючих цегляних.

Зм.	Кільк.	Аркуш	№Док.	Підпис	Дата
ГІП		Мартинюк			
Розробив		Колесник			
Перевірив		Мартинюк			

35/2304-25-АБ

«Реконструкція нежитлової будівлі закладу дошкільної освіти № 4 «Дельфін» під спеціалізовані служби для осіб постраждалих від домашнього насильства та/або насильства за ознакою статі по вулиці Корабельна, будинок 8-а в місті Первомайськ, Миколаївської області»

Реконструкція	Стадія	Аркуш	Аркушів
	РП	7	29
Відомість отворів для влаштування мереж ОВ та ВК	ТОВ "УКРБУДПРОЄКТ"		

Експлікація приміщень

№ прим.	Найменування	Площа, м²
100	Тамбур	4.48
101	Хол	38.54
102	Рецепція	3.80
103	Санвузол універсальний	3.80
104	Кабінет завідуючого притулком	19.22
105	Кабінет психолога	31.84
106	Кабінет соціального працівника	25.20
107	Сходова клітка	12.57
108	Коридор	70.65
109	Кімната для проживання МГН	14.93
110	Санвузол з душової для МГН	5.52
111	Кімната для проживання МГН	16.44
112	Санвузол з душової для МГН	5.52
113	Побутова кімната	8.09
114	Кімната для проживання з дітьми	19.67
115	Санвузол з душовою	3.12
116	Кімната для проживання з дітьми	16.96
117	Санвузол з душовою	3.12
118	Кімната для проживання людей похилого віку	13.35
119	Санвузол з душовою	3.11
120	Кімната для проживання людей похилого віку	15.75
121	Санвузол з душовою	3.12
122	Кімната для проживання багатодітної сім''ї	28.28
123	Санвузол з душовою	3.24
124	Кімната для проживання матері з дитиною	20.09
125	Санвузол з душовою	3.08
126	Сходова клітка	12.57
127	Кімната для проживання багатодітної сім''ї	31.59
128	Санвузол з душовою	3.11
129	Їдальня на 18 місць	23.30
130	Кухня приготування їжі на 4 робочих місця	30.04
131	Приміщення пральних машин	9.05
132	Приміщення сушіння білизни	7.37
133	Дитяча кімната, кімната для занять	24.63
134	Комора чистої білизни	5.42
	Загальна площа	538.73

План маркувальний І-го поверху на відм. ±0,000 М 1:100

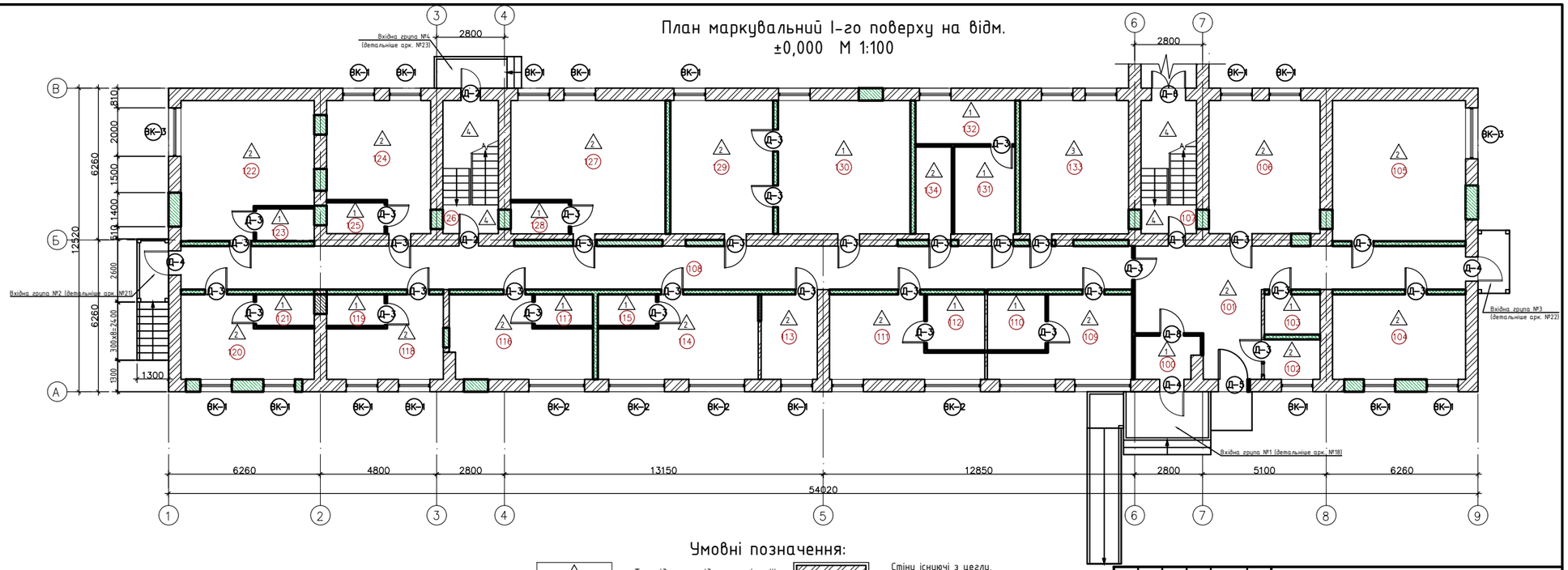

Умовні позначення:

- Тип підлоги, згідно експлікації
- Позначення вікон, що монтуються, згідно специфікації
- Позначення дверей, що монтуються, згідно специфікації
- 003 Номер приміщення
- Стіни існуючі з цегли, товщиною 510 мм, 380 мм
- Перегородки існуючі з цегли, товщиною 200 мм, 120 мм
- Закладання отворів цеглою в існуючих цегляних стінах
- Нові перегородки з газобетону, товщиною 200 мм та 100 мм, що зводяться

Зм.	Кільк.	Аркуш	№Док.	Підпис	Дата
ГІП		Мартинюк			
Розробив		Колесник			
Перевірив		Мартинюк			

35/2304-25-АБ

«Реконструкція нежитлової будівлі закладу дошкільної освіти № 4 «Дельфін» під спеціалізовані служби для осіб постраждалих від домашнього насильства та/або насильства за ознакою статі по вулиці Корабельна, будинок 8-а в місті Первомайськ, Миколаївської області»

Реконструкція	Стадія	Аркуш	Аркушів
	РП	8	29
План маркувань на відм. ±0,000, М 1:100	ТОВ "УКРБУДПРОЕКТ"		

Зведена специфікація елементів заповнення прорізів

Поз.	Позначення	Найменування	Розмір (ВхН), мм	Поверхи	Маса од., кг	Примітка
				1		
Віконні прорізи						
ВК-1	ДСТУ EN 14351-1:2020	металопластикове, індивідуального виготовлення	1300х1580h	15		
ВК-2	ДСТУ EN 14351-1:2020	металопластикове, індивідуального виготовлення	2300х1840h	3		
ВК-3	ДСТУ EN 14351-1:2020	металопластикове, індивідуального виготовлення	2100х1840h	2		
ВК-4	ДСТУ EN 14351-1:2020	металопластикове, індивідуального виготовлення	800х1840h	-		
			Всього	20		

Металева решітка на вікна першого поверху (1300х1600h) - 20 шт
Металева решітка на вікна першого поверху (2300х1840h) - 6 шт
Металева решітка на вікна першого поверху (2200х1840h) - 2 шт
Встановлення нового підвіконня (250мм) - 30.6 м.п.
Віконний відлив - 30.6 м.п.
Оздоблення віконних відкосів (внутрішніх) - 24.09 $м^2$
Оздоблення дверних відкосів (внутрішніх) - 51.4 $м^2$

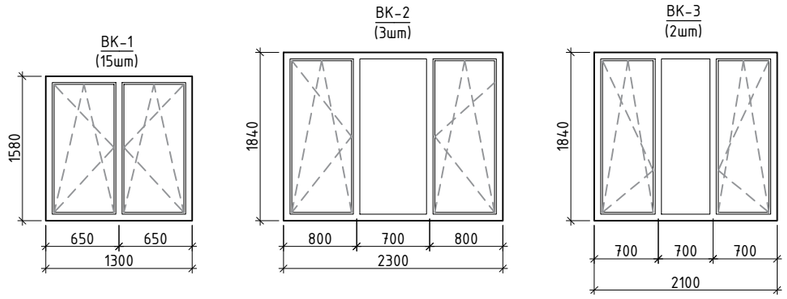

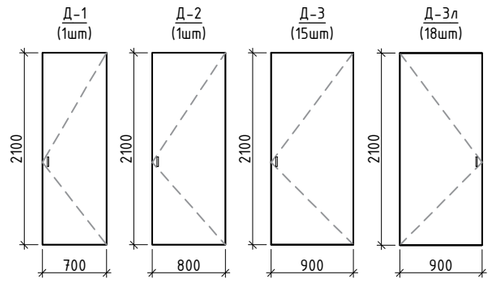

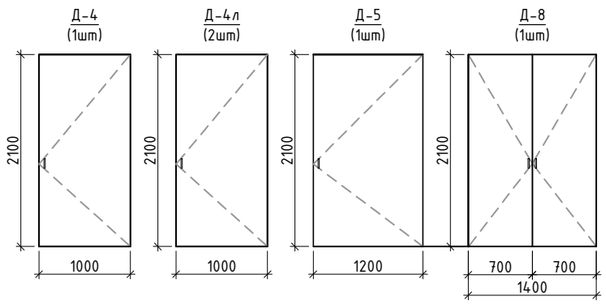

Вузол монтажу віконного прорізу

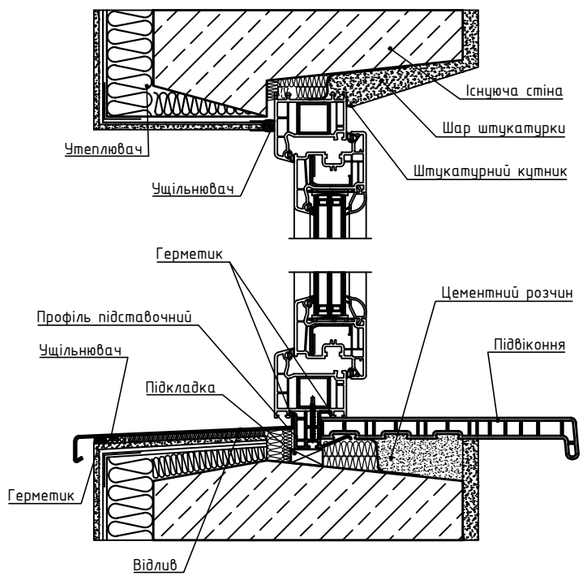

Зведена специфікація елементів заповнення внутрішніх дверних прорізів

Поз.	Позначення	Найменування	Розмір (ВхН), мм	Поверхи	Маса од., кг	Примітка
				1		
Д-1	ДСТУ EN 14351-1:2020	Металопластикові, безпорогові, глухі*	700х2100h	1		
Д-1л	ДСТУ EN 14351-1:2020	Металопластикові, безпорогові, глухі, ліві	700х2100h	-		
Д-2	ДСТУ EN 14351-1:2020	Металопластикові, безпорогові, глухі	800х2100h	1		
Д-2л	ДСТУ EN 14351-1:2020	Металопластикові, безпорогові, глухі, ліві	800х2100h	-		
Д-3	ДСТУ EN 14351-1:2020	Металопластикові, безпорогові, глухі	900х2100h	15		
Д-3л	ДСТУ EN 14351-1:2020	Металопластикові, безпорогові, глухі, ліві	900х2100h	18		
Д-4	ДСТУ EN 14351-1:2020	Металопластикові, безпорогові, глухі, ліві	1000х2100h	1		
Д-4л	ДСТУ EN 14351-1:2020	Металопластикові, безпорогові, глухі, ліві	1000х2100h	2		
Д-5	ДСТУ EN 14351-1:2020	Металопластикові, безпорогові, глухі	1200х2100h	1		
Д-6	ДСТУ EN 14351-1:2020	Металопластикові, двостворчаті, безпорогові, глухі*	1400х2100h	1		
			Всього	40		

Вузол монтажу ПВХ дверей

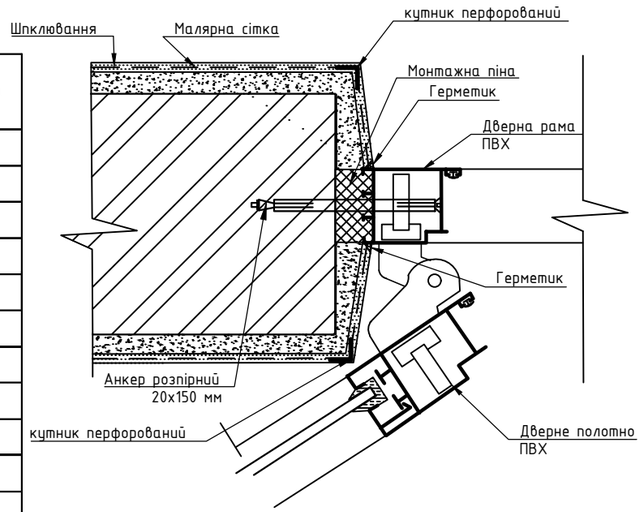

Загальні вказівки

1. Після демонтажу існуючих вікон та дверей необхідно провести контрольне обмріювання прорізів та скласти лист обміру згідно "Додатку Д" ДСТУ-Н Б В.2.6-146:2010
2. Перед монтажем вікон та дверей необхідно забезпечити прорізи відсутностю виколів, мушель, напливів розчину і інших пошкоджень висотою (глибиною) більше 5 мм. Дефектні місця повинні бути зашпакльовані вологостійкими сумішами. Змащені поверхні треба знежирити. Пухкі та такі, що осипаються ділянки, повинні бути зміцнені (проклеєні зв'язуючими сумішами або спеціальними плівковими матеріалами)
3. Монтаж вікон та дверей проводити згідно ДСТУ-Н Б В.2.6-146:2010 Конструкції будинків і споруд. Настанова щодо проектування й улаштування вікон та дверей.
4. Віконні та дверні блоки повинні відповідати мінімальним експлуатаційним характеристикам
5. Під час виготовлення віконних блоків виробник повинен керуватися Державними стандартами України ДСТУ EN 14351-1:2020 "Вікна та двері. Вимоги. Частина 1. Вікна та зовнішні двері" (EN 14351-1:2006 + A2:2016, IDT) та Державними Будівельними Нормами (ДБН В.2.6-31:20210). Виробу повинні супроводжуватися "Паспортом на виріб" та "Декларацією відповідності" згідно ДСТУ EN 14351-1:2020 "Вікна та двері. Вимоги. Частина 1. Вікна та зовнішні двері" (EN 14351-1:2006 + A2:2016, IDT)
6. Всі елементи заповнення прорізів повинні мати санітарні та пожежні сертифікати України на застосування в громадських будинках. Сертифікати повинні прикладатися до актів виконаних робіт.

*Передбачити оснащення дверей типу Д-1, та дверей типу Д-6 магнітним замком.

Зм.	Кільк.	Аркуш	№Док.	Підпис	Дата	35/2304-25-АБ		
						«Реконструкція нежитлової будівлі закладу дошкільної освіти № 4 «Дельфін» під спеціалізовані служби для осіб постраждалих від домашнього насильства та/або насильства за ознакою статі по вулиці Корабельна, будинок 8-а в місті Первомайськ, Миколаївської області»		
ГІП		Мартинюк				Реконструкція	Стадія	Аркуш	Аркушів
Розробив		Колесник					РП	9	29
Перевірив		Мартинюк				Специфікація елементів заповнення прорізів на 1 поверсі	ТОВ "УКРБУДПРОЄКТ"		

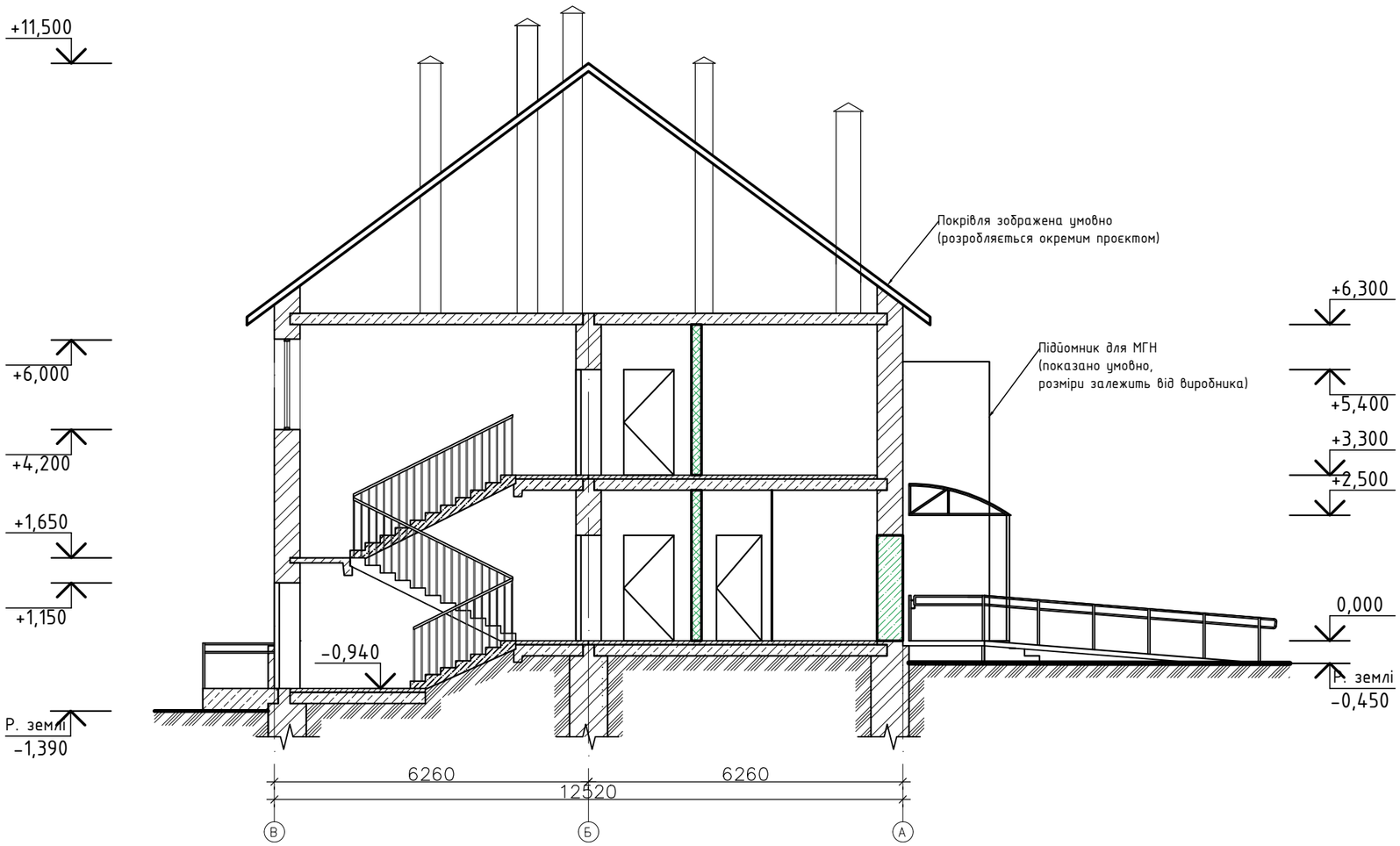

Зм.	Кільк.	Аркуш	№Док.	Підпис	Дата
ГІП		Мартинюк			
Розробив		Колесник			
Перевірив		Мартинюк			

35/2304-25-АБ

«Реконструкція нежитлової будівлі закладу дошкільної освіти № 4 «Дельфін» під спеціалізовані служби для осіб постраждалих від домашнього насильства та/або насильства за ознакою статі по вулиці Корабельна, будинок 8-а в місті Первомайськ, Миколаївської області»

Реконструкція	Стадія	Аркуш	Аркушів
	РП	10	29

Розріз 1-1 (після реконструкції), М 1:100

ТОВ "УКРБУДПРОЄКТ"

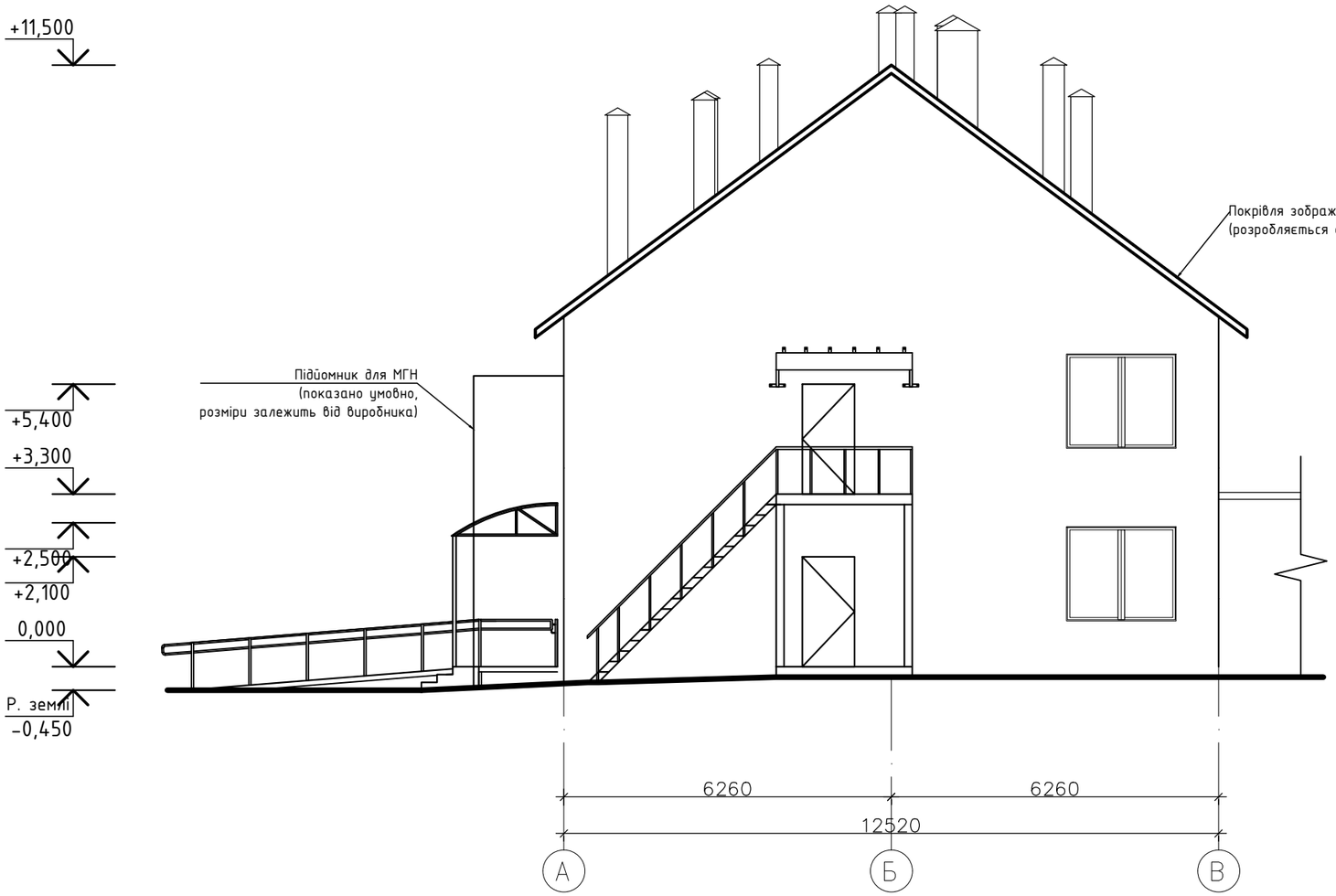

						35/2304-25-АБ		
						«Реконструкція нежитлової будівлі закладу дошкільної освіти № 4 «Дельфін» під спеціалізовані служби для осіб постраждалих від домашнього насильства та/або насильства за ознакою статі по вулиці Корабельна, будинок 8-а в місті Первомайськ, Миколаївської області»		
Зм.	Кільк.	Аркуш	№Док.	Підпис	Дата			
						Реконструкція	Стадія	Аркуш	Аркушів
ГІП		Мартинюк					РП	11	29
Розробив		Колесник							
Перевірив		Мартинюк				Фасад А-В (після реконструкції), М 1:100	ТОВ "УКРБУДПРОЄКТ"		

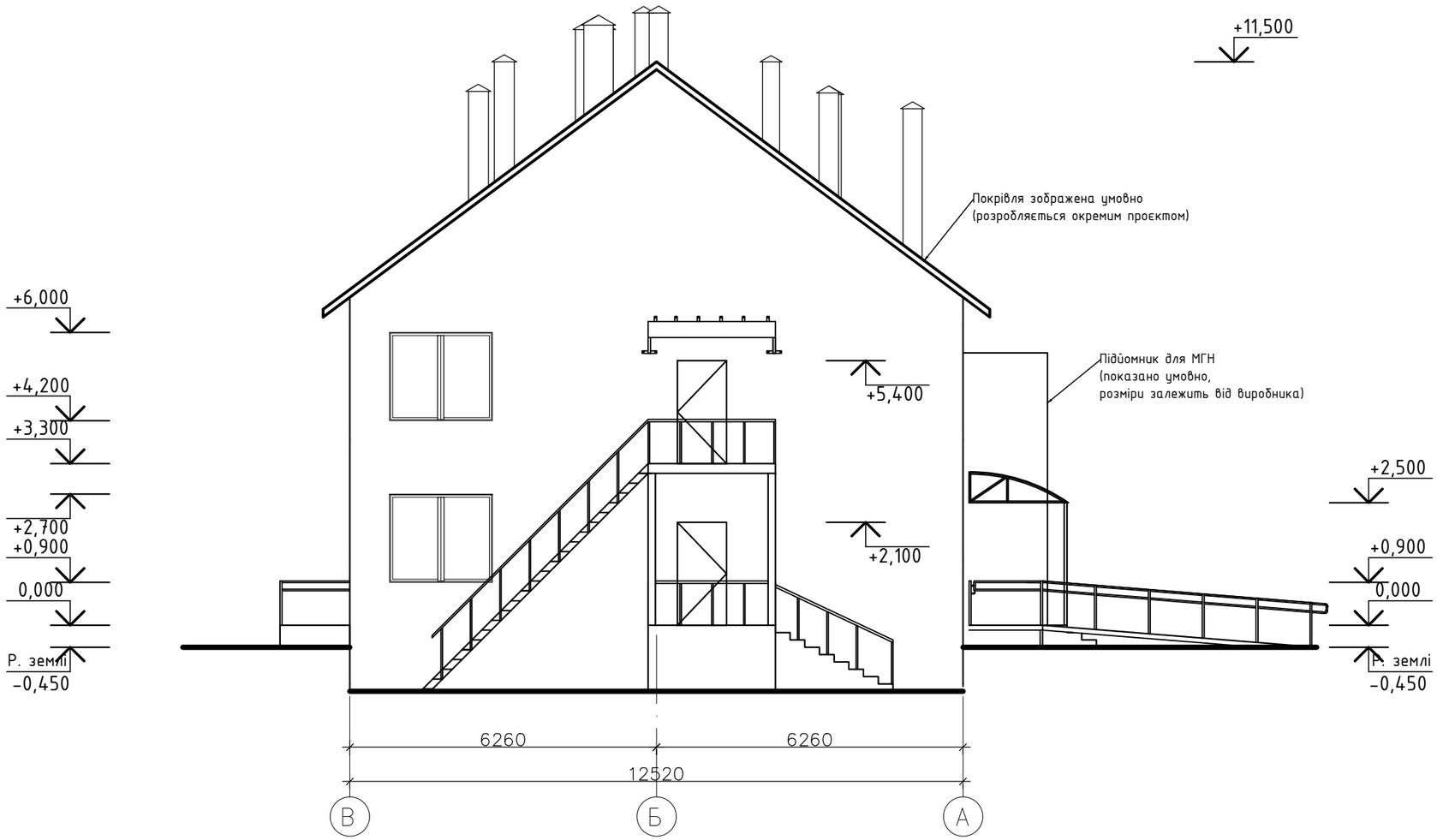

Зм.	Кільк.	Аркуш	№Док.	Підпис	Дата	35/2304-25-АБ		
						«Реконструкція нежитлової будівлі закладу дошкільної освіти № 4 «Дельфін» під спеціалізовані служби для осіб постраждалих від домашнього насильства та/або насильства за ознакою статі по вулиці Корабельна, будинок 8-а в місті Первомайськ, Миколаївської області»		
ГІП		Мартинюк				Реконструкція	Стадія	Аркуш	Аркушів
Розробив		Колесник					РП	12	29
Перевірив		Мартинюк				Фасад В-А (після реконструкції), М 1:100	ТОВ "УКРБУДПРОЄКТ"		

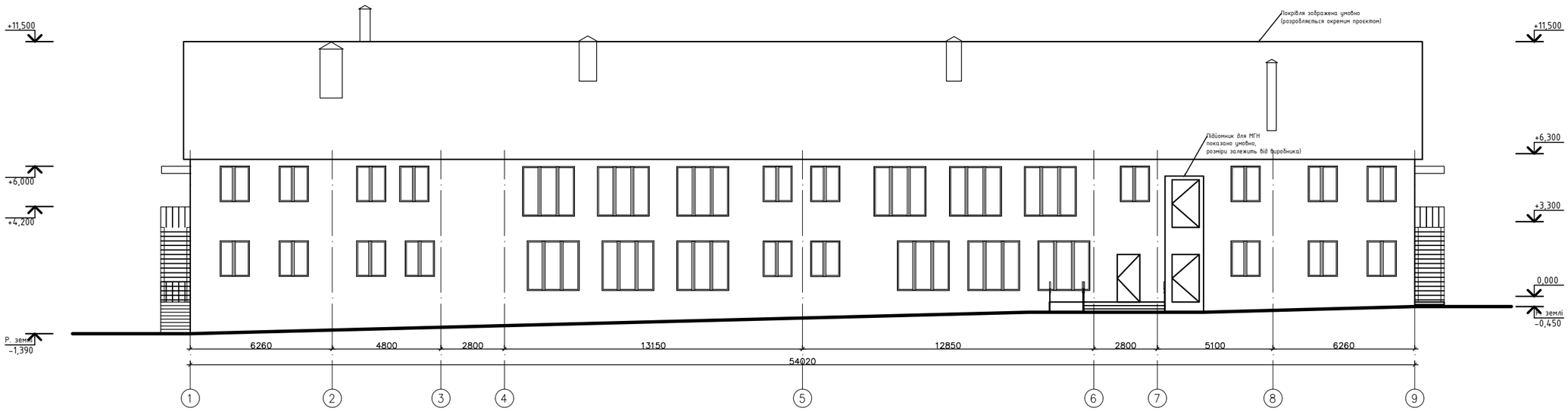

Фасадне оздоблення

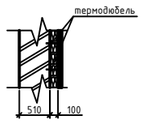

- цегла 510мм
- утеплювач **ROCKMIN б=100мм, р=26кг/м³**
- **фасадна малярна сітка СМ1**
- **клеєва цементна суміш для зовнішніх робіт**

Оздоблення віконних відкосів (зовнішніх) - 19.27 м2
Обєм оздоблення фасаду - 692.71 м²

Зм.	Кільк.	Аркуш	№Док.	Підпис	Дата	35/2304-25-АБ		
						«Реконструкція нежитлової будівлі закладу дошкільної освіти № 4 «Дельфін» під спеціалізовані служби для осіб постраждалих від домашнього насильства та/або насильства за ознакою статі по вулиці Корабельна, будинок 8-а в місті Первомайськ, Миколаївської області»		
ГІП		Мартинюк				Реконструкція	Стадія	Аркуш	Аркушів
Розробив		Колесник					РП	13	29
Перевірив		Мартинюк				Фасад 1-9 (після реконструкції), М 1:100	ТОВ "УКРБУДПРОЕКТ"		

Експлікація підлог

Номер приміщення	Тип підлоги	Схема підлоги або тип за серією	Дані елементів підлоги (назва, товщина, основа, тощо), мм	Площа $м^2$
			- керамічна плитка - клей на цементній основі	
100,103,110,112, 115,117,119,121, 123,125,128,130, 131,132	1	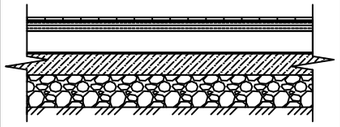	- самовирівнювальна стяжка 5 мм - армована ц/п стяжка (сітка Ø4, 150×150 мм), 45 мм – утеплювач (екструдований пінополістирол), 100 мм – гідроізоляція (руберо́їд у 2 шари) – бетонна підготовка (В10), 100 мм – ущільнений щебенем ґрунт (утрамбований щебінь фр. 40-70), на глибину 150 мм	87.68 $м^2$
101,102,104,105, 106,108,109,111, 113,114,116,118, 120,122,124,127, 129,134	2	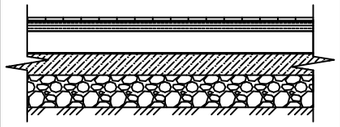	- лінолеум - дисперсійний акриловий клей - самовирівнювальна стяжка 5 мм - цементно-піщана стяжка 45 мм - утеплювач (еструдований пенополістірол) 100 мм - гідроізоляція (руберо́їд 2 шари) - бетонна підготовка (В10) 100 мм - ущільненний щебнем грунт (трамбований щебнем фр.40-70) на глибину 150 мм	403.12 $м^2$
133	3	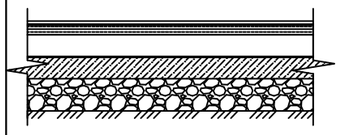	- Ковролин (2-4 мм) - дисперсійний акриловий клей - самовирівнювальна стяжка 5 мм - армована ц/п стяжка (сітка Ø4, 150×150 мм), 45 мм - утеплювач (екструдований пінополістирол), 100 мм - гідроізоляція (руберо́їд у 2 шари) - бетонна підготовка (В10), 100 мм - ущільненний щебнем грунт (утрамбований щебнем фр.40-70), на глибину 150 мм	24.63 $м^2$

Експлікація підлог

Номер приміщення	Тип підлоги	Схема підлоги або тип за серією	Дані елементів підлоги (назва, товщина, основа, тощо), мм	Площа $м^2$
107,126, 201,222	4	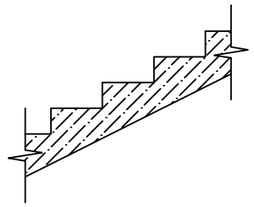	- олійне фарбування сходів і підсходів	48.44 $м^2$

Підлога вхідної групи 1:
керамічна плитка - 7.2 $м^2$
Сходи вхідної групи 1:
керамічна плитка - 3.78 $м^2$
Підлога вхідної групи 2:
керамічна плитка - 3.38 $м^2$
Сходи вхідної групи 2:
керамічна плитка - 4.87 $м^2$
Підлога вхідної групи 3:
керамічна плитка - 3.38 $м^2$
Підлога вхідної групи 4:
керамічна плитка - 3.9 $м^2$

Плінтус ПВХ 15х56х2500 мм - 428.61 м

Зм.	Кільк.	Аркуш	№Док.	Підпис	Дата
ГІП		Мартинюк			
Розробив		Колесник			
Перевірив		Мартинюк			

35/2304-25-АБ

«Реконструкція нежитлової будівлі закладу дошкільної освіти № 4 «Дельфін» під спеціалізовані служби для осіб постраждалих від домашнього насильства та/або насильства за ознакою статі по вулиці Корабельна, будинок 8-а в місті Первомайськ, Миколаївської області»

Реконструкція	Стадія	Аркуш	Аркушів
	РП	14	29
Експлікація підлог	ТОВ "УКРБУДПРОЄКТ"		

Відомість опорядження приміщень 1-го поверху

Найменування або номер приміщення	Найменування або номер приміщення	Вид опорядження елементів інтер'єрів				Примітка
		Стеля	Площа, $м^2$	Стіни або перегородки	Площа, $м^2$	
100	Тамбур	Підвісна стеля типу "Armstrong"	4.5 $м^2$	Штукатурка, шпаклівка, Водоемульсійне фарбування	22.8 $м^2$	
101	Хол	Підвісна стеля типу "Armstrong"	38.54 $м^2$	Штукатурка, шпаклівка, Водоемульсійне фарбування	97.26 $м^2$	
102	Рецепція	Підвісна стеля типу "Armstrong"	3.79 $м^2$	Штукатурка, шпаклівка, Водоемульсійне фарбування	23.7 $м^2$	
103	Санвузол універсальний	Підвісна стеля з ГКЛ, шпатлювання, фарбування	3.79 $м^2$	Штукатурна суміш, Клеюча суміш Ceresit CM 12, Глазурована керамічна плитка	21.81 $м^2$	
104	Кабінет псіхолога	Підвісна стеля з ГКЛ, шпатлювання, фарбування	19.22 $м^2$	Штукатурка, шпаклівка, Водоемульсійне фарбування	47.94 $м^2$	
105	Кабінет завідуючого притулком	Підвісна стеля з ГКЛ, шпатлювання, фарбування	31.84 $м^2$	Штукатурка, шпаклівка, Водоемульсійне фарбування	61.98 $м^2$	
106	Кабінет соціального працівника	Підвісна стеля з ГКЛ, шпатлювання, фарбування	25.2 $м^2$	Штукатурка, шпаклівка, Водоемульсійне фарбування	54.45 $м^2$	
107	Сходова клітка	Підвісна стеля типу "Armstrong"	12.93 $м^2$	Штукатурка, шпаклівка, Водоемульсійне фарбування	42.27 $м^2$	
108	Коридор	Підвісна стеля типу "Armstrong"	70.65 $м^2$	Штукатурка, шпаклівка, Водоемульсійне фарбування	214.17 $м^2$	
109	Кімната для проживання МГН	Підвісна стеля з ГКЛ, шпатлювання, фарбування	14.93 $м^2$	Штукатурка, Шпатлювання, Водоемульсійне фарбування	44.63 $м^2$	
110	Санвузол з душовою для МГН	Підвісна стеля з ГКЛ, шпатлювання, фарбування	5.52 $м^2$	Штукатурна суміш, Клеюча суміш Ceresit CM 12, Глазурована керамічна плитка	26.31 $м^2$	
111	Кімната для проживання МГН	Підвісна стеля з ГКЛ, шпатлювання, фарбування	16.44 $м^2$	Штукатурка, Шпатлювання, Водоемульсійне фарбування	49.39 $м^2$	
112	Санвузол з душовою для МГН	Підвісна стеля з ГКЛ, шпатлювання, фарбування	5.52 $м^2$	Штукатурна суміш, Клеюча суміш Ceresit CM 12, Глазурована керамічна плитка	26.28 $м^2$	
113	Побутова кімната	Підвісна стеля з ГКЛ, шпатлювання, фарбування	8.09 $м^2$	Штукатурка, Шпатлювання, Водоемульсійне фарбування	30.91 $м^2$	
114	Кімната для проживання сімї з дітьми	Підвісна стеля з ГКЛ, шпатлювання, фарбування	19.67 $м^2$	Штукатурка, Шпатлювання, Водоемульсійне фарбування	50.36 $м^2$	
115	Санвузол з душовою	Підвісна стеля з ГКЛ, шпатлювання, фарбування	3.12 $м^2$	Штукатурна суміш, Клеюча суміш Ceresit CM 12, Глазурована керамічна плитка	20.31 $м^2$	
116	Кімната для проживання сімї з дітьми	Підвісна стеля з ГКЛ, шпатлювання, фарбування	16.97 $м^2$	Штукатурка, Шпатлювання, Водоемульсійне фарбування	48.53 $м^2$	
117	Санвузол з душовою	Підвісна стеля з ГКЛ, шпатлювання, фарбування	3.12 $м^2$	Штукатурна суміш, Клеюча суміш Ceresit CM 12, Глазурована керамічна плитка	20.31 $м^2$	
118	Кімната для проживання людей похилого віку	Підвісна стеля з ГКЛ, шпатлювання, фарбування	13.35 $м^2$	Штукатурка, Шпатлювання, Водоемульсійне фарбування	41.97 $м^2$	
119	Санвузол з душовою	Підвісна стеля з ГКЛ, шпатлювання, фарбування	3.12 $м^2$	Цементно штукатурна суміш, Клеюча суміш Ceresit CM 12, Глазурована керамічна плитка	20.31 $м^2$	
120	Кімната для проживання людей похилого віку	Підвісна стеля з ГКЛ, шпатлювання, фарбування	15.75 $м^2$	Штукатурка, Шпатлювання, Водоемульсійне фарбування	46.11 $м^2$	
121	Санвузол з душовою	Підвісна стеля з ГКЛ, шпатлювання, фарбування	3.12 $м^2$	Штукатурна суміш, Клеюча суміш Ceresit CM 12, Глазурована керамічна плитка	20.31 $м^2$	
122	Кімната для проживання багатодітної сімї	Підвісна стеля з ГКЛ, шпатлювання, фарбування	28.28 $м^2$	Штукатурка, Шпатлювання, Водоемульсійне фарбування	60.34 $м^2$	
123	Санвузол з душовою	Підвісна стеля з ГКЛ, шпатлювання, фарбування	3.24 $м^2$	Штукатурна суміш, Клеюча суміш Ceresit CM 12, Глазурована керамічна плитка	20.61 $м^2$	
124	Кімната для проживання матері з дитиною	Підвісна стеля з ГКЛ, шпатлювання, фарбування	20.09 $м^2$	Штукатурка, Шпатлювання, Водоемульсійне фарбування	50.84 $м^2$	
125	Санзвузол з душовою	Підвісна стеля з ГКЛ, шпатлювання, фарбування	3.08 $м^2$	Штукатурна суміш, Клеюча суміш Ceresit CM 12, Глазурована керамічна плитка	20.19 $м^2$	
126	Сходова клітка	Підвісна стеля типу "Armstrong"	10.37 $м^2$	Штукатурка, шпаклівка, Водоемульсійне фарбування	43.32 $м^2$	
127	Кімната для проживання багатодітної сімї	Підвісна стеля з ГКЛ, шпатлювання, фарбування	31.59 $м^2$	Штукатурка, Шпатлювання, Водоемульсійне фарбування	63.39 $м^2$	

Відомість опорядження приміщень 1-го поверху

Найменування або номер приміщення	Найменування або номер приміщення	Вид опорядження елементів інтер'єрів				Примітка
		Стеля	Площа, $м^2$	Стіни або перегородки	Площа, $м^2$	
128	Санвузол з душовою	Підвісна стеля з ГКЛ, шпатлювання, фарбування	3.11 $м^2$	Штукатурна суміш, Клеюча суміш Ceresit CM 12, Глазурована керамічна плитка	20.25 $м^2$	
129	Їдальня на 18 місць	Підвісна стеля типу "Armstrong"	23.30 $м^2$	Штукатурка, шпаклівка, Водоемульсійне фарбування	50.71 $м^2$	
130	Кухня. Властне приготування їжі на 4 робочі місця	Підвісна стеля типу "Armstrong"	30.04 $м^2$	Штукатурка, шпаклівка, Водоемульсійне фарбування	54.17 $м^2$	
131	Приміщення пральних машин	Підвісна стеля з ГКЛ, шпатлювання, фарбування	9.05 $м^2$	Штукатурна суміш, Клеюча суміш Ceresit CM 12, Глазурована керамічна плитка	32.91 $м^2$	
132	Приміщення сушиння білизни	Підвісна стеля з ГКЛ, шпатлювання, фарбування	7.37 $м^2$	Штукатурна суміш, Клеюча суміш Ceresit CM 12, Глазурована керамічна плитка	31.57 $м^2$	
133	Дитяча кімнатаю. Кімната для занять	Підвісна стеля з ГКЛ, шпатлювання, фарбування	24.63 $м^2$	Штукатурка, шпаклівка, Водоемульсійне фарбування	53.88 $м^2$	
134	Комора чистої білизни	Підвісна стеля типу "Armstrong"	5.42 $м^2$	Штукатурка, шпаклівка, Водоемульсійне фарбування	28.71 $м^2$	
			538.73 $м^2$		1563 $м^2$	

Стінка вхідної групи №1:
- керамічна плитка - 2.07 $м^2$

Стінка вхідної групи №2:
- керамічна плитка - 6.88 $м^2$

Стінка вхідної групи №3:
- керамічна плитка - 1.04 $м^2$

Стінка вхідної групи №4:
- керамічна плитка - 2.06 $м^2$

Зм.	Кільк.	Аркуш	№Док.	Підпис	Дата
ГІП		Мартинюк			
Розробив		Колесник			
Перевірив		Мартинюк			

35/2304-25-АБ

«Реконструкція нежитлової будівлі закладу дошкільної освіти № 4 «Дельфін» під спеціалізовані служби для осіб постраждалих від домашнього насильства та/або насильства за ознакою статі по вулиці Корабельна, будинок 8-а в місті Первомайськ, Миколаївської області»

Реконструкція	Стадія	Аркуш	Аркушів
	РП	15	29
Опорядження приміщень	ТОВ "УКРБУДПРОЄКТ"		

Експлікація тактильних інформаційних покажчиків приміщень

№ прим.	Найменування	Марка	Текст таблиці	Кат. приміщення
101	Хол	T10	"До холу"	
103	Санвузол універсальний	T22	"МГН санвузол універскальний"	
104	Кабінет завідуючого притулком	T21	"Кабінет психолога"	
105	Кабінет психолога	T20	"Кабінет завідуючого"	
106	Кабінет соціального працівника	T19	"Кабінет соціального працівника"	
107	Сходова клітка	T18	"Сходова клітка"	
109	Кімната для проживання МГН	T11	"Кімната 1"	
111	Кімната для проживання МГН	T12	"Кімната 2"	
113	Побутова кімната	T13	"Побутова кімната"	
114	Кімната для проживання з дітьми	T14	"Кімната 3"	
116	Кімната для проживання з дітьми	T15	"Кімната 4"	
118	Кімната для проживання людей похилого віку	T16	"Кімната 5"	
120	Кімната для проживання людей похилого віку	T17	"Кімната 6"	
122	Кімната для проживання багатодітної сім'ї	T1	"Кімната 7"	
124	Кімната для проживання матері з дитиною	T2	"Кімната 8"	
126	Сходова клітка	T3	"Сходова клітка"	
127	Кімната для проживання багатодітної сім'ї	T4	"Кімната 9"	
129	Їдальня на 18 місць	T5	"Їдальня"	
130	Кухня приготування їжі на 4 робочих місця	T6	"Кухня"	
131	Приміщення пральних машин	T8	"Пральня"	
133	Дитяча кімната, кімната для занять	T9	"Дитяча"	
134	Комора чистої білизни	T7	"Білизна"	

1. Поручень відкидний настінний біля унітазу типу з нерж. сталі Ф32, L=700мм – 6 шт.
2. Поручень настінний біля раковини типу з нерж. сталі Ф32 – 3 шт.
3. Зовнішня табличка з шрифтом Брайля – 1 шт.
4. Табличка з шрифтом Брайля "Санвуал МГН" – 1 шт.
5. Таблички з шрифтом Брайля "Виклик персоналу" – 1 шт.
6. Таблички з шрифтом Брайля "Приміщення" – 18 шт.
7. Таблички з шрифтом Брайля "Пандус" – 1 шт.
8. Таблички з шрифтом Брайля "Сходова клітка" – 2 шт.
9. Таблички з шрифтом Брайля "Вхід" – 1 шт.
10. Таблички з шрифтом Брайля "Вихід" – 1 шт.
11. Таблички з шрифтом Брайля "Евакуаційний вихід" – 2 шт.
12. Інформаційна направляюча смуга (дерев'яна) – 92.5 м
13. Тактильні наклейки на поручні – 6 шт.
14. ПТ32 стрічка тактильна – 15.3 м.
15. Попереджувальна ТС (поліуретанова 400х400мм рифи типу зрізаних конусів) – 6 шт.
16. Попереджувальна ТС (поліуретанова 300х300мм рифи типу зрізаних конусів) – 96 шт.

План елементів доступності для маломобільної групи населення на відм. ±0,000 М 1:100

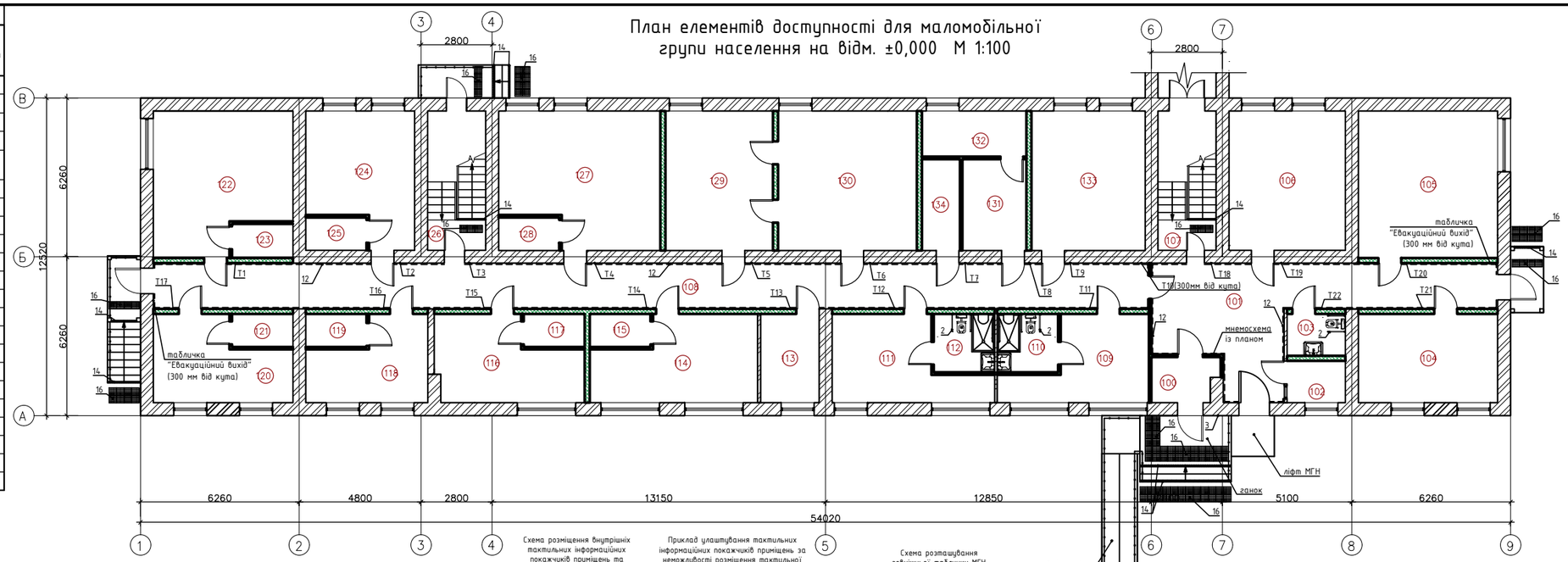

Схема розміщення внутрішніх тактильних інформаційних покажчиків приміщень та направляючих

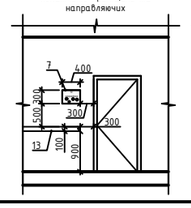

Приклад улаштування тактильних інформаційних покажчиків приміщень за неможливості розміщення тактильної таблички справа від дверей

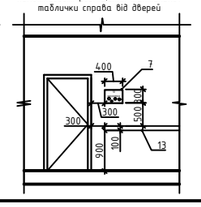

Схема розташування зовнішньої таблички МГН

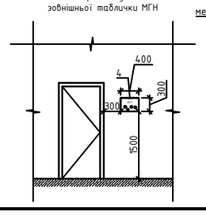

Примітка:

Табличка зі шрифтом Брайля передбачена на всіх поверхах, сходах, ліфтах та приміщеннях.
Мнемосхема тактильна – один з видів тактильних інформаційних покажчиків. Це засіб забезпечення навігації (орієнтування) осіб з порушеннями зору, який являє собою тактильний план будівлі, об'єкта, окремих локацій навколишньої території.
Пішохідні шляхи, земельні ділянки, будівлі та споруди зовні та всередині має: бути облаштовано засобами безпеки, орієнтування, отримання інформації, які поділяються на тактильні та візуальні елементи доступності.
Такі засоби повинні бути зручними, доступними та безпечними для людей із постійним або тимчасовим порушенням зору, які використовують залишковий зір (зі зниженим зором), для людей із постійним або тимчасовим глибоким порушенням зору (незрячих), які використовують дотик та слух для сприйняття довкілля.

Зм.	Кільк.	Аркуш	№Док.	Підпис	Дата
ГІП		Мартинюк			
Розробив		Колесник			
Перевірив		Мартинюк			

35/2304-25-АБ

«Реконструкція нежитлової будівлі закладу дошкільної освіти № 4 «Дельфін» під спеціалізовані служби для осіб постраждалих від домашнього насильства та/або насильства за ознакою статі по вулиці Корабельна, будинок 8-а в місті Первомайськ, Миколаївської області»

Реконструкція	Стадія	Аркуш	Аркушів
	РП	16	29
План елементів доступності для маломобільної групи населення	ТОВ "УКРБУДПРОЕКТ"		

Схема розташування арматурних сіток Ф8 мм на перегородках із газоблоку 200 мм (1.0 м.п.)

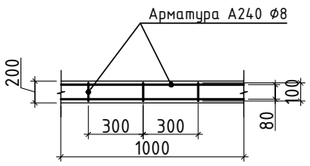

Скоба на перегородку (шир. 200мм)

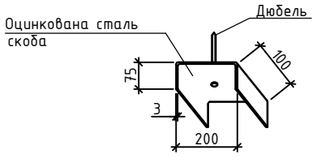

Витрата на П- образний елемент
Оцинкована сталь - скоба L=100 мм

Армування перегородок 200 мм із газоблоків арматурнимі сітками А240С Ф8мм (1,00м=0,395кг)

Т- образний елемент перфорованої сталевої стрічки 36 штук,
в.т.ч арматурні сітки - 252,51 м.п. - 99,74 кг
П- образний елемент. Оцинкована сталь - скоба 59 штук

Армування перегородок 100 мм із газоблоків арматурнимі сітками А240С Ф8мм (1,00м=0,395кг)

Т- образний елемент перфорованої сталевої стрічки 8 штук,
в.т.ч арматурні сітки - 48,0 м.п. - 18,96 кг
П- образний елемент. Оцинкована сталь - скоба 7 штук

Схема розташування арматурних сіток Ф8 мм на перегородках із газоблоку 100 мм (1.0 м.п.)

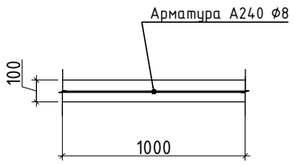

Скоба на перегородку (шир. 100мм)

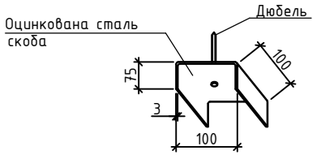

Витрата на П- образний елемент
Оцинкована сталь - скоба L=100 мм

Т-образний елемент

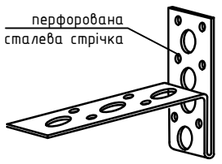

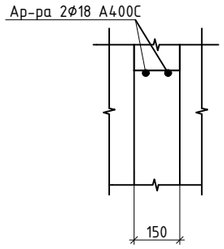

Улаштування перемичок Пр-1, Пр-2, Пр-3, Пр-4, Пр-5, Пр-6 на 1 поверсі

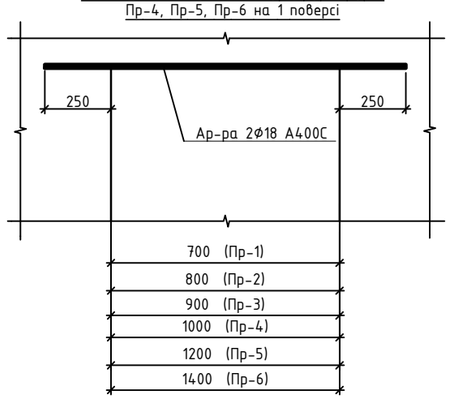

Схема розташування перемичок та армування перегородок

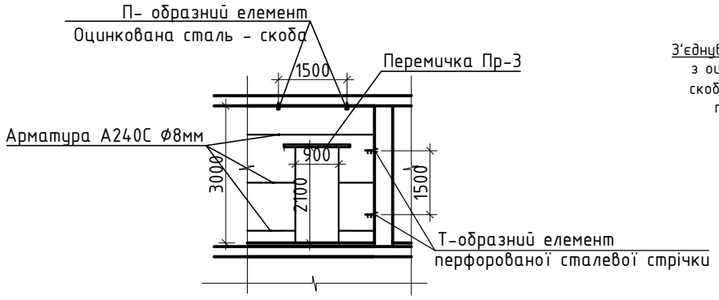

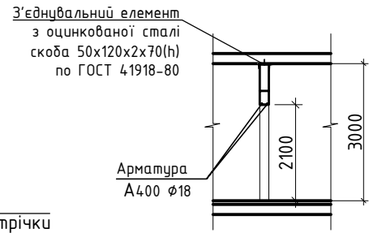

Специфікація витрат матеріалів

Позиція	Позначення	Найменування	Кіл-ть, шт.	Маса од., кг	Примітка
		Арматурна перемичка Пр-1	9		
	ДСТУ 3760:2019	Ф 18А400С, L=1200	18	2.4	43.2
		Арматурна перемичка Пр-2	2		
	ДСТУ 3760:2019	Ф 18А400С, L=1300	4	2.6	10.4
		Арматурна перемичка Пр-3	22		
	ДСТУ 3760:2019	Ф 18А400С, L=1400	44	2.8	123.2
		Арматурна перемичка Пр-4	4		
	ДСТУ 3760:2019	Ф 18А400С, L=1500	8	3.0	24.0
		Арматурна перемичка Пр-5	1		
	ДСТУ 3760:2019	Ф 18А400С, L=1700	2	3.4	6.8
		Арматурна перемичка Пр-6	1		
	ДСТУ 3760:2019	Ф 18А400С, L=1900	2	3.8	7.6

Примітки:

Виготовлення перемичок Пр-1
1.Заготовка стиржнів відповідної довжини
2.Влаштування борозд Ф20мм в газоблоках
3.Вклеювання арматурних стиржнів в заготовлені борозди
4.Монтування перемичок Пр-1 в проектне положення

Виготовлення перемичок Пр-2, Пр-3, Пр-4, Пр-5, Пр-6
1.Заготовка стиржнів відповідної довжини
2.Монтування перемичок в проектне положення.

Зм.	Кільк.	Аркуш	№Док.	Підпис	Дата
ГІП		Мартинюк			
Розробив		Колесник			
Перевірив		Мартинюк			

35/2304-25-АБ

«Реконструкція нежитлової будівлі закладу дошкільної освіти № 4 «Дельфін» під спеціалізовані служби для осіб постраждалих від домашнього насильства та/або насильства за ознакою статі по вулиці Корабельна, будинок 8-а в місті Первомайськ, Миколаївської області»

Реконструкція

Стадія	Аркуш	Аркушів
РП	17	29

Армування перегородок, влаштування перемичок на 1 поверсі

ТОВ "УКРБУДПРОЄКТ"

Схема вхідної групи №1

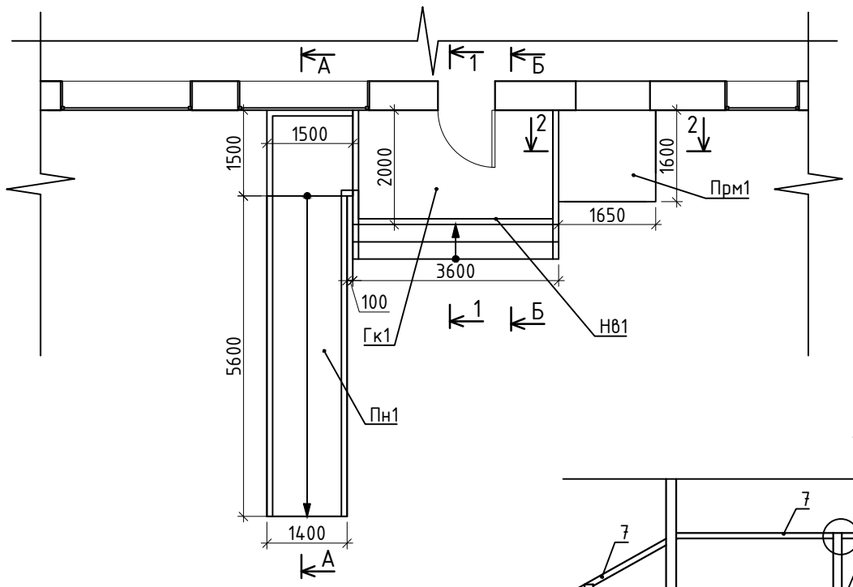

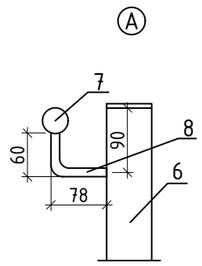

1-1

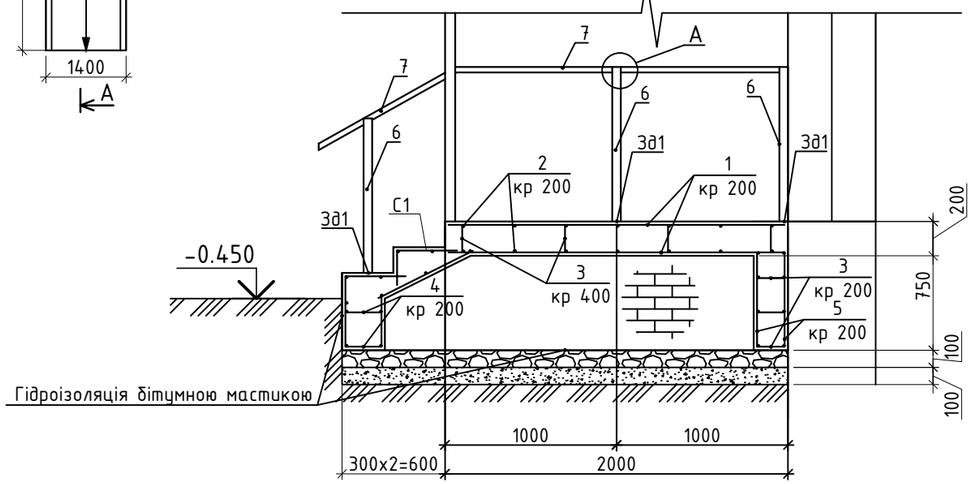

№ поз.	Найменування	Найменування	Кільк.	Масса од.,кг	Прим.
		Монолітний ганок Гк1			
1	ДСТУ 3760-2019	Ф10А400С, L=1960	19	1.20	22.8
2	ДСТУ 3760-2019	Ф10А400С, L=3500	11	2.15	23.65
3	ДСТУ 3760-2019	Ф10А400С, L=160	114	0.09	10.26
4	ДСТУ 3760-2019	Ф10А400С, L=210	57	0.12	6.84
5	ДСТУ 3760-2019	Ф10А400С, L=550	57	0.33	18.81
С1	див. дан. арк.	Сітка С1	2		
6	ДСТУ 8940:2019	Труба 50х50х3, L=заг. довж.	4.5м.п.	4.31	19.39
7	ДСТУ 8943:2019	Труба Ф32х3, L=загал. довж.	3.2м.п.	2.15	6.88
8	ДСТУ 3760:2019	Ф12А240С, L=138	6	0.13	0.78
3д1	с. 1.400-15, в.1	Закладна деталь МН105-1	5	1	5
		Бетон С16/20	$2.42м^3$		
		Бетон С8/10	$0.93м^3$		
		Пісок	$0.93м^3$		
		Цегла М75	$0.26м^3$		
		Гідроізоляція бітумною мастикою	$13.08м^2$		горизонтальна і вертикальна

Схема будівлі 1 поверх

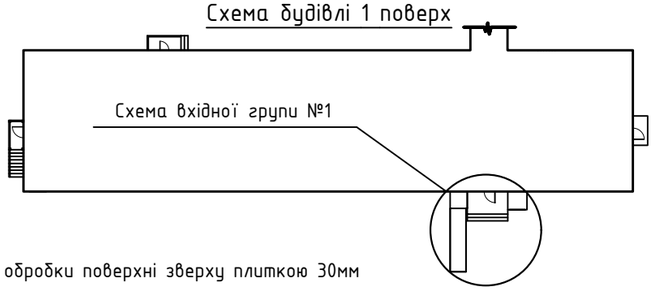

Сітка С1

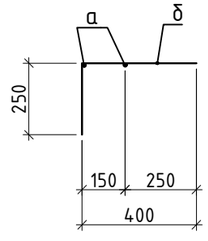

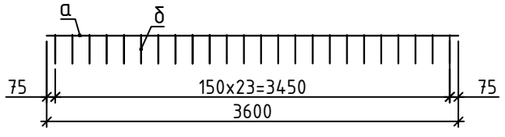

1. Позначки сходинок дані з урахуванням обробки поверхні зверху плиткою 30мм
2. Демонтаж існуючої вхідної групи:
- бетонна основа - $1.04\ м^3$
- бетонний ганок зі сходами - $1.74\ м^3$
- цегляна стіна - $0.81\ м^3$
- металева огорожа - 12.4 м.п.; 33.48кг
- навіс з шиферу - $4.05\ м^2$
- металеве кріплення навісу - 9.4 м.п.

№ поз.	Найменування	Найменування	Кільк.	Масса од.,кг	Прим.
		Сітка С1	1		
а	ДСТУ 3760:2019	Ф6А240С, L=3600	4	0.79	3.16
б	ДСТУ 3760:2019	Ф6А240С, L=650	23	0.14	3.22

Зм.	Кільк.	Аркуш	№Док.	Підпис	Дата
ГІП		Мартинюк			
Розробив		Колесник			
Перевірив		Мартинюк			

35/2304-25-АБ

«Реконструкція нежитлової будівлі закладу дошкільної освіти № 4 «Дельфін» під спеціалізовані служби для осіб постраждалих від домашнього насильства та/або насильства за ознакою статі по вулиці Корабельна, будинок 8-а в місті Первомайськ, Миколаївської області»

Реконструкція	Стадія	Аркуш	Аркушів
	РП	18	29

Схема вхідної групи №1, розріз 1-1, специфікація

ТОВ "УКРБУДПРОЄКТ"

Б-Б

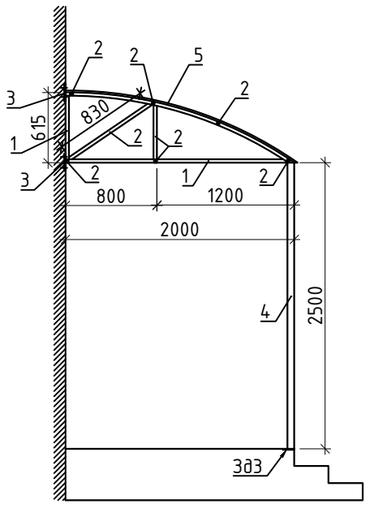

2-2

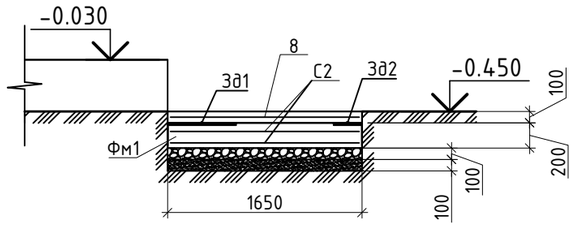

Схема Прм1

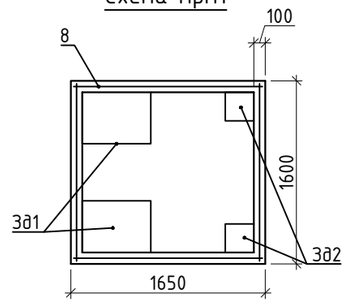

Сітка С2

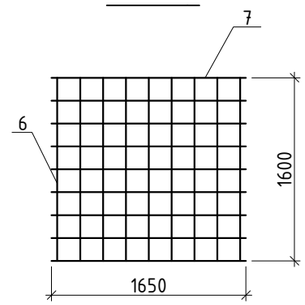

Навіс Нв1

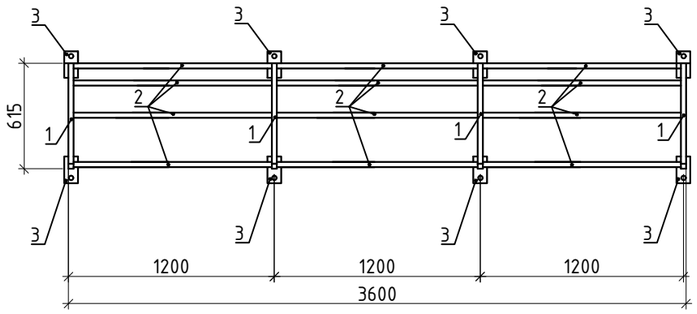

Поз. 3

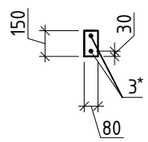

№ поз.	Найменування	Найменування	Кільк.	Масса од.,кг	Прим.
		Навіс ганку Нв1			
1	ДСТУ 8940:2019	Квадр. труба 30х30х3, L=заг. довж.	24.46м.п.	2.42	59.19
2	ДСТУ 3760-2019	Квадр. труба 30х30х3, L=заг. довж.	17.72м.п.	2.42	42.8
3	ДСТУ 8540:2015	-80х8, L=150	8	0.51	4.08
3*	ДСТУ 3760-2019	Шпилька Ф12А400С,L=150,на хім. анкері	16	0.18	2.8
4	ДСТУ 3760-2019	Квадр. труба 60х60х5, L=2500	2	8.3	16.6
5	ДСТУ 8802:2018	Профнастил С20 0.5	7.2м^2		площа навісу
3д3	ДСТУ Б В.2.6-168:2011	Лист сталевий з отворами(12мм)100х100х8	2	0.79	1.58
А1		Анкер клиновий М10	8		

№ поз.	Найменування	Найменування	Кільк.	Масса од.,кг	Прим.
		Фундамент приямку Фм1			
6	ДСТУ 3760-2019	Ф10А400С, L=1650	18	1.04	18.72
7	ДСТУ 3760-2019	Ф10А400С, L=1600	18	0.98	17.64
		Бетон С16/20	0.54м^3		
		Щебінь середньої фракції (20-40мм)	0.27м^3		
		Пісок	0.27м^3		
3д1	с. 1.400-15, в.1	Закладна деталь МН164-6	2	30.7	61.4
3д2	с. 1.400-15, в.1	Закладна деталь МН122-6	2	4.6	9.2
		Монолітна стіна приямку Прм1			
8	ДСТУ 3760-2019	Ф10А400С, L=заг. довж.	6.2мп	3.82	3.82
		Бетон С16/20	0.13м^3		

1. Навіс погрунтувати ГФ-021 і пофарбувати емалью ПФ-115.

Зм.	Кільк.	Аркуш	№Док.	Підпис	Дата
ГІП		Мартинюк			
Розробив		Колесник			
Перевірив		Мартинюк			

35/2304-25-АБ

«Реконструкція нежитлової будівлі закладу дошкільної освіти № 4 «Дельфін» під спеціалізовані служби для осіб постраждалих від домашнього насильства та/або насильства за ознакою статі по вулиці Корабельна, будинок 8-а в місті Первомайськ, Миколаївської області»

Реконструкція	Стадія	Аркуш	Аркушів
	РП	19	29
Навіс Нв1, приямок Пр1, специфікація	ТОВ "УКРБУДПРОЄКТ"		

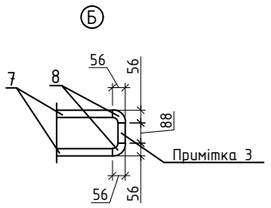

Пандус Пн1

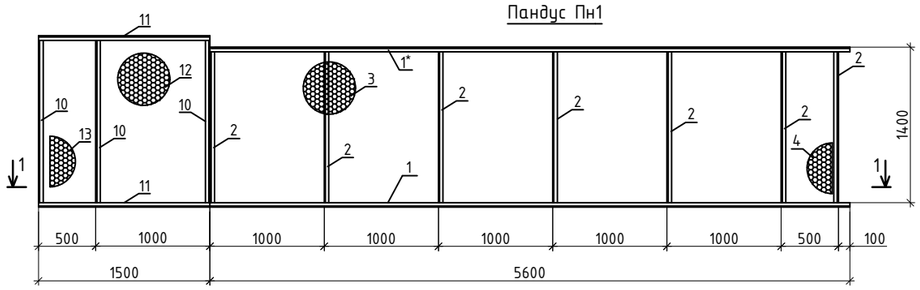

1-1

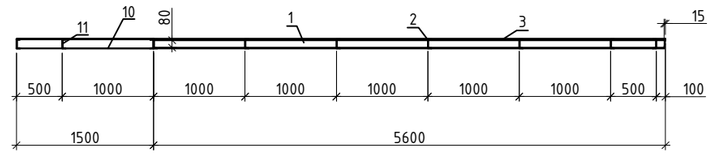

Пн1

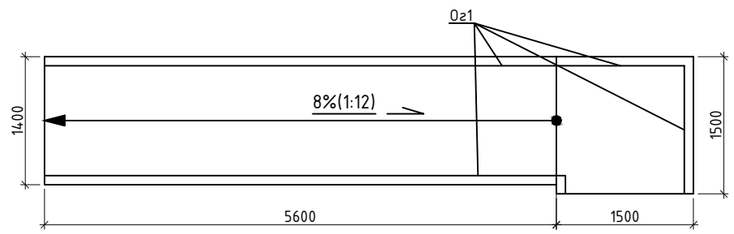

2-2

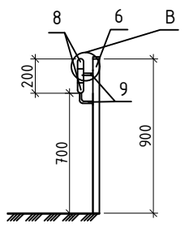

А-А

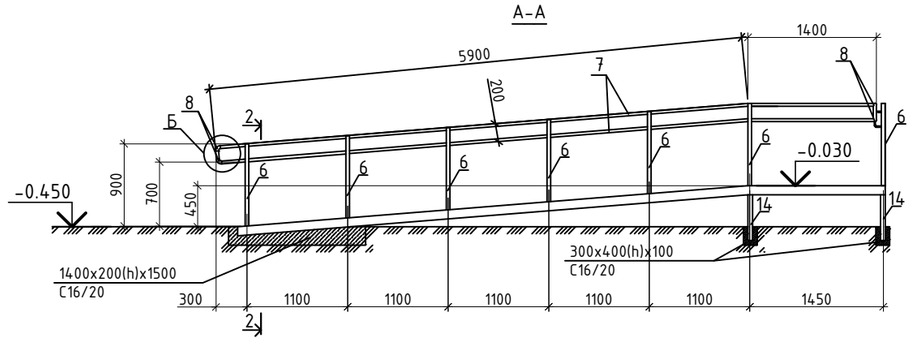

В

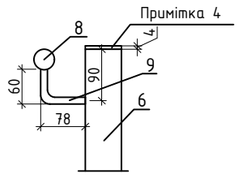

№ поз.	Найменування	Найменування	Кільк.	Масса од.,кг	Прим.
		Пандус Пн1	1		
1\1*	ДСТУ 3436-96	Швелер №10, L=3800	1\1*	8.59	17.18
2	ДСТУ 3436-96	Швелер №10, L=1320	5	8.59	42.95
3	ГОСТ: ДСТУ 8706-78	ПВЛ 406 1400х1000	5	15.7	78.5
4	ГОСТ: ДСТУ 8706-78	ПВЛ 406 1400х500	1	7.85	7.85
6	ДСТУ 8940:2019	Квадр. труба 40х40х3, L=900	14	3.02	42.28
7	ДСТУ 8943:2019	Труба Ф32х3, L=загал. довж.	14.9м.п.	2.15	32.03
8	ДСТУ 17375:2003	Відвод 90°, Ф32х3	6	0.2	1.2
9	ДСТУ 3760:2019	Ф12А240С, L=138	28	0.13	3.64
10	ДСТУ 3436-96	Швелер №10, L=1500	3	12.88	38.64
11	ДСТУ 3436-96	Швелер №10, L=1420	2	12.2	24.4
12	ГОСТ: ДСТУ 8706-78	ПВЛ 406 1500х1000	1	23.55	23.55
13	ГОСТ: ДСТУ 8706-78	ПВЛ 406 1500х500	1	11.7	11.7
		Елемент кріплення пандусу	1		
14	ДСТУ 8940:2019	Квадр. труба 50х50х3, L=1000	4	4.31	17.24
		Фундамент пандусу бетон С16\20	0.42 $м^3$		
		Бетон С16\20	0.048 $м^3$		

1. Конструкцію погрунтувати ГФ-021 і покрасити емалью ПФ-115.
2. Товщина зварних швів 4мм.
3. Трубу Ф32х3 взяти з запасом 200 мм. для з'єднання відводів на краях перил.
4. На стовпах заварити отвір металевим листом 40х40х4.
5 Фундамент для 4 стовпчиків(№14) - 0.048 $м^3$

Зм.	Кільк.	Аркуш	№Док.	Підпис	Дата
ГІП		Мартинюк			
Розробив		Колесник			
Перевірив		Мартинюк			

35/2304-25-АБ

«Реконструкція нежитлової будівлі закладу дошкільної освіти № 4 «Дельфін» під спеціалізовані служби для осіб постраждалих від домашнього насильства та/або насильства за ознакою статі по вулиці Корабельна, будинок 8-а в місті Первомайськ, Миколаївської області»

Реконструкція

Стадія	Аркуш	Аркушів
РП	20	29

Пандус Пн1, вузли, специфікація

ТОВ "УКРБУДПРОЕКТ"

№ поз.	Найменування	Найменування	Кільк.	Масса од.,кг	Прим.
		Монолітні ганок Гк2	1		
1*	ДСТУ 3760-2019	Ф10А400С, L=заг. довж.	7.2м.п.	0.617	4.44
1	ДСТУ 3760-2019	Ф10А400С, L=заг. довж.	92.5м.п.	0.617	57.07
2	ДСТУ 3760-2019	Ф10А400С, L=заг. довж.	36.72м.п	0.617	22.65
3	ДСТУ 3760-2019	Ф10А400С, L=заг. довж.	10.98м.п	0.617	6.77
4	ДСТУ 3760-2019	Ф10А400С, L=3200	14	1.97	27.58
5	ДСТУ 3760-2019	Ф10А400С, L=1300	24	0.80	19.2
6	ДСТУ 3760-2019	Ф10А400С, L=140	24	0.08	1.92
С1	див. дан. арк.	Сітка С1	8		
Зд4	с. 1.400-15, в.1	Закладна деталь МН105-1	8	1	8
		Бетон С16/20	$3.3м^3$		
		Щебінь середньої фракції (20-40мм)	$0.65м^3$		
		Пісок	$0.65м^3$		
		Гідроізоляція бітумною мастикою	$9.02м^2$		горизонтальна і вертикальна
		Цегла М75	$0.41м^3$		
		Металева огорожа Ог1	1		
7	ДСТУ 8940:2019	Труба 50х50х3, L=заг. довж.	7.2м.п.	4.31	31.03
8	ДСТУ 8940:2019	Труба 50х25х3, L=заг. довж.	6.3м.п.	3.13	19.71
9	ДСТУ 8940:2019	Труба 30х30х3, L=заг. довж.	14.4м.п.	2.42	34.84

Схема будівлі 1 поверх

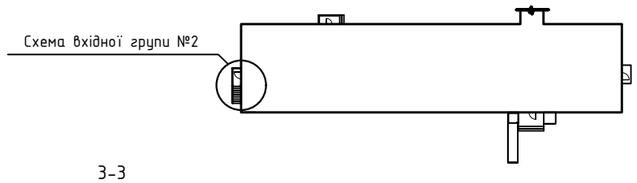

Схема вхідної групи №2

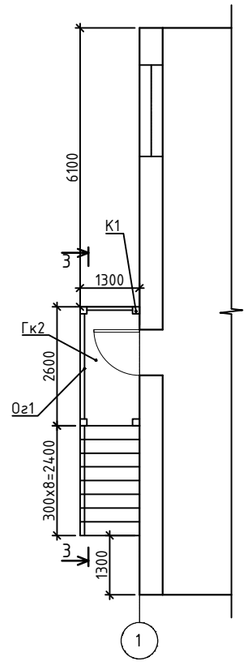

3-3

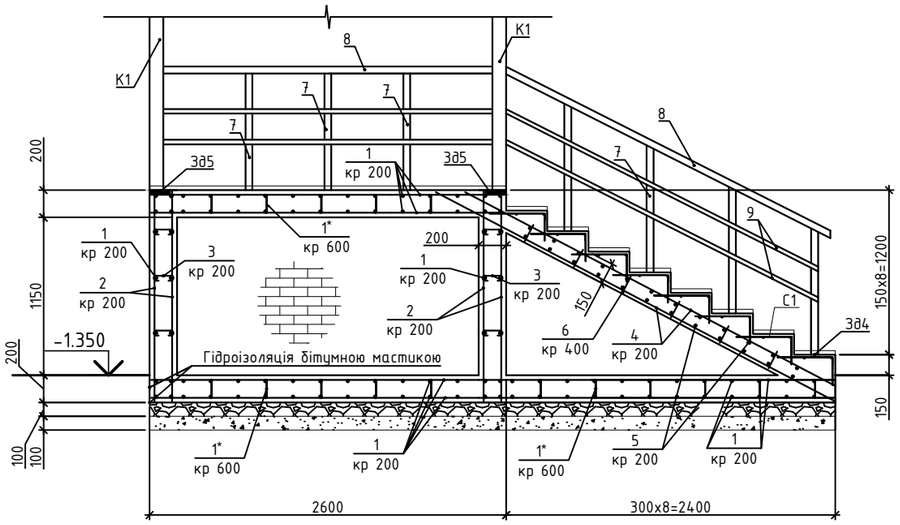

Сітка С1

Відомість деталей

Поз.	Ескіз
3	145; 80 80

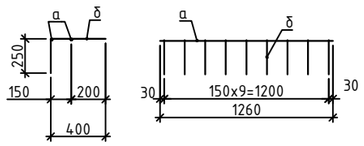

Примітка 5

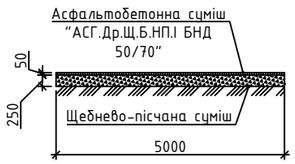

1. Позначки сходинок дані з урахуванням обробки поверхні зверху плиткою 30мм
2. Огорожу Ог1 погрунтувати ГФ-021 і покрасити емалью ПФ-115.
3. Демонтаж існуючої вхідної групи:
- бетонна основа - 1.95 $м^3$
- бетонний ганок зі сходами - 7.9 $м^3$
- металева огорожа - 29.4 м.п.; 79.38 кг
- демонтаж асфальту - 0.32 $м^3$
4. Земляні роботи перед влаштуванням вхідної группи - 2.6 $м^3$
5. Відновлення покриття на місці старої вхідної группи (5000х1300х300):
- Щебнево-пісчана суміш (250мм) - 6.5 $м^2$
- Асфальтобетонна суміш "АСГ.Др.Щ.Б.НП.І БНД 50/70" (50мм) - 6.5 $м^2$

№ поз.	Найменування	Найменування	Кільк.	Масса од.,кг	Прим.
		Сітка С1	1		
а	ДСТУ 3760:2019	Ф6А240С, L=1260	2	0.27	0.54
б	ДСТУ 3760:2019	Ф6А240С, L=650	9	0.14	1.26

Зм.	Кільк.	Аркуш	№Док.	Підпис	Дата
ГІП		Мартинюк			
Розробив		Колесник			
Перевірив		Мартинюк			

35/2304-25-АБ

«Реконструкція нежитлової будівлі закладу дошкільної освіти № 4 «Дельфін» під спеціалізовані служби для осіб постраждалих від домашнього насильства та/або насильства за ознакою статі по вулиці Корабельна, будинок 8-а в місті Первомайськ, Миколаївської області»

Реконструкція

Стадія	Аркуш	Аркушів
РП	21	29

Схема вхідної групи №2, розріз 3-3, специфікація

ТОВ "УКРБУДПРОЄКТ"

Схема вхідної групи №3

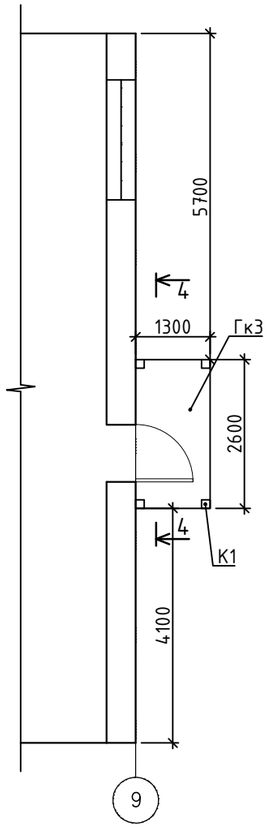

Схема будівлі 1 поверх

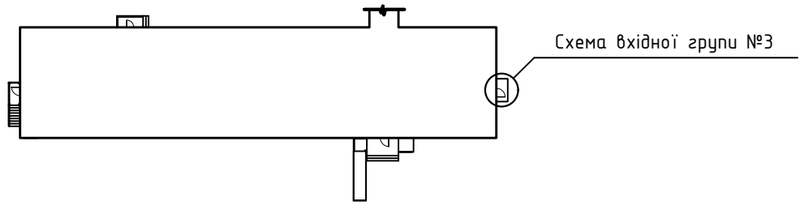

4-4

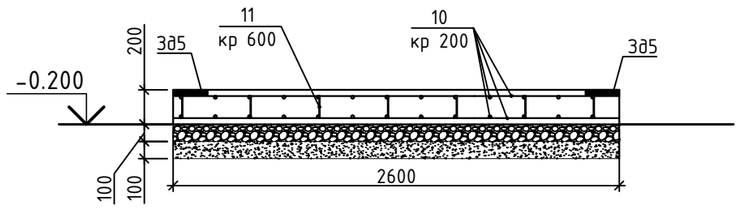

Примітка 4

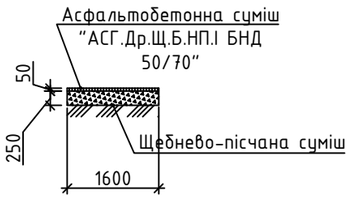

1. Позначки сходинок дані з урахуванням обробки поверхні зверху плиткою 30мм
2. Демонтаж існуючої вхідної групи:
- бетонна основа - 0.41 $м^3$
- бетонний ганок - 0.6 $м^3$
- демонтаж асфальту - 0.16 $м^3$
3. Земляні роботи перед влаштуванням вхідної группи - 0.67 $м^3$
4. Відновлення покриття на місці старої вхідної группи (1600х1300х300):
- Щебнево-пісчана суміш (250мм) - 2.08 $м^2$
- Асфальтобетонна суміш "АСГ.Др.Щ.Б.НП.І БНД 50/70" (50мм) - 2.08 $м^2$

№ поз.	Найменування	Найменування	Кільк.	Масса од.,кг	Прим.
		Монолітний ганок Гк3			
10	ДСТУ 3760-2019	Ф10А400С, L=заг. довж.	72.8м.п.	0.617	44.91
11	ДСТУ 3760-2019	Ф10А400С, L=заг. довж.	2.8м.п.	0.617	1.72
3д5	с. 1.400-15, в.1	Закладна деталь МН105-1	4	1	
		Бетон С16/20	0.67$м^3$		
		Щебінь середньої фракції (20-40мм)	0.33$м^3$		
		Пісок	0.33$м^3$		

Зм.	Кільк.	Аркуш	№Док.	Підпис	Дата
ГІП		Мартинюк			
Розробив		Колесник			
Перевірив		Мартинюк			

35/2304-25-АБ

«Реконструкція нежитлової будівлі закладу дошкільної освіти № 4 «Дельфін» під спеціалізовані служби для осіб постраждалих від домашнього насильства та/або насильства за ознакою статі по вулиці Корабельна, будинок 8-а в місті Первомайськ, Миколаївської області»

Реконструкція	Стадія	Аркуш	Аркушів
	РП	22	29
Схема вхідної групи №3, розріз 4-4, специфікація	ТОВ "УКРБУДПРОЄКТ"		

Схема будівлі 1 поверх

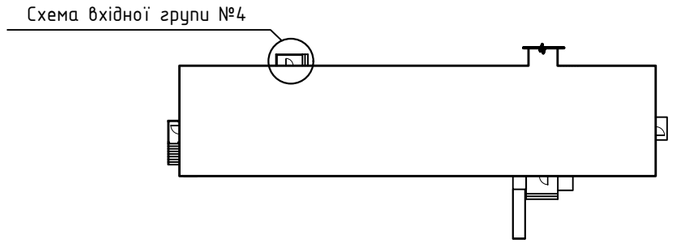

Схема вхідної групи №4

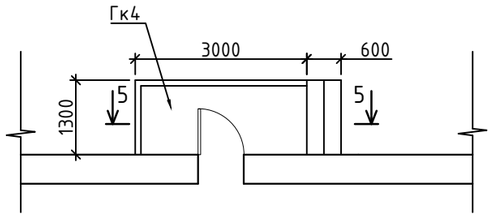

5-5

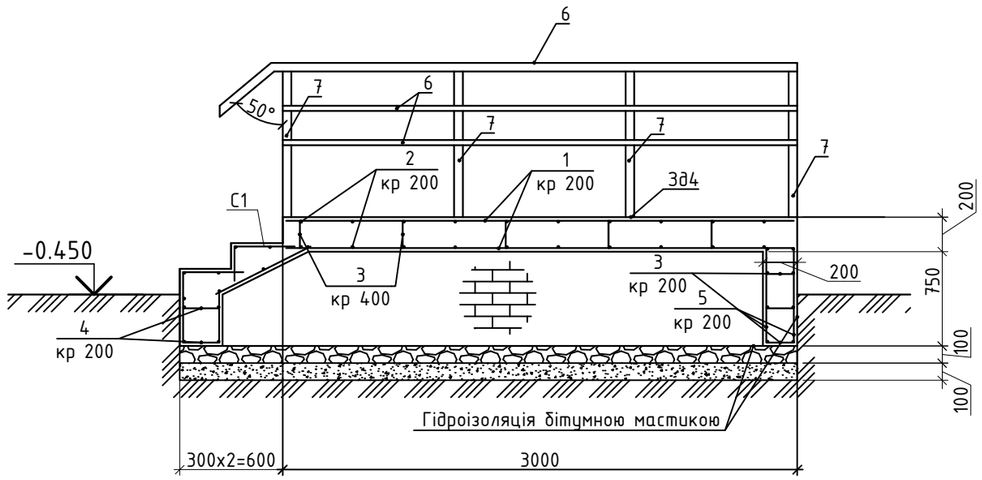

Сітка С1

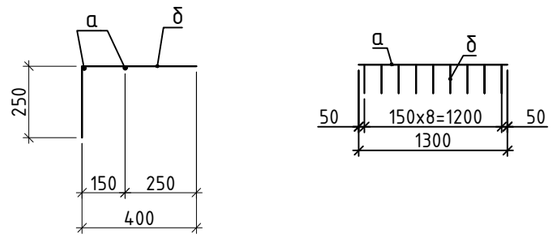

№ поз.	Найменування	Найменування	Кільк.	Масса од.,кг	Прим.
		Сітка С1	1		
а	ДСТУ 3760:2019	Ф6А240С, L=1300	4	0.28	1.12
б	ДСТУ 3760:2019	Ф6А240С, L=650	23	0.14	3.22

№ поз.	Найменування	Найменування	Кільк.	Масса од.,кг	Прим.
		Монолітний ганок Гк4			
1	ДСТУ 3760-2019	Ф10А400С, L=2960	4	1.82	7.28
2	ДСТУ 3760-2019	Ф10А400С, L=1300	10	0.8	8.0
3	ДСТУ 3760-2019	Ф10А400С, L=160	35	0.09	3.15
4	ДСТУ 3760-2019	Ф10А400С, L=210	14	0.12	1.68
5	ДСТУ 3760-2019	Ф10А400С, L=550	21	0.33	6.93
С1	див. дан. арк.	Сітка С1	2		
		Бетон С16/20	1.16м^3		
		Бетон С8/10	0.46м^3		
		Пісок	0.46м^3		
		Цегла М75	0.4м^3		
		Гідроізоляція бітумною мастикою	7.62м^2		горизонт. вертикал.
6	ДСТУ 8940:2019	Труба 50х50х3, L=заг. довж.	4.9м.п.		15.3
7	ДСТУ 8940:2019	Труба 50х25х3, L=заг. довж.	4.5м.п.		19.39
8	ДСТУ 8940:2019	Труба 30х30х3, L=заг. довж.	8.6м.п.		20.81
Зд4	с. 1.400-15, в.1	Закладна деталь МН105-1	5	1	

1. Демонтаж існуючої вхідної групи:
- бетонна основа - 1.04 м^3
- бетонний ганок зі сходами - 1.93 м^3
- цегляна стіна - 0.81 м^3
- металева огорожа - 5.5 м.п.; 14.85 кг
- навіс з шиферу - 4.05 м^2
- металеве кріплення навісу - 10.3 м.п.

2. Металеву конструкцію погрунтувати ГФ-021 і покрасити емалью ПФ-115.

35/2304-25-АБ

«Реконструкція нежитлової будівлі закладу дошкільної освіти № 4 «Дельфін» під спеціалізовані служби для осіб постраждалих від домашнього насильства та/або насильства за ознакою статі по вулиці Корабельна, будинок 8-а в місті Первомайськ, Миколаївської області»

Зм.	Кільк.	Аркуш	№Док.	Підпис	Дата
ГІП		Мартинюк			
Розробив		Колесник			
Перевірив		Мартинюк			

Реконструкція	Стадія	Аркуш	Аркушів
	РП	23	29

Схема вхідної групи №4, розріз 5-5, специфікація

ТОВ "УКРБУДПРОЄКТ"

Схема виходу
на 2 поверсі №1

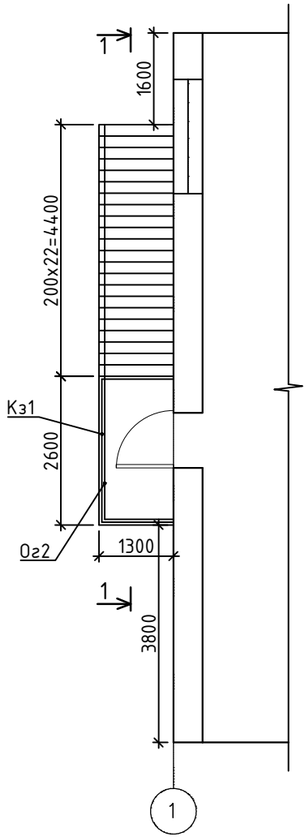

Схема будівлі 2 поверх

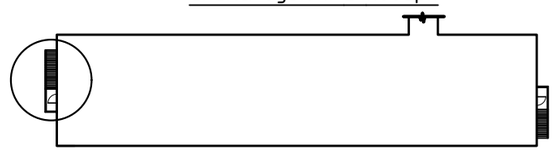

1-1

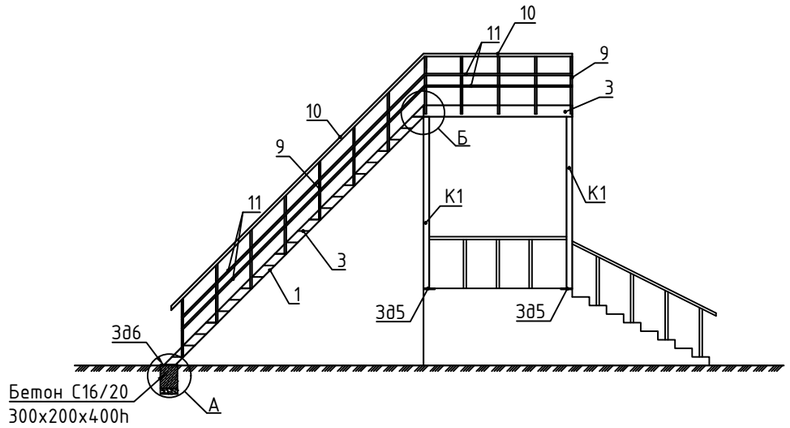

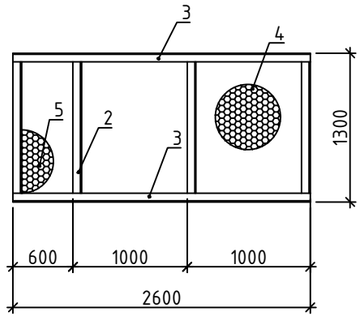

Вузол А

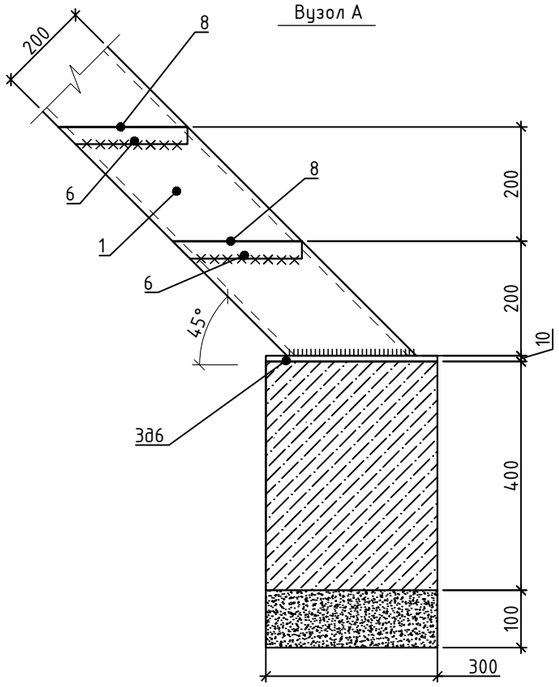

Вузол Б

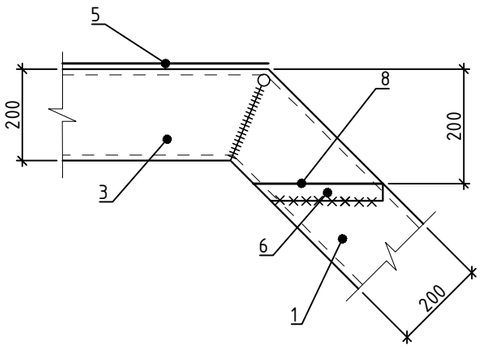

№ поз.	Найменування	Найменування	Кільк.	Масса од.,кг	Прим.
		Металеві сходи Сх1	1		
1	ДСТУ 3436-96	Швелер №20, L=6200	2	114.08	228.16
2	ДСТУ 3436-96	Швелер №20, L=1130	4	20.79	83.16
3	ДСТУ 3436-96	Швелер №20, L=2600	2	47.84	95.68
4	ГОСТ: ДСТУ 8706-78	ПВЛ 406, 1300x1000	2	15.7	31.4
5	ГОСТ: ДСТУ 8706-78	ПВЛ 406, 1300x600	1	9.42	9.42
К1	ДСТУ 8940:2019	Труба 100x100x5, L=заг. довж.	4	14.58	58.32
3д5	с. 1.400-15, в.1	Закладна деталь МН111-6	4	1.6	6.4
3д6	с. 1.400-15, в.1	Закладна деталь МН135-6	2	4.9	9.8
		Бетон С16/20	$0.04м^3$		
		Щебінь середньої фракції (20-40мм)	$0.012м^3$		
		Сходинка			
6	ДСТУ 2251:2018	Кутик 50x32x4, L=200	44	0.48	21.12
7	ДСТУ 2251:2018	Кутик 50x32x4, L=1300	44	3.12	137.28
8	ГОСТ: ДСТУ 8706-78	ПВЛ 406, 1000x200	22	3.14	69.08
		Металева огорожа Ог2	1		
9	ДСТУ 8940:2019	Труба 50x50x3, L=заг. довж.	11.7м.п.	3.13	36.62
10	ДСТУ 8940:2019	Труба 50x25x3, L=заг. довж.	8.8м.п.	4.31	37.92
11	ДСТУ 8940:2019	Труба 30x30x3, L=заг. довж.	17.0м.п.	2.42	41.14

1. Демонтаж існуючих сходів:
- металеві сходи - 54.7 м.п.; 147.69 кг
2. Металеву конструкцію погрунтувати ГФ-021 і покрасити емалью ПФ-115.

Зм.	Кільк.	Аркуш	№Док.	Підпис	Дата
ГІП		Мартинюк			
Розробив		Колесник			
Перевірив		Мартинюк			

35/2304-25-АБ

«Реконструкція нежитлової будівлі закладу дошкільної освіти № 4 «Дельфін» під спеціалізовані служби для осіб постраждалих від домашнього насильства та/або насильства за ознакою статі по вулиці Корабельна, будинок 8-а в місті Первомайськ, Миколаївської області»

Реконструкція	Стадія	Аркуш	Аркушів
	РП	24	29

Схема виходу на 2 поверсі №1, розріз 1-1, специфікація

ТОВ "УКРБУДПРОЄКТ"

Схема виходу
на 2 поверсі №2

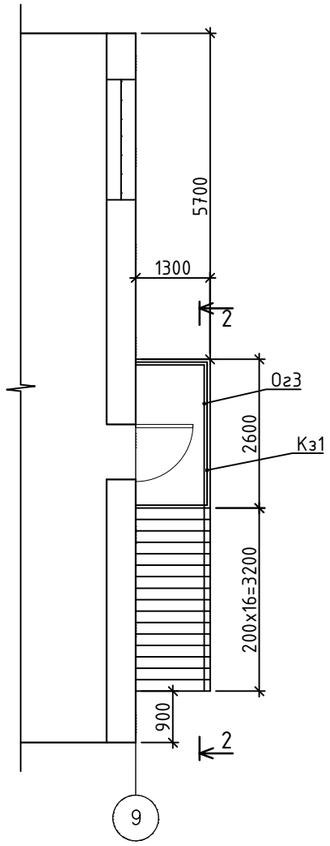

Схема будівлі 2 поверх

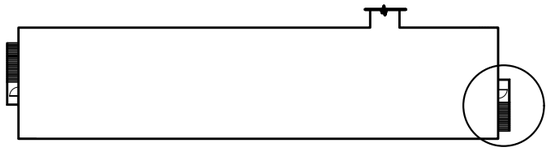

2-2

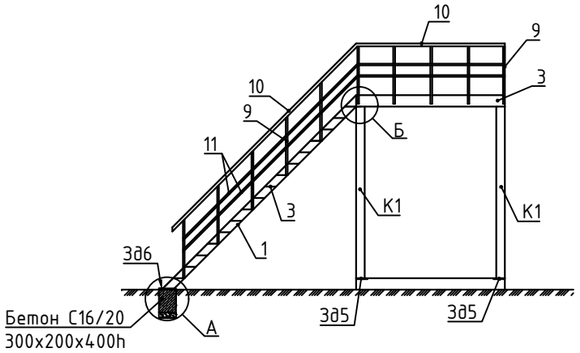

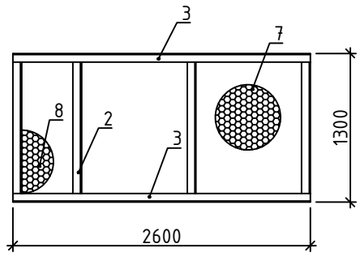

Вузол А

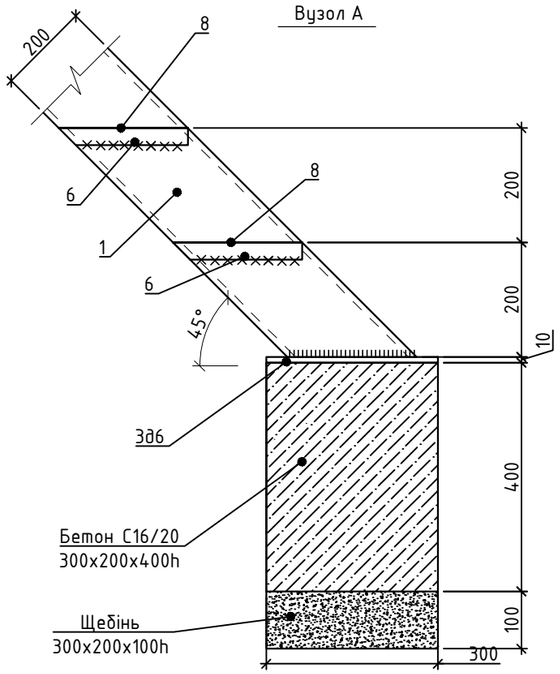

Вузол Б

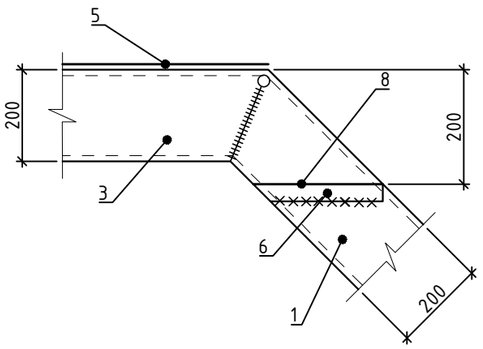

№ поз.	Найменування	Найменування	Кільк.	Масса од.,кг	Прим.
		Металеві сходи Сх2	1		
1	ДСТУ 3436-96	Швелер №20, L=4800	2	88.32	176.64
2	ДСТУ 3436-96	Швелер №20, L=1130	4	20.79	83.16
3	ДСТУ 3436-96	Швелер №20, L=2600	2	47.84	95.68
4	ГОСТ: ДСТУ 8706-78	ПВЛ 406, 1300х1000	2	15.7	31.4
5	ГОСТ: ДСТУ 8706-78	ПВЛ 406, 1300х600	1	9.42	9.42
К1	ДСТУ 8940:2019	Труба 100х100х5, L=заг. довж.	4	14.58	58.32
3д5	с. 1.400-15, в.1	Закладна деталь МН111-6	4	1.6	6.4
3д6	с. 1.400-15, в.1	Закладна деталь МН135-6	2	4.9	9.8
		Бетон С16/20	$0.04м^3$		
		Щебінь середньої фракції (20-40мм)	$0.012м^3$		
		Сходинка			
6	ДСТУ 2251:2018	Кутик 50х32х4, L=200	32	0.48	15.36
7	ДСТУ 2251:2018	Кутик 50х32х4, L=1300	32	3.12	99.84
8	ГОСТ: ДСТУ 8706-78	ПВЛ 406, 1000х200	16	3.14	50.24
		Металева огорожа Ог2	1		
9	ДСТУ 8940:2019	Труба 50х50х3, L=заг. довж.	9.9м.п.	3.13	30.98
10	ДСТУ 8940:2019	Труба 50х25х3, L=заг. довж.	7.1м.п.	4.31	30.6
11	ДСТУ 8940:2019	Труба 30х30х3, L=заг. довж.	14.2м.п.	2.42	34.36

1. Демонтаж існуючих сходів:
- металеві сходи - 46.3 м.п.; 125.01 кг
2. Металеву конструкцію погрунтувати ГФ-021 і покрасити емалью ПФ-115.

Зм.	Кільк.	Аркуш	№Док.	Підпис	Дата
ГІП		Мартинюк			
Розробив		Колесник			
Перевірив		Мартинюк			

35/2304-25-АБ

«Реконструкція нежитлової будівлі закладу дошкільної освіти № 4 «Дельфін» під спеціалізовані служби для осіб постраждалих від домашнього насильства та/або насильства за ознакою статі по вулиці Корабельна, будинок 8-а в місті Первомайськ, Миколаївської області»

Реконструкція	Стадія	Аркуш	Аркушів
	РП	25	29

Схема виходу на 2 поверсі №2, розріз 2-2, специфікація

ТОВ "УКРБУДПРОЄКТ"

1-1

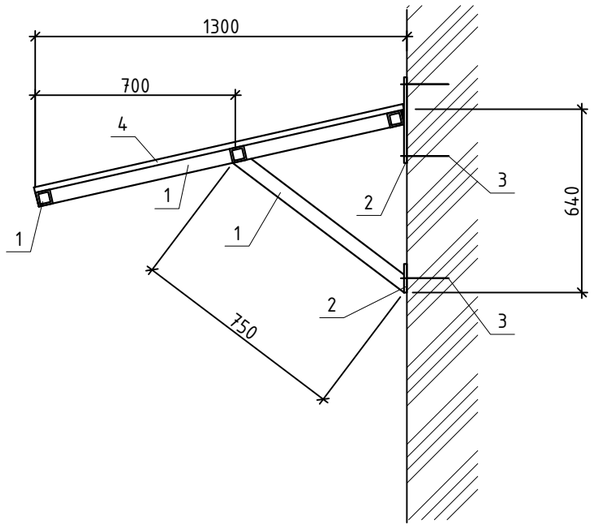

Поз. 2

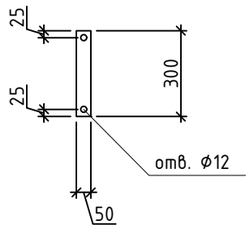

Піддашок Пд1

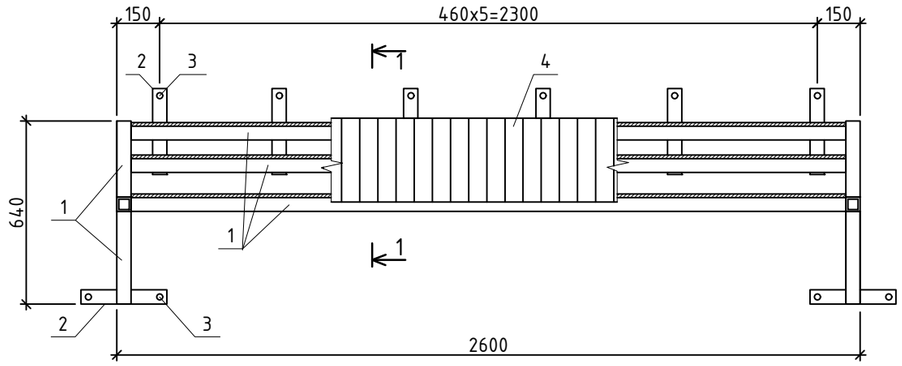

Піддашок Пд2

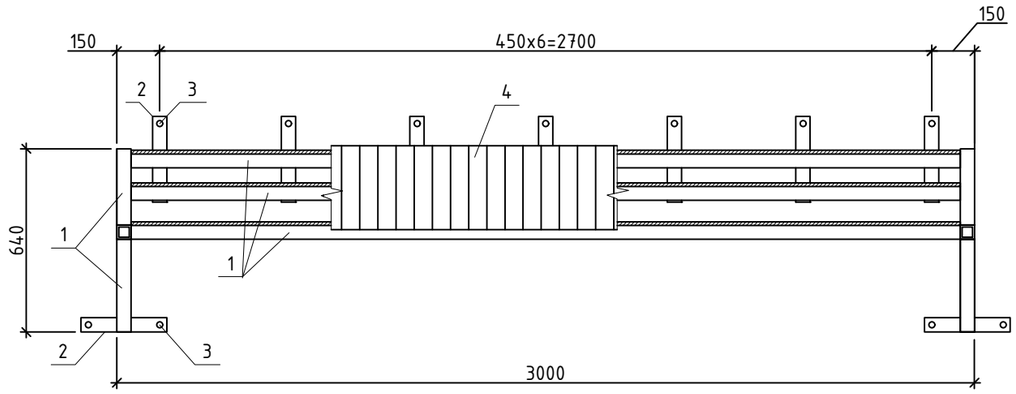

№ поз.	Найменування	Найменування	Кільк.	Масса од.,кг	Прим.
		Піддашок Пд1	2		
1	ДСТУ 8940:2019	Квадр. труба 50х50х5, L=заг. довж.	9.68мп	7.06	68.34
2	ДСТУ 3760-2019	-50х8, L=300	8	0.94	7.52
3	ДСТУ 3760-2019	Шпилька Ф12А400С,L=200,на хім. анкері	16	0.18	2.88
4	ДСТУ 3760-2019	Профнастил С20 0.5	3.38м2		площа козирка
		Піддашок Пд2	1		
1	ДСТУ 8940:2019	Квадр. труба 50х50х5, L=заг. довж.	10.8мп	7.06	76.24
2	ДСТУ 3760-2019	-50х8, L=300	9	0.94	8.46
3	ДСТУ 3760-2019	Шпилька Ф12А400С,L=200,на хім. анкері	18	0.18	3.24
4	ДСТУ 3760-2019	Профнастил С20 0.5	3.9м2		площа козирка

1.Козирки погрунтувати ГФ-021 і пофарбувати емалью ПФ-115.

Зм.	Кільк.	Аркуш	№Док.	Підпис	Дата	35/2304-25-АБ		
						«Реконструкція нежитлової будівлі закладу дошкільної освіти № 4 «Дельфін» під спеціалізовані служби для осіб постраждалих від домашнього насильства та/або насильства за ознакою статі по вулиці Корабельна, будинок 8-а в місті Первомайськ, Миколаївської області»		
ГІП		Мартинюк				Реконструкція	Стадія	Аркуш	Аркушів
Розробив		Колесник					РП	26	29
Перевірив		Мартинюк				Піддашок 1, Піддашок 2, розріз 1-1, специфікація	ТОВ "УКРБУДПРОЄКТ"		

Обойма Об1

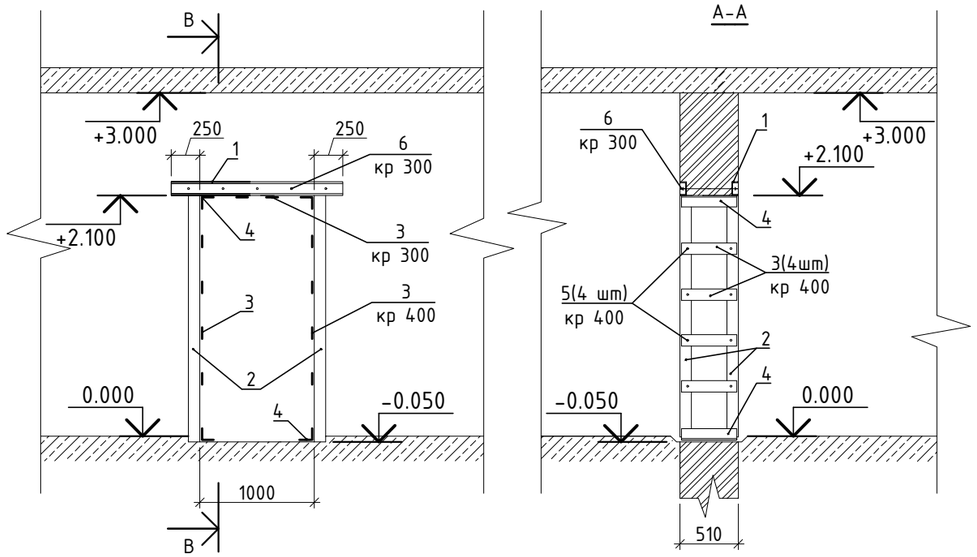

Обойма Об2

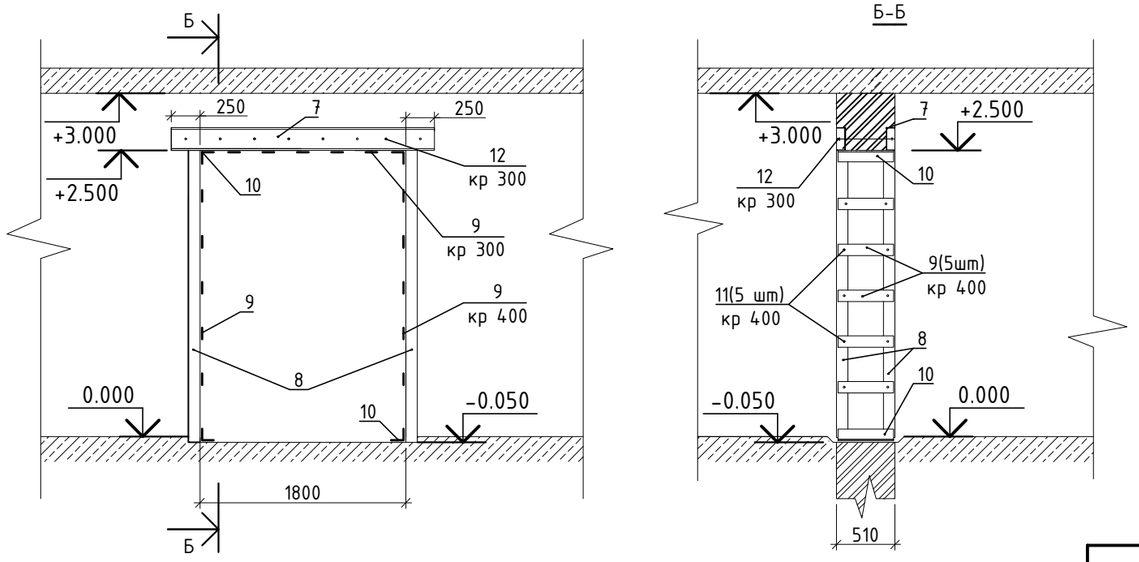

№ поз.	Найменування	Найменування	Кільк.	Масса од.,кг	Прим.
		Металева обойма Об1	2		
1	ДСТУ 3436-96	Швелер №12, L=1500	2	15.6	31.2
2		Кутик 80х80х6, L=2150	4	15.8	63.2
3	ДСТУ 8540:2015	-100х6, L=480	10	2.26	22.6
4	ДСТУ 2251:2018	Кутик 80х80х6, L=480	4	3.53	14.12
5		Рамний анкер 10х150	16		
6	ДСТУ 3760-2019	Стяжний болт Ф12, L=500	5	0.26	1.3
		Металева обойма Об2	3		
7	ДСТУ 3436-96	Швелер №20, L=2300	2	42.32	84.64
8	ДСТУ 2251:2018	Кутик 80х80х6, L=2550	4	18.76	75.04
9	ДСТУ 8540:2015	-100х6, L=480	15	2.26	33.9
10	ДСТУ 2251:2018	Кутик 80х80х6, L=480	4	3.53	14.12
11		Рамний анкер 10х150	16		
12	ДСТУ 3760-2019	Стяжний болт Ф12, L=500	8	0.26	2.08

Схема розташування підсилення прорізів в несучих стінах

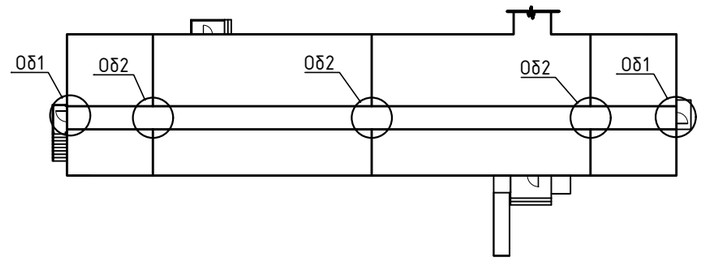

Зм.	Кільк.	Аркуш	№Док.	Підпис	Дата
ГІП		Мартинюк			
Розробив		Колесник			
Перевірив		Мартинюк			

35/2304-25-АБ

«Реконструкція нежитлової будівлі закладу дошкільної освіти № 4 «Дельфін» під спеціалізовані служби для осіб постраждалих від домашнього насильства та/або насильства за ознакою статі по вулиці Корабельна, будинок 8-а в місті Первомайськ, Миколаївської області»

Реконструкція

Стадія	Аркуш	Аркушів
РП	27	29

Обойма Об1, Обойма Об2, розріз А-А, розріз Б-Б, специфікація

ТОВ "УКРБУДПРОЄКТ"

№ поз.	Найменування	Найменування	Кільк.	Масса од.,кг	Прим.
		Металева обойма Об3	1		
1	ДСТУ 3436-96	Швелер №8, L=1300	2	9.16	18.32
2	ДСТУ 2251:2018	Кутик 70х70х6, L=350	4	2.23	8.92
3	ДСТУ 8540:2015	-100х6, L=480	6	2.26	13.56
4	ДСТУ 2251:2018	Кутик 70х70х6, L=480	4	3.06	12.24
5		Рамний анкер 10х150	4		
6	ДСТУ 3760-2019	Стяжний болт Ф12, L=500	5	0.26	1.3
		Металева обойма Об4	1		
7	ДСТУ 3436-96	Швелер №8, L=1800	2	12.69	25.38
8	ДСТУ 2251:2018	Кутик 70х70х6, L=300	4	1.91	7.64
9	ДСТУ 8540:2015	-100х6, L=480	8	2.26	18.08
10	ДСТУ 2251:2018	Кутик 70х70х6, L=480	4	3.06	12.24
11		Рамний анкер 10х150	4		
12	ДСТУ 3760-2019	Стяжний болт Ф12, L=500	6	0.26	1.56
		Металева обойма Об5	1		
13	ДСТУ 3436-96	Швелер №8, L=950	2	6.69	13.38
14	ДСТУ 2251:2018	Кутик 70х70х6, L=300	4	1.91	7.64
15	ДСТУ 8540:2015	-100х6, L=480	4	2.26	9.04
16	ДСТУ 2251:2018	Кутик 70х70х6, L=480	4	3.06	12.24
17		Рамний анкер 10х150	2		
18	ДСТУ 3760-2019	Стяжний болт Ф12, L=500	4	0.26	1.04
		Металева обойма Об6	1		
19	ДСТУ 3436-96	Швелер №8, L=1050	2	7.40	14.8
20	ДСТУ 2251:2018	Кутик 70х70х6, L=260	4	1.66	6.64
21	ДСТУ 8540:2015	-100х6, L=480	5	2.26	11.3
22	ДСТУ 2251:2018	Кутик 70х70х6, L=480	4	3.06	12.24
23		Рамний анкер 10х150	2		
24	ДСТУ 3760-2019	Стяжний болт Ф12, L=500	5	0.26	1.3

Обойма Об3

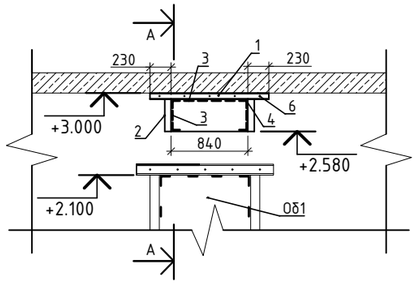

Обойма Об4

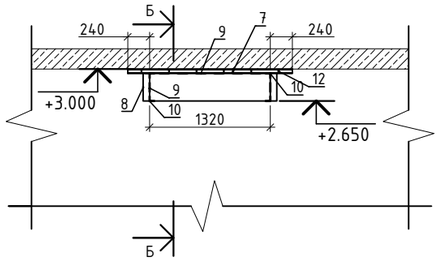

Обойма Об5

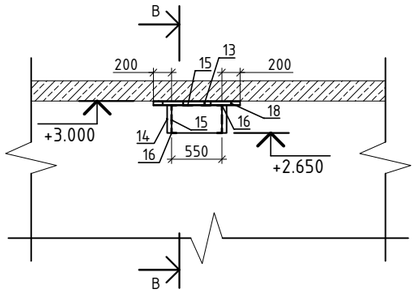

А-А

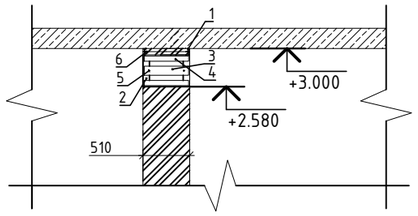

Б-Б

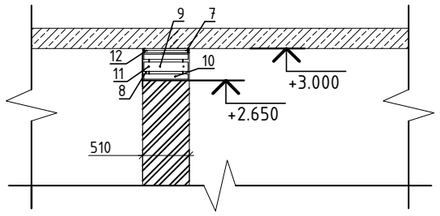

В-В

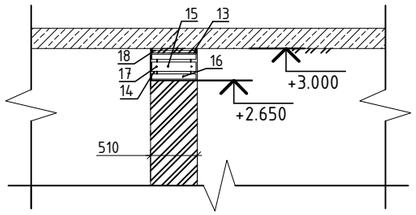

Обойма Об6

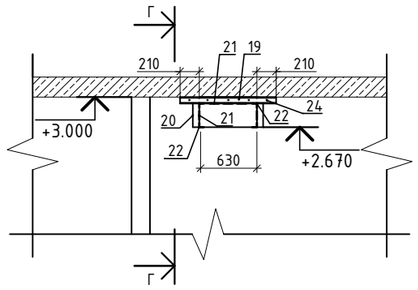

Г-Г

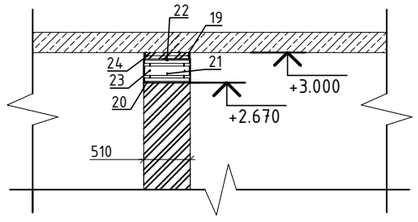

Схема розташування підсилених отворів для розділу ОВ

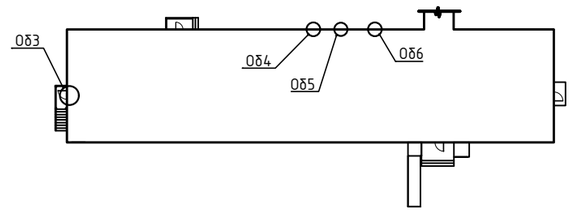

Зм.	Кільк.	Аркуш	№Док.	Підпис	Дата
ГІП		Мартинюк			
Розробив		Колесник			
Перевірив		Мартинюк			

35/2304-25-АБ

«Реконструкція нежитлової будівлі закладу дошкільної освіти № 4 «Дельфін» під спеціалізовані служби для осіб постраждалих від домашнього насильства та/або насильства за ознакою статі по вулиці Корабельна, будинок 8-а в місті Первомайськ, Миколаївської області»

Реконструкція

Стадія	Аркуш	Аркушів
РП	28	29

Обойма Об3-Об6, розріз А-А, Б-Б, В-В, Г-Г, специфікація

ТОВ "УКРБУДПРОЄКТ"

Схема підсилення металевими стяжками

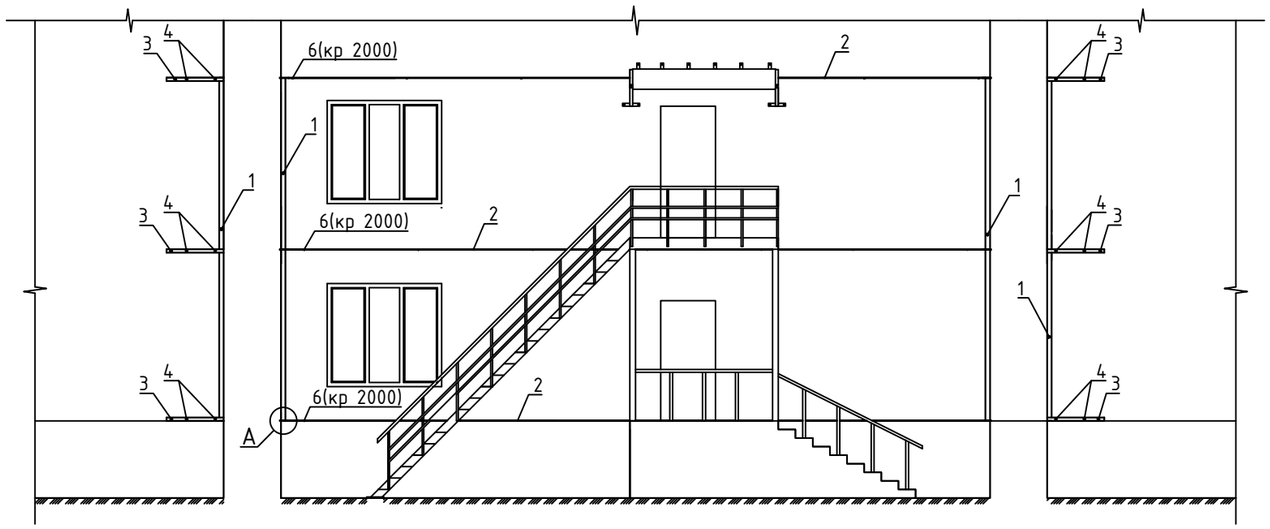

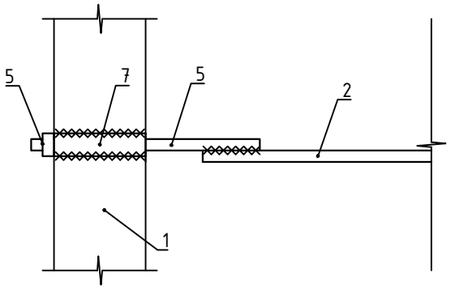

№ поз.	Найменування	Найменування	Кільк.	Масса од.,кг	Прим.
		Металева стяжка Мс1			
1	ДСТУ 2251:2018	Кутик 80х80х6, L=3000	4	22.08	88.32
2	ДСТУ 3760-2019	Ф10А400С, L=заг. довж.	37.2	0.617	22.95
3	ДСТУ 4747:2007	-60х5, L=1000	6	2.35	14.1
4		Анкер клиновий М10	12		
5	ДСТУ 3760-2019	Стяжний болт Ф12, L=150	6	0.13	0.78
6	ДСТУ 3760-2019	Ф8А400С, L=120.	18	0.047	0.84
7	ДСТУ 8943:2019	Труба Ф15х1.5, L=80	6	0.04	0.24

Схема будівлі 2 поверх

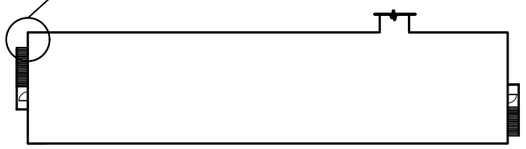

Зм.	Кільк.	Аркуш	№Док.	Підпис	Дата
ГІП		Мартинюк			
Розробив		Колесник			
Перевірив		Мартинюк			

35/2304-25-АБ

«Реконструкція нежитлової будівлі закладу дошкільної освіти № 4 «Дельфін» під спеціалізовані служби для осіб постраждалих від домашнього насильства та/або насильства за ознакою статі по вулиці Корабельна, будинок 8-а в місті Первомайськ, Миколаївської області»

Реконструкція	Стадія	Аркуш	Аркушів
	РП	29	29
Металева стяжка Мс1, вузол А, специфікація	ТОВ "УКРБУДПРОЄКТ"		

Відомість креслень основного комплекту

Аркуш	Найменування креслень	Примітки
1	Загальні дані	
2	План 1-го поверху з мережами В1, Т3, К1, К13	
3	Схема В1, Т3	
4	Схема К1, К13	

Відомість документів, на які посилаються і які додаються

Позначення	Найменування	Примітки
	Документи, на які посилаються	
ДБН В.2.5-64:2012	Внутрішній водопровід та каналізація	
ДСТУ - Н.Б.В.2.5-40-2009	Проектування та монтаж мереж водопостачання	
	та каналізації з пластикових труб	
ДБН В.2.2-9:2018	Будинки і споруди. Громадські будинки та споруди.	
	Основні положення.	
ДБН В 1.1-7-2016	Пожежна безпека об'єктів будівництва	
	Документи, які додаються	
35/2304-25-ВК.С	Специфікація обладнання, виробів і матеріалів	На 4-х аркушах
35/2304-25-ВК	Завдання на проєктування	Додаток 1
35/2304-25-ВК	Розрахунок по системах водопостачання та водовідведення	Додаток 2

Основні показники по системам водопостачання та каналізації

Найменування системи	Потрібний напір на вводі м.вод. ст.	Розрахункова витрата				Встановлена потужність електродвигуна,кВт	Примітка
		$м^3$/доб	$м^3$/год	л/сек.	При пожежі л/сек.		
Водопровід господарчо-питний	20	4,05	1,70	0,93			
Каналізація		4,05	1,70	2,53			

ЗАГАЛЬНІ ВКАЗІВКИ

Робочий проєкт водопостачання і каналізації будівлі розроблений на підставі технічних умов, архітектурних креслень,технологічного завдання і відповідно до ДБН В.2.5-64: 2012.

Технічні рішення, прийняті в робочих кресленнях, відповідають вимогам екологічних, санітарно-гігієнічних, протипожежних та інших діючих норм і правил та забезпечують безпечну для життя і здоров'я людей експлуатацію об'єкта при дотриманні передбачених кресленнями заходів.

У будівлі передбачається запроєктовано:

- В1 - господарсько-питний водопровід;
- Т3 - мережа гарячого водопостачання;
- К1 - побутова каналізація;
- К13 - дренажна каналізація від кондиціонерів.

Джерелом водопостачання є існуюча водопровідна мережа

Вода повинна відповідати ДСанПін 2.2.4-171-10 "Гігієнічні вимоги до води питної, призначеної для споживання людиною".

Для обліку кількості споживаної води у будівлі на вводі водопроводу передбачен існуючий водомірний вузол з лічильником.

Необхідний тиск на вводі складає 20м вод. ст..

Система господарсько-питного водопостачання запроєктована з поліпропіленових труб "KAN-therm" типу PN 16 Ф25х3,5 - Ф20х2,8 мм.

Приготування гарячої води відбувається від електроводонагрівачів.

Система гарячого водопостачання запроєктована з поліпропіленових труб "KAN-therm" типу PN 20 Ф20х3,4 мм.

Прокладку трубопроводів слід виконувати з ухилом 0,002 до спускних пристроїв для забезпечення спорожнення системи під час проведення монтажно-ремонтних робіт.

У будівлі запроєктована система побутової системи каналізацій (К1).

Система каналізації запроектована з труб ПВХ.

Стічні води відводяться за допомогою внутрішньої самопливної мережі в існуючу мережу каналізації.

Мережі каналізації будівлі монтуються із поліпропіленових труб ДСТУ Б В.2.5-32:2007 Ø50 мм, Ø110 мм, які прокладаються скрито в конструкції підлоги та частково відкрито зашиваються вологостійким гіпсокартоном, каналізаційні стояки, що прокладаються відкрито зашиваються вологостійким гіпсокартоном.

Для догляду за каналізаційною мережею передбачено встановлення прочисток та ревізій.

Герметизації випуску у відповідності з комплексом 7373-3 "Ущільнення вводів і випусків".

Монтаж систем водопостачання і каналізації виконувати згідно ДБН В.2.5-64:2012 та ДСТУ-Н Б В.2.5-40.2009.

При розробці проєкту враховані вимоги діючих нормативних документів у т.ч.:

- ДБН А.2.2-3-2014 «Склад і зміст проектної документації на будівництво»;
- ДБН В.2.5-74:2013 «Водопостачання. Зовнішні мережі та споруди. Основні положення проектування»;
- ДБН 2.5.-64-2012. «Внутрішній водопровід та каналізація»;
- ДБН В.2.5-75:2013 «Каналізація. Зовнішні мережі та споруди. Основні положення проектування».

Погоджено

Зам.інв.№

Підпис і дата

Інв.№ ор.

Зм.	Кільк.	Аркуш	№ Док.	Підпис	Дата	35/2304-25-ВК		
						Реконструкція нежитлової будівлі закладу дошкільної освіти № 4 «Дельфін» під спеціалізовані служби для осіб постраждалих від домашнього насильства та/або насильства за ознакою статі по вулиці Корабельна, будинок 8-а в місті Первомайськ, Миколаївської області		
ГІП		Мартинюк			06.25	Водопровід та каналізація 1-ша черга	Стадія	Аркуш	Аркушів
Розробив		Попова			06.25		РП	1	4
Перевірив		Мартинюк			06.25	Загальні дані	ТОВ "УКРБУДПРОЄКТ"		

Формат А3

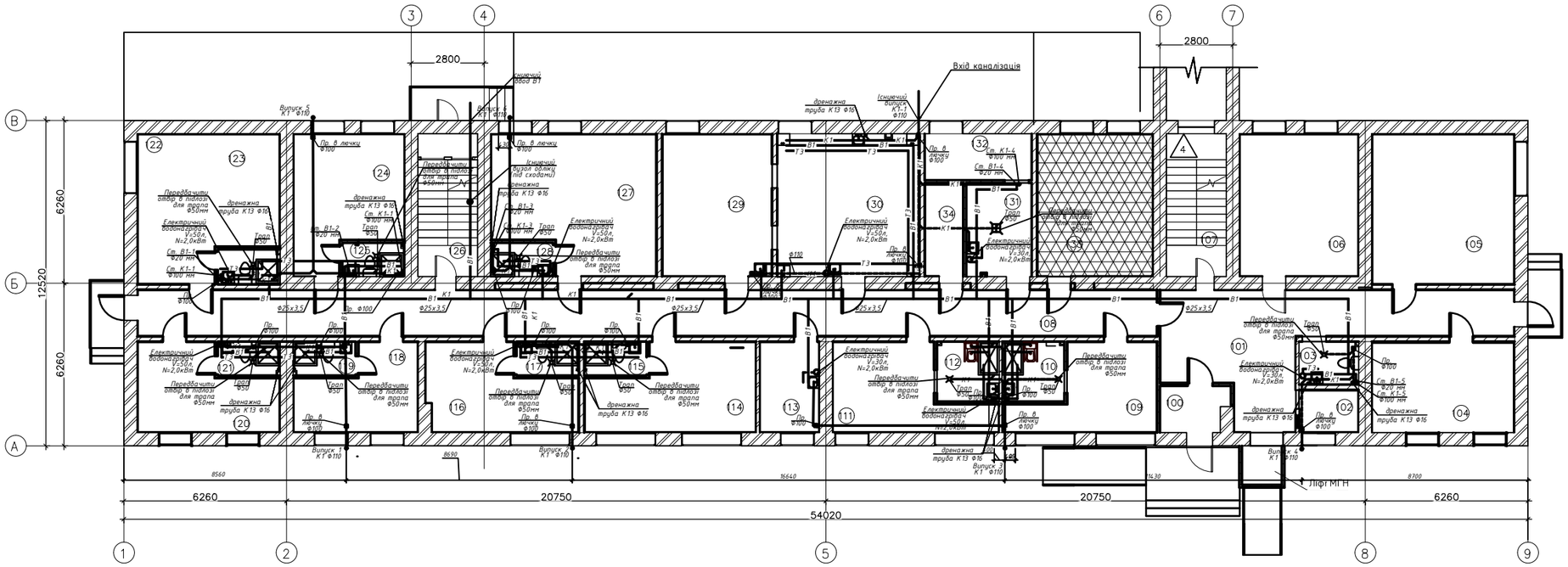

Експлікація приміщень 1-го поверху

Номер за планом	Найменування	Примітка
100	Тамбур	
101	Хол	
102	Рецепція	
103	Санвузол універсальний	
104	Кабінет психолога	
105	Кабінет завідучого притулком	
106	Кабінет соціального працівника	
107	Сходова клітка	
108	Коридор	
109	Кімната для проживання МГН	
110	Санвузол з душовою для МГН	
111	Кімната для проживання МГН	
112	Санвузол з душовою для МГН	
113	Побутова кімната	
114	Кімната для проживання сім'ї з дітьми	
115	Санвузол з душовою	
116	Кімната для проживання сім'ї з дітьми	
117	Санвузол з душовою	
118	Кімната для проживання людей похилого віку	
119	Санвузол з душовою	
120	Кімната для проживання людей похилого віку	
121	Санвузол з душовою	
122	Кімната для проживання багатодітної сім'ї	
123	Санвузол з душовою	
124	Кімната для проживання матері з дитиною	
125	Санвузол з душовою	
126	Сходова клітка	
127	Кімната для проживання багатодітної сім'ї	
128	Санвузол з душовою	
129	Їдальня на 18 місць	
130	Кухня. Власне приготування їжі на 4 робочі місця	
131	Приміщення пральних машин	
132	Приміщення сушіння білизни	
133	Дитяча кімната. Кімната для занять	
134	Комора чистої білизни	

- B1 — Проєктована мережа холодного водопостачання;
- T3 — Проєктована мережа гарячого водопостачання;
- K1 — Проєктована мережа побутової каналізації;
- K13 — Проєктована мережа дренажної каналізації від кондиціонерів.

Зм.	Кільк.	Аркуш	№ Док.	Підпис	Дата
ГІП		Мартинюк			06.25
Розробив		Попова			06.25
Перевірив		Мартинюк			06.25

35/2304-25-ВК

Реконструкція нежитлової будівлі закладу дошкільної освіти № 4 «Дельфін» під спеціалізовані служби для осіб постраждалих від домашнього насильства та/або насильства за ознакою статі по вулиці Корабельна, будинок 8-а в місті Первомайськ, Миколаївської області

Водопровід та каналізація 1-ша черга

Стадія	Аркуш	Аркушів
РП	2	

План 1-го поверху з мережами В1, Т3, К1, К13

ТОВ "УКРБУДПРОЕКТ"

Погоджено

Взам. інв. №

Підпис і дата

Інв. № дубл.

Схема В1, Т3

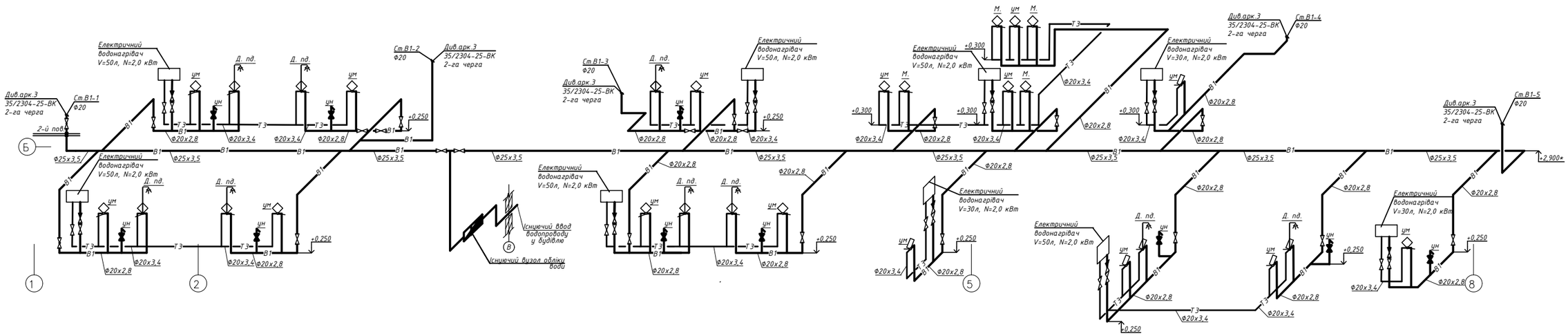

Примітка:

1. Монтаж сантехнічного обладнання виконувати у відповідності з технологічними регламентами підприємства-ввиробника.
2. Трубопроводи прокладаються відкрито і закрито в конструкції підлоги , а також від стіни віднесені умовно.
3. При прокладанні трубопроводів із поліетилену та поліпропилену через плити перекриття робочими кресленнями передбачається використання протипожежних муфт.
4. Позначки прокладання трубопроводів уточнити за місцям перед монтажем при узгодженні з іншими інженерними мережами.

Умовні позначення:

В1	Проектована мережа холодного водопостачання;
Т3	Проектована мережа гарячого водопостачання;
ум	Умивальник;
ун	Унітаз;
Д. пд.	Душевий піддон;
М.	Мийка

Зм.	Кільк.	Аркуш	№ Док.	Підпис	Дата	35/2304-25-ВК		
						Реконструкція нежитлової будівлі закладу дошкільної освіти № 4 «Дельфін» під спеціалізовані служби для осіб постраждалих від домашнього насильства та/або насильства за ознакою статі по вулиці Корабельна, будинок 8-а в місті Первомайськ, Миколаївської області		
ГІП	Мартинюк				06.25	Водопровід та каналізація 1-ша черга	Стадія	Аркуш	Аркушів
Розробив	Попова				06.25		РП	3	
Перевірив	Мартинюк				06.25	Схема В1, Т3	ТОВ "УКРБУДПРОЕКТ"		

Погоджено

Зам.інв.№

Підпис і дата

Інв.№ ориг.

Схема К1, К13

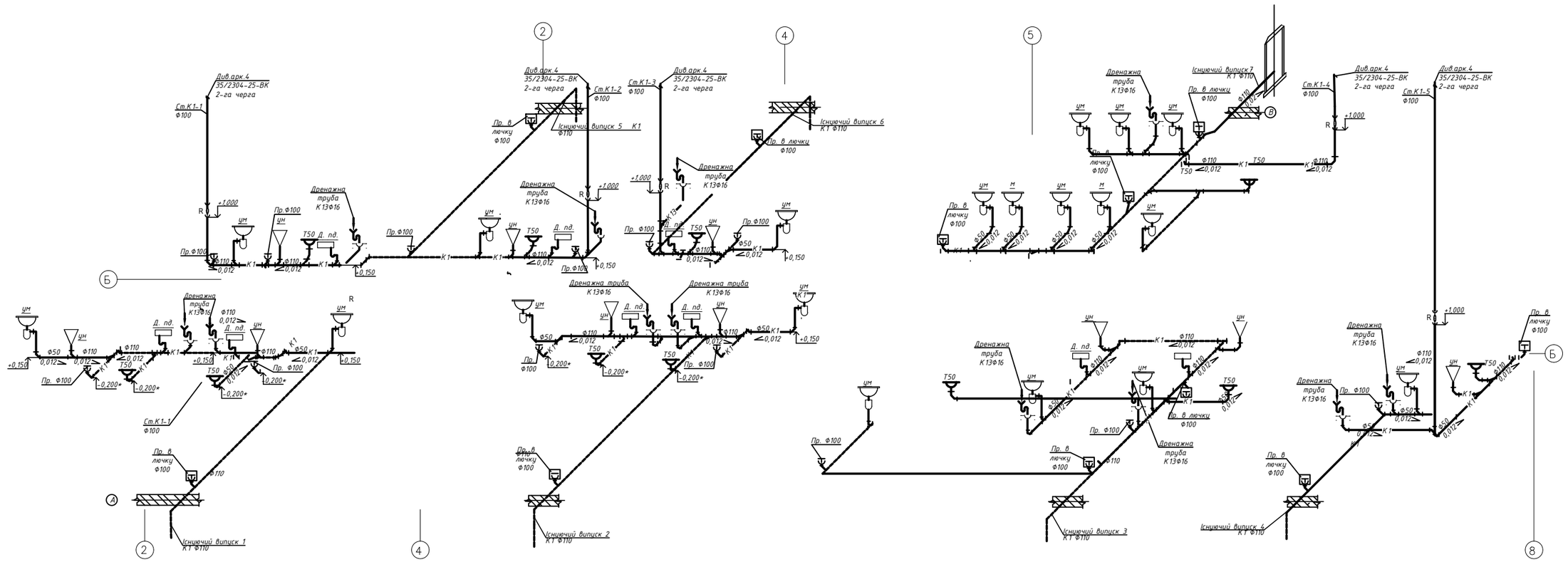

Примітка:

1. Монтаж сантехнічного обладнання виконувати у відповідності з технологічними регламентами підприємства-ввиробника.
2. Трубопроводи прокладаються відкрито і закрито в конструкції підлоги.
3. При прокладанні трубопроводів із поліетилену та поліпропилену через плити перекриття робочими кресленнями передбачається використання протипожежних муфт.
4. Підключення від кондиціонерів згідно завдання ОВ.
5. Позначки прокладання трубопроводів уточнити за місцям перед монтажем при узгодженні з іншими інженерними мережами.

Умовні позначення:

К1	Проєктована мережа побутової каналізації;
К13	Проєктована мережа дренажної каналізації;
ум	Умивальник;
ун	Унітаз;
Д. пд.	Душевий піддон;
М.	Мийка

Зм.	Кільк.	Аркуш	№ Док.	Підпис	Дата	35/2304-25-ВК		
						Реконструкція нежитлової будівлі закладу дошкільної освіти № 4 «Дельфін» під спеціалізовані служби для осіб постраждалих від домашнього насильства та/або насильства за ознакою статі по вулиці Корабельна, будинок 8-а в місті Первомайськ, Миколаївської області		
ГІП	Мартинюк				06.25	Водопровід та каналізація 1-ша черга	Стадія	Аркуш	Аркушів
Розробив	Попова				06.25		РП	4	
Перевірив	Мартинюк				06.25	Схема К1, К13	ТОВ "УКРБУДПРОЕКТ"		

Погоджено

Зам.інв.№

Підпис і дата

Інв.№ дубл.

Позиція	Найменування і технічна характеристика	Тип, марка, позначення документа, опитувального листа	Код обладнання виробів, матеріалів	Завод виробник	Одиниця виміру	Кількість	Маса одиниці, кг	Примітки
1	2	3	4	5	6	7	8	9
	1-ий поверх							
	Обладнання							
1	Унітаз із функцією біде				компл.	10		
2	Умивальник із змішувачем				компл.	15		
3	Мийка				компл.	4		
4	Піддон глибокий з душовою сіткою на гнучкому шлангі				компл.	7		
5	Душова сітка, без піддона, на гнучкому шлангі				компл.	2		
6	Змішувач для мийкі				компл.	4		
7	Змішувач для душу				компл.	9		
8	Водонагрівач електричний ,V=50 л, N=2,0 кВт				компл.	6		
9	Водонагрівач електричний ,V=30 л, N=2,0 кВт				компл.	3		

Примітка:
В місцях, де специфікація чи опис систем та рішень містить посилання на конкретні марку чи виробника або на конкретний процес, що характеризує роботу певного суб'єкта господарювання, чи на торгові марки, патенти, типи або конкретне місце походження чи спосіб виробництва, вважати вираз "або еквівалент"

Погоджено

Зам.інв.№

Підпис і дата

Інв.№ ориг.

Зм.	Кільк.	Аркуш	№Док.	Підпис	Дата
ГІП		Мартинюк			06.25
Розробив		Попова			06.25
Перевірив		Мартинюк			06.25

35/2304-25-ВК.С

Реконструкція нежитлової будівлі закладу дошкільної освіти № 4 «Дельфін» під спеціалізовані служби для осіб постраждалих від домашнього насильства та/або насильства за ознакою статі по вулиці Корабельна, будинок 8-а в місті Первомайськ, Миколаївської області

Водопровід та каналізація
1-ша черга

Стадія	Аркуш	Аркушів
РП	1	4

Специфікація обладнання, виробів і матеріалів

ТОВ "УКРБУДПРОЕКТ"

Позиція	Найменування і технічна характеристика	Тип, марка, позначення документа, опитувального листа	Код обладнання виробів, матеріалів	Завод виробник	Одиниця виміру	Кількість	Маса одиниці, кг	Примітки
1	2	3	4	5	6	7	8	9
	Господарчо-питний водопровід В1							
1	Труба з поліпропілену PP-R (PN16) для водопостачання:							
	Ф20х2,8 мм	KAN-therm			м	60,0		10% запас
	Ф25х3,5 мм	KAN-therm			м	80,0		10% запас
2	Вентиль запірний кутовий Ø15 мм для підключення	по типу Wavin						
	сантехнічних приладів				шт	50		10% запас
3	Протипожежна муфта Ø20 мм				шт	5		
4	Кріплення поліетиленових трубопроводів				кг	5,0		10% запас
5	Кульовий кран Ø25 мм муфтовий	по типу VALTEC		VT.214.N	шт	15		10% запас
6	Кульовий кран Ø20 мм муфтовий	по типу VALTEC		VT.214.N	шт	35		10% запас
7	Фасонні частини поліетиленові	по типу Wavin			кг	5,0		10% запас
	Гаряче водопостачання Т3							
1	Труба з поліпропілену PP-R (PN20) для водопостачання:							
	Ф20х3,4 мм	KAN-therm			м	40,0		10% запас
2	Вентиль запірний кутовий Ø15 мм для підключення	по типу Wavin						
	сантехнічних приладів				шт	35		10% запас
3	Кріплення поліетиленових трубопроводів				кг	2,0		10% запас
4	Запобіжний клапан Ф15 мм муфтовий	по типу VALTEC			шт	9		
5	Фасонні частини поліетиленові	по типу Wavin			кг	2,0		10% запас

Примітка:
В місцях, де специфікація чи опис систем та рішень містить посилання на конкретні марку чи виробника або на конкретний процес, що характеризує роботу певного суб'єкта господарювання, чи на торгові марки, патенти, типи або конкретне місце походження чи спосіб виробництва, вважати вираз "або еквівалент"

Погоджено

Зам.інв.№

Підпис і дата

Інв.№ ориг.

Позиція	Найменування і технічна характеристика	Тип, марка, позначення документа, опитувального листа	Код обладнання виробів, матеріалів	Завод виробник	Одиниця виміру	Кількість	Маса одиниці, кг	Примітки
1	2	3	4	5	6	7	8	9
	Побутова каналізація К1							
1	Труба ПВХ каналізаційна Ø50 мм та фасонні частини	ДСТУ Б В.2.5-32:2007			м	50,0		10% запас
2	Труба ПВХ каналізаційна Ø110 мм та фасонні частини	ДСТУ Б В.2.5-32:2007			м	70,0		10% запас
3	Трап Ø50				шт	11		
4	Прочистка Ø50 мм з заглушкою				шт	5		
5	Прочистка Ø110 мм в лючку				шт	6		
6	Прочистка Ø110 мм з заглушкою				шт	15		
7	Ревізія Ø110 мм				шт	5		
8	Дверцята пластмасові (розм. 250х400) для доступу до							
	ревізій				шт	5		
9	Ущільнення випуску	Комплекс 7373-3			місць	1		
10	Протипожежна муфта Ø110 мм				шт	5		
	Дренажна каналізація К13							
1	Труба з поліпропілену PP-R (PN16) для водопостачання:							
	Ф20х2,8 мм			EKOPLASTIK	м	50,0		10% запас
2	Гідрозатвор на трубу Ø20х2,8 мм				шт	12		
3	Кріплення трубопроводів DN20				кг	2,5		

Примітка:
В місцях, де специфікація чи опис систем та рішень містить посилання на конкретні марку чи виробника або на конкретний процес, що характеризує роботу певного суб'єкта господарювання, чи на торгові марки, патенти, типи або конкретне місце походження чи спосіб виробництва, вважати вираз "або еквівалент"

Погоджено

Зам.інв.№

Підпис і дата

Інв.№ ориг.

Зм.	Кільк.	Аркуш	№док.	Підпис	Дата	35/2304-25-ВК.С	Аркуш 3

Формат А3

Позиція	Найменування і технічна характеристика	Тип, марка, позначення документа, опитувального листа	Код обладнання виробів, матеріалів	Завод виробник	Одиниця виміру	Кількість	Маса одиниці, кг	Примітки
1	2	3	4	5	6	7	8	9
	Демонтаж							
	Господарчо-питний водопровід В1							
1	Труба з поліпропілену PP-R (PN16) для водопостачання:							
	Ф20х2,8 мм				м	60,0		10% запас
	Ф25х3,5 мм				м	80,0		10% запас
	Побутова каналізація К1							
1	Труба ПВХ каналізаційна Ø50 мм та фасонні частини	ДСТУ Б В.2.5-32:2007			м	50,0		10% запас
2	Труба ПВХ каналізаційна Ø110 мм та фасонні частини	ДСТУ Б В.2.5-32:2007			м	70,0		10% запас

Примітка:
В місцях, де специфікація чи опис систем та рішень містить посилання на конкретні марку чи виробника або на конкретний процес, що характеризує роботу певного суб'єкта господарювання, чи на торгові марки, патенти, типи або конкретне місце походження чи спосіб виробництва, вважати вираз "або еквівалент"

Погоджено

Зам.інв.№

Підпис і дата

Інв.№ ориг.

Відомість робочих креслень основного комплекту

Лист	Найменування	Примітка
1	Загальні дані	2 аркуша
2	Ввідно-розподільний пристрій ВРП. Схема електрична однолінійна принципова	
3	Щит РЩ1. Схема електрична однолінійна принципова	
4	Щит ЩВіК1. Схема електрична однолінійна принципова	2 аркуша
5	Щит ЩЕВП1. Схема електрична однолінійна принципова	
6	Щит ЩО1. Схема електрична однолінійна принципова	
7	Щит ЩАО. Схема електрична однолінійна принципова	
8	Основна та додаткова система урівнювання потенціалів	
9	План розеткової мережі першого поверху	
10	План мережі освітлення першого поверху	
11	План мережі водонагрівачів, кондиціонування та вентиляції першого поверху	

Відомість документів на які посилаються, та що додаються

Позначення	Найменування	Примітка
	Документи, на які посилаються	
ПУЕ	Правила улаштування електроустановок	
СНиП 3.05.06-85	Электротехнические устройства	
ДСТУ Б В.2.5-82-2016	Електробезпека в будівлях і спорудах. Вимоги до захисних заходів від ураження електричним струмом	
ДБН В.2.5.-28-2018	Природне і штучне освітлення	
ДБН А.3.2-2-2009	Охорона праці і промислова безпека в будівництві	
ДБН В.2.5-23:2010	Проектування електрообладнання об'єктів цивільного призначення	
НАПБ А.01.001-2014	Правила пожежної безпеки в Україні	
	Документи, які додаються	
35/2304-25-ЕТР.С	Специфікація обладнання, виробів та	
	матеріалів.	

Робоча документація виконана відповідно до діючих норм, правил, інструкцій, стандартів і забезпечує безпечну експлуатацію будівлі при дотриманні передбачених проектом заходів, а також норм і правил експлуатації

Змін.	Кільк.	Арк.	№док.	Підпис	Дата
ГІП		Мартинюк			
Розробив		Горбачевський			
Перевірив		Мартинюк			

35/2304-25-ЕТР

Реконструкція нежитлової будівлі закладу дошкільної освіти № 4 «Дельфін» під спеціалізовані служби для осіб постраждалих від домашнього насильства та/або насильства за ознакою статі по вулиці Корабельна, будинок 8-а в місті Первомайськ, Миколаївської області

Електротехнічні рішення (І черга)

Стадія	Аркуш	Аркушів
РП	1	11

Загальні дані (початок)

ТОВ "УКРБУДПРОЄКТ"

Зам. інв. №

Підпис і дата

Інв. № ориг.

Формат А3

Умовні позначення

Позначення	Найменування
	Щит робочого освітлення
	Щит аварійного освітлення
	Щит розподільчий
	Розетка 2-х пол. з захисним контактом IP44 зовнішньої установки
	Розетка 2-х пол. з захисним контактом IP20 внутрішньої установки
	Вимикач IP44 зовнішньої установки
	Вимикач IP20 внутрішньої установки
	Бокс з диф.автоматом для підключення водонагрівача
	Лінія робочого живлення у гофротрубі
	Лінія аварійного живлення у гофротрубі
	Кабель у короді
	Кабель у гофротрубі

Загальні вказівки

1. Вихідними даними для розробки даного комплекту креслень є креслення будівельної та технологічної частин проекту, та завдання суміжних розділів ОВ, ВК.
2. Робочі креслення розроблені відповідно до діючих норм, правил і стандартів.
3. По надійністі електропостачання об'єкт відноситься до II категорі з виділенною I категорією протипожежної безпеки.
4. Напруга живлення ~380В/220В
5. Основні електротехнічні показники наведені на однолінійних схемах.
6. Комутаційні апарати захисту прийняті виробництва фірми "EATON". Можлива заміна на апарати з аналогічними характеристиками інших виробників, без зміни прийнятих проектних рішень.
7. Проектом передбачене робоче та аварійне освітлення. Живлення робочого освітлення передбачено від щита ЩО. Живлення аварійного освітлення передбачено від щита ЩАО.
8. Світлотехнічний розрахунок виконаний методом питомої потужності відповідно до вимог ДБН.2.5-28:2018 "Природне та штучне освітлення". Типи світильників і освітленість обрані з урахуванням призначення приміщення і вказані на плані. Розрахунок освітленості проведений за допомогою програми DIALux.
9. Аварійне (евакуаційне та безпеки) освітлення передбачено на шляхах евакуації людей. Всі шляхи евакуації позначені світловими покажчиками «Вихід».
10. Світильники аварійного освітлення виділені з числа світильників робочого освітлення і відмічені умовним позначенням.
11. Світлові покажчики "Вихід" встановити над дверима(див проект пожежної сигналізації/охорони).
12. Проектом передбачено управління освітлення вимикачами за місцем. Установка вимикачів освітлення на висоті 1,0 м від підлоги.
13. Кабелі для всіх електроприймачів обрані по допустимому току, перевірені по падінню напруги і забезпечення автоматичного відключення аварійної ділянки при виникненні короткого замикання.
14. Розподільчі та групові мережі робочого живлення виконані кабелем ВВГнг-LS, аварійного живлення кабелем ВВГнг-FRLS розрахункового перетину.
15. Всі металеві частини електрообладнання нормально не перебувають під напругою, повинні бути заземлені відповідно до ПУЕ.
16. Всі монтажні роботи виконувати відповідно до вимог ПУЕ і СНіП 3.05.06-85.
17. Проходи через стіни повинні бути виконані у відрізках труб, коробах, або отворах. Прокладку самостійного захисного провідника виконувати починаючи від групового електрощита. Нульовий захисний провідник повинен приєднуватися до захисних контактів штепсельних розеток і обладнання. При живленні декількох штепсельних розеток однієї групової лінії відгалуження захисного провідника до кожної штепсельної розетки повинно виконуватися в місцях відгалуження в розподільчих коробках і в коробах для монтажа розеток одним з прийнятих способів (пайка, зварка, опресовка, спеціальні затискачі, клеми і т. д.)
18. Послідовне включення в захисний провідник захисних контактів розеток не допускається. Приєднання до групового щита під спільний контактний захисний затискач нульового робочого та захисного провідників забороняється. Електропроводка згідно ПУЕ п. 2.1.31 повинна забезпечувати можливість легкого розпізнавання по всій довжині провідників за кольорами:
- блакитний колір - для позначення нульового робочого провідника електричної мережі;
- двокольорового комбінації жовто-зеленого кольору - для позначення захисного або нульового захисного провідника;
- чорного, коричневого, червоного, фіолетового, сірого, рожевого, білого, помаранчевого, рожевого кольору - для позначення фазного провідника.
19. Електрообладнання і матеріали, що застосовуються при монтажі повинні мати сертифікати відповідності стандартам України, а кабельна продукція та ПВХ труби додатково - сертифікат пожежної безпеки згідно з НАПБ А. 01.001-2014.
20. Система зрівнювання потенціалів з'єднує між собою наступні струмопровідні частини;
- захисний провідник (PEN) лінії живлення;
- заземлюючий провідник, шо приєднаний до контуру заземлення;
- металеві труби комунікацій, що входять в будівлю (труби гарячого і холодного водопостачання, опалення, тощо).
21. З'єднувальна система зрівнювання потенціалів виконується монтажним проводом ПВ3 перетином 6кв.мм.
22. Магістральну смугу 40х4 прокласти на висоті 0,3 м від підлоги по всьому периметру приміщень щитової та агрегатної. З'єднати смугу 40х4 з існуючим контуром заземлення (матеріал врахований).

Зам. інв. №	
Підпис і дата	
Інв. № ориг.	

Змін.	Кільк.	Арк.	№док.	Підпис	Дата	35/2304-25-ЕТР	Аркуш 1.2

Формат А3

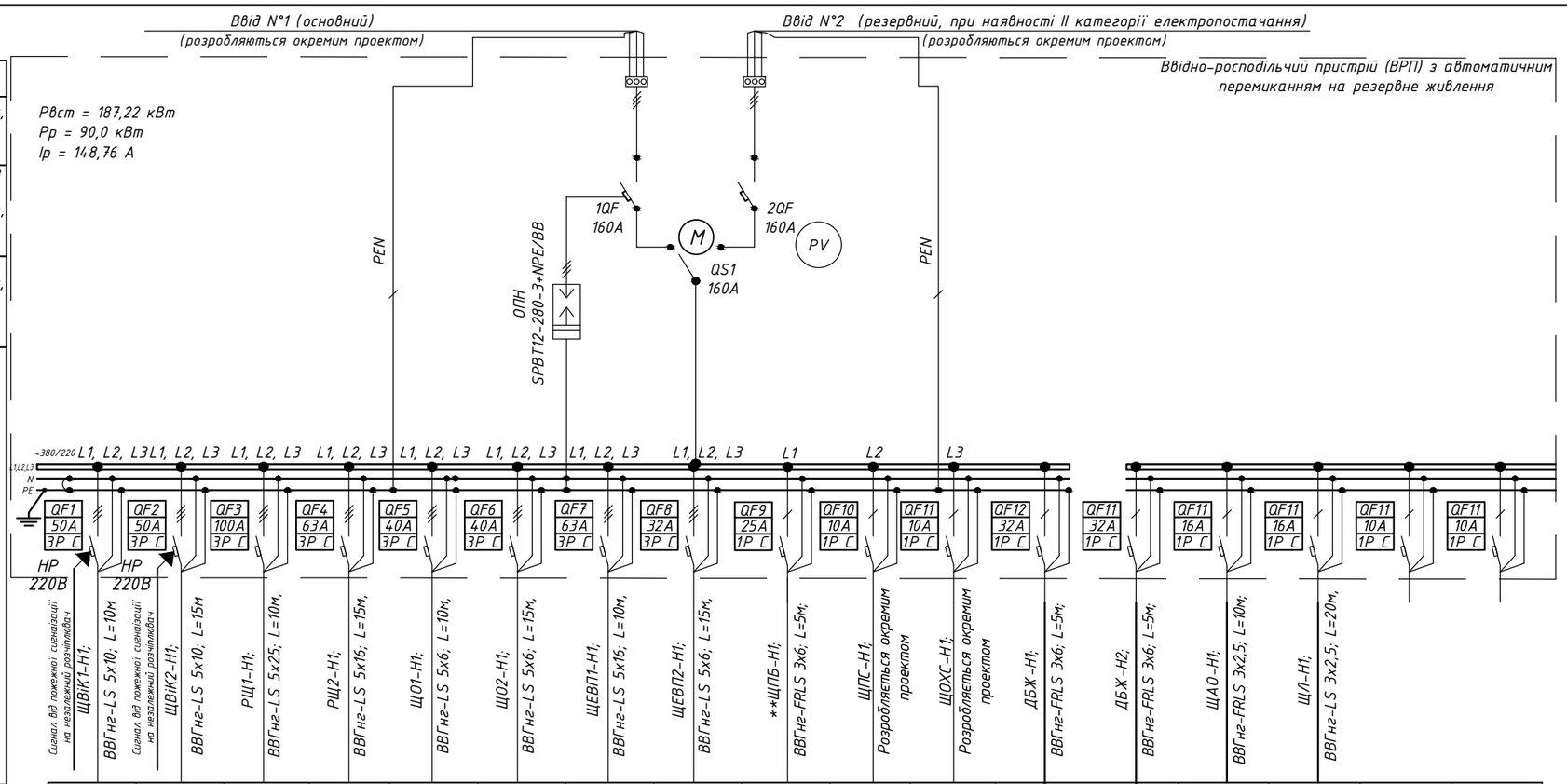

Дані мережі живлення																	
Шинопровод, розподільний пункт	Позначення, тип, Іном, А, розчеплювач або плавка вставка, А																
	Тип, напруга, переріз (шинопровід), розрахунковий струм, А, встановлена потужність, кВт																
Апарат лінії, що відходить	Позначення, тип, Іном, А, розчеплювач або плавка вставка, А																
Марка і переріз провідника / Маркування і довжина ділянки мережі																	
Електроприймач	Номер за планом	ЩВіК1	ЩВіК2	РЩ1	РЩ2	ЩО1	ЩО2	ЩЕВП1	ЩЕВП2	ЩПБ	*ЩПС	*ЩОХС					
	Тип	–	–	–	–	–		–	–	–	–	–					
	Ру/Рр, кВт	27,26/17,72	22,93/17,45	51,2/28,6	29,5/19,2	3,4/2,89	4,23/3,38	28,0/16,8	14,0/9,8	1,5	1,0	1,0			1,0	2,2		
	Ин, В	380	380	380	380	380	380	380	380	230	230	230			230	230		
	Ір/Іп, А	29,28	23,47	47,39	31,67	4,78	5,6	25,84	16,2	9,48	4,35	4,35			4,35	9,56		
	Найменування механізму за планом	Щит вентиляції та кондиціонування 1 поверх	Щит вентиляції та кондиціонування 2 поверх	Розподільчий щит 1 поверх	Розподільчий щит 2 поверх	Щит освітлення 1 поверх	Щит освітлення 2 поверх	Щит електричних водопідігрівачів 1 поверх	Щит електричних водопідігрівачів 2 поверх	Щит пожежної безпеки	Шафа Пожежної сигналізації із штатним ДБЖ	Шафа Охоронної сигналізації із штатним ДБЖ	Блок аварійного живлення з батареєю		Щит аварійного освітлення	Щит аварійного освітлення	Резерв	Резерв

1. * – щити розробляються та поставляються за окремим проектом.
2. ** – кабель обран з розрахунком на додаткових електроприймачів.
3. Дане креслення є підставою для замовлення та виготовлення ВРП.
4. Підключення щита пожежної безпеки (ЩПБ) виконати перед рубильником введення резерву.
5. До установки прийняті апарати виробництва фірми "Eaton". Можлива заміна на апарати з аналогічними характеристиками інших виробників, без зміни прийнятих проектних рішень.
6. У щиті передбачити 20% резервного місця для можливого додаткового встановлення апаратів.
7. Ступінь захисту щита не нижче IP55.
8. Підвід кабелів живлення знизу, розподільчих мереж зверху.
9. Щит вбудованого монтажу 581х975х160. Матеріал корпусу – метал.

Специфікація матеріалів		
ВВГнг-LS	5х25	– 10 м
ВВГнг-LS	5х16	– 20 м
ВВГнг-LS	5х10	– 25 м
ВВГнг-LS	5х6	– 40 м
ВВГнг-FRLS	3х6	– 15 м
ВВГнг-FRLS	3х2,5	– 10 м
ВВГнг-FRLS	2х1,5	– 20 м

Змін.	Кільк.	Арк.	№док.	Підпис	Дата
ГІП		Мартинюк			
Розробив		Горбачевський			
Перевірив		Мартинюк			

35/2304-25-ЕТР

Реконструкція нежитлової будівлі закладу дошкільної освіти № 4 «Дельфін» під спеціалізовані служби для осіб постраждалих від домашнього насильства та/або насильства за ознакою статі по вулиці Корабельна, будинок 8-а в місті Первомайськ, Миколаївської області

Електротехнічні рішення (І черга)

Стадія	Аркуш	Аркушів
РП	2	

Ввідно-розподільний пристрій ВРП. Схема електрична однолінійна принципова

ТОВ "УКРБУДПРОЕКТ"

Зам. інв. №

Підпис і дата

Інв. № ориг.

Формат А3

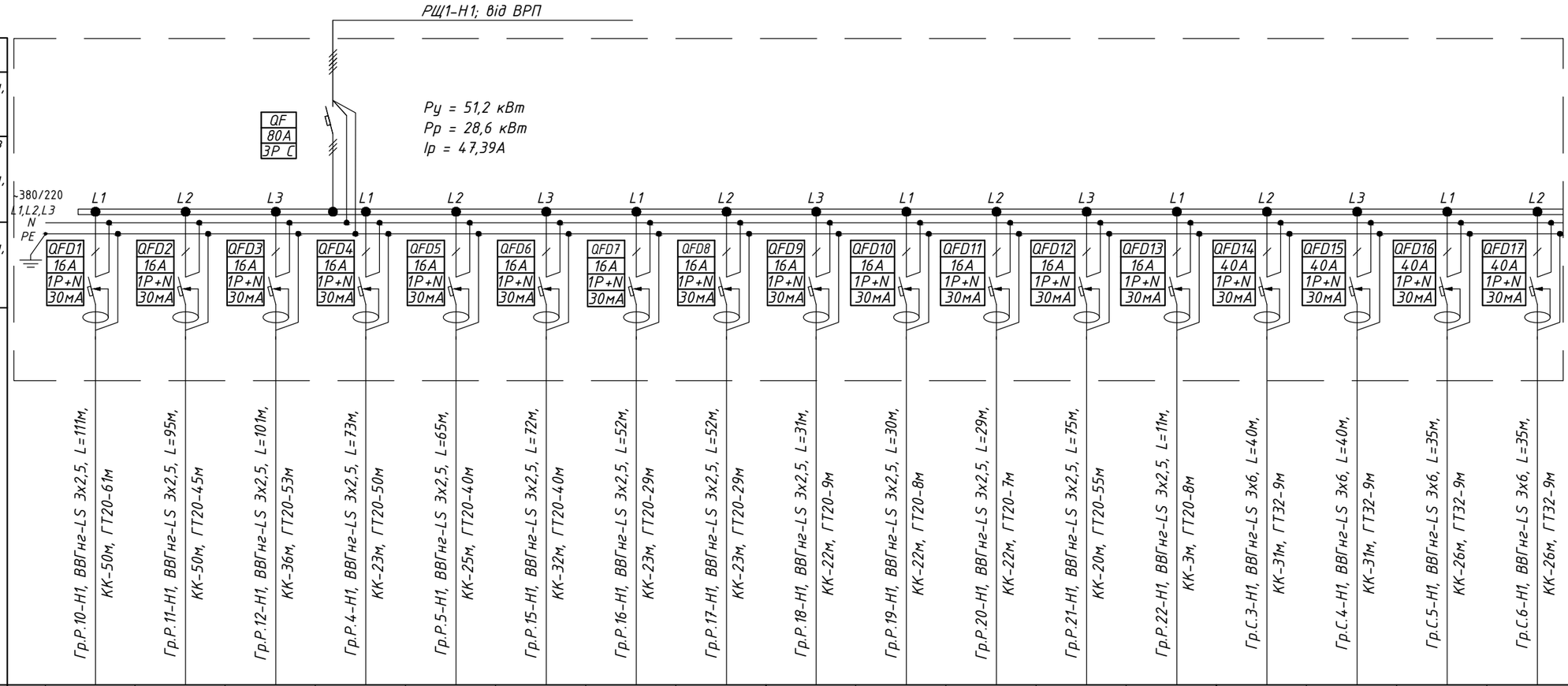

Дані мережі живлення																		
Шинопровод, розподільний пункт	Позначення, тип, Іном, А, розчеплювач або плавка вставка, А																	
	Тип, напруга, переріз (шинопровід), розрахунковий струм, А, встановлена потужність, кВт																	
Апарат лінії, що відходить	Позначення, тип, Іном, А, розчеплювач або плавка вставка, А																	
Марка і переріз провідника	Маркування і довжина ділянки мережі		Гр.Р.10-Н1, ВВГнг-LS 3х2,5, L=111м, КК-50м, ГТ20-61м	Гр.Р.11-Н1, ВВГнг-LS 3х2,5, L=95м, КК-50м, ГТ20-45м	Гр.Р.12-Н1, ВВГнг-LS 3х2,5, L=101м, КК-36м, ГТ20-53м	Гр.Р.4-Н1, ВВГнг-LS 3х2,5, L=73м, КК-23м, ГТ20-50м	Гр.Р.5-Н1, ВВГнг-LS 3х2,5, L=65м, КК-25м, ГТ20-40м	Гр.Р.15-Н1, ВВГнг-LS 3х2,5, L=72м, КК-32м, ГТ20-40м	Гр.Р.16-Н1, ВВГнг-LS 3х2,5, L=52м, КК-23м, ГТ20-29м	Гр.Р.17-Н1, ВВГнг-LS 3х2,5, L=52м, КК-23м, ГТ20-29м	Гр.Р.18-Н1, ВВГнг-LS 3х2,5, L=31м, КК-22м, ГТ20-9м	Гр.Р.19-Н1, ВВГнг-LS 3х2,5, L=30м, КК-22м, ГТ20-8м	Гр.Р.20-Н1, ВВГнг-LS 3х2,5, L=29м, КК-22м, ГТ20-7м	Гр.Р.21-Н1, ВВГнг-LS 3х2,5, L=75м, КК-20м, ГТ20-55м	Гр.Р.22-Н1, ВВГнг-LS 3х2,5, L=11м, КК-3м, ГТ20-8м	Гр.С.3-Н1, ВВГнг-LS 3х6, L=40м, КК-31м, ГТ32-9м	Гр.С.4-Н1, ВВГнг-LS 3х6, L=40м, КК-31м, ГТ32-9м	Гр.С.5-Н1, ВВГнг-LS 3х6, L=35м, КК-26м, ГТ32-9м	Гр.С.6-Н1, ВВГнг-LS 3х6, L=35м, КК-26м, ГТ32-9м
Електроприймач	Умовне позначення на плані		–	–	–	–	–	–	–	–	–					–	–		
	Номер за планом		Гр.Р.10	Гр.Р.11	Гр.Р.12	Гр.Р.13	Гр.Р.14	Гр.Р.15	Гр.Р.16	Гр.Р.17	Гр.Р.18	Гр.Р.19	Гр.Р.20	Гр.Р.21	Гр.Р.22	Гр.С.3	Гр.С.4	Гр.С.5	Гр.С.6
	Тип		–	–	–	–	–	–	–	–	–	–	–	–	–				
	Ру/Рр, кВт		1,5	1,5	1,0	1,0	1,0	1,5	2,0	2,0	2,5	1,8	1,9	1,0	0,5	8,0	8,0	8,0	8,0
	Uн, В		230	230	230	230	230	230	230	230	230	230	230	230	230	230	230	230	230
	Ір/Іп, А		6,52	6,52	4,35	4,35	4,35	6,52	8,7	8,7	10,87	7,83	8,26	4,35	2,17	34,78	34,78	34,78	34,78
	Найменування механізму за планом		Розеткова мережа прим. 122-125	Розеткова мережа прим. 118-121	Розеткова мережа прим. 114-117	Розеткова мережа прим. 109-112	Розеткова мережа прим. 101,107,126	Розеткова мережа прим. 127	Розеткова мережа прим. 129,130	Розеткова мережа прим. 130	Розеткова мережа прим. 131	Розеткова мережа прим. 131	Розеткова мережа прим. 131	Розеткова мережа прим. 104,105,106	Розеткова мережа прим. 102	Розеткова мережа прим. 130	Розеткова мережа прим. 130	Розеткова мережа прим. 130	Розеткова мережа прим. 130

1. Дане креслення є підставою для замовлення та виготовлення щита РЩ1.
2. До установки прийняті апарати виробництва фірми "EATON". Можлива заміна на апарати з аналогічними характеристиками інших виробників, без зміни прийнятих проектних рішень.
3. У щиті передбачити 20% резервного місця для можливого додаткового встановлення апаратів.
4. Ступінь захисту щита не нижче IP31.
5. Підвід кабелів зверху.
6. Щит вбудовуємого монтажу.

Специфікація матеріалів		
ВВГнг-LS	3х2,5	- 797м
ВВГнг-LS	3х6	- 150м
ГТ	Ф20	- 434м
ГТ	Ф32	- 36м

Змін.	Кільк.	Арк.	№док.	Підпис	Дата
ГІП		Мартинюк			
Розробив		Горбачевський			
Перевірив		Мартинюк			

35/2304-25-ЕТР

Реконструкція нежитлової будівлі закладу дошкільної освіти № 4 «Дельфін» під спеціалізовані служби для осіб постраждалих від домашнього насильства та/або насильства за ознакою статі по вулиці Корабельна, будинок 8-а в місті Первомайськ, Миколаївської області

Електротехнічні рішення (І черга)

Стадія	Аркуш	Аркушів
РП	3	

Щит РЩ1.
Схема електрична однолінійна принципова

ТОВ "УКРБУДПРОЕКТ"

Зам. інв. №

Підпис і дата

Інв. № ориг.

Формат А3

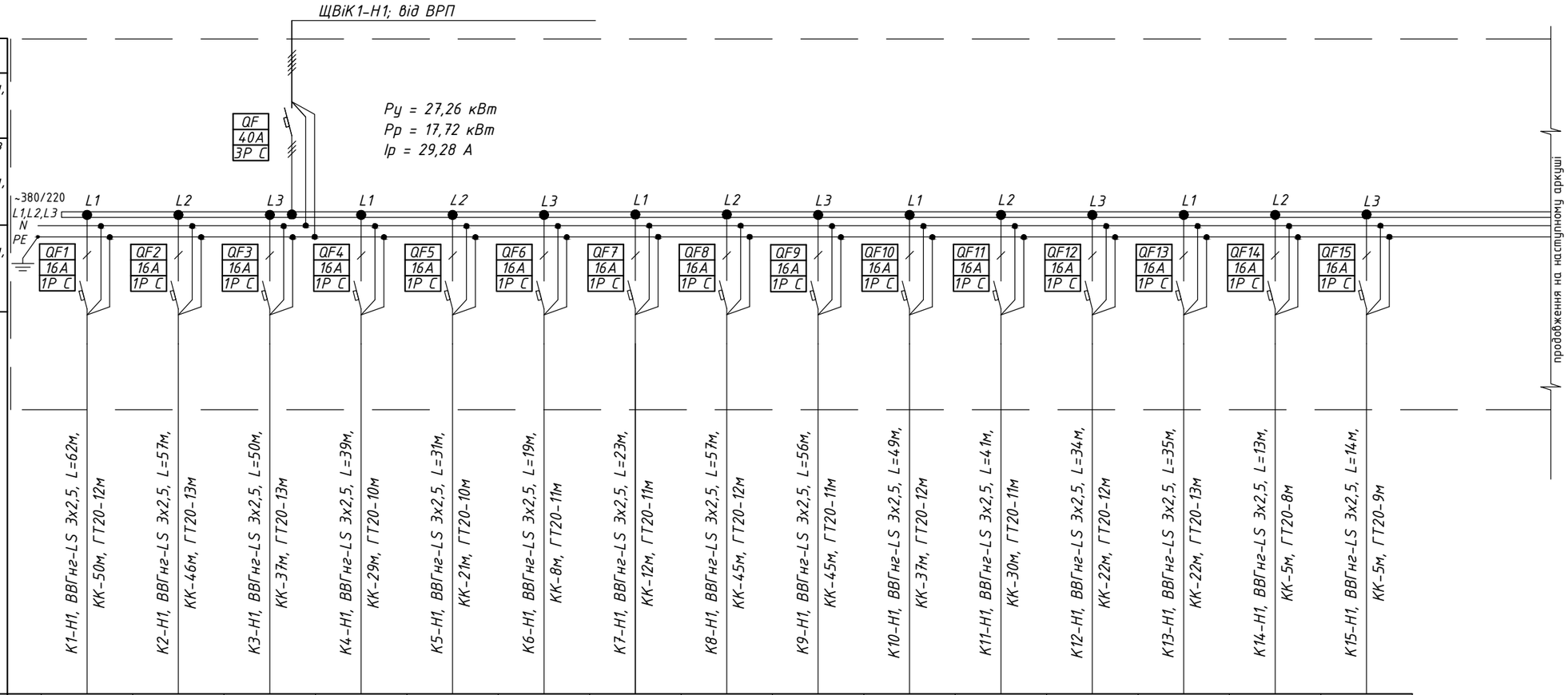

Дані мережі живлення																
Шинопровод, розподільний пункт	Позначення, тип, Іном, А, розчеплювач або плавка вставка, А															
	Тип, напруга, переріз (шинопровід), розрахунковий струм, А, встановлена потужність, кВт															
Апарат лінії, що відходить	Позначення, тип, Іном, А, розчеплювач або плавка вставка, А															
Марка і переріз провідника	Маркування і довжина ділянки мережі		К1-Н1, ВВГнг-LS 3х2,5, L=62м, КК-50м, ГТ20-12м	К2-Н1, ВВГнг-LS 3х2,5, L=57м, КК-46м, ГТ20-13м	К3-Н1, ВВГнг-LS 3х2,5, L=50м, КК-37м, ГТ20-13м	К4-Н1, ВВГнг-LS 3х2,5, L=39м, КК-29м, ГТ20-10м	К5-Н1, ВВГнг-LS 3х2,5, L=31м, КК-21м, ГТ20-10м	К6-Н1, ВВГнг-LS 3х2,5, L=19м, КК-8м, ГТ20-11м	К7-Н1, ВВГнг-LS 3х2,5, L=23м, КК-12м, ГТ20-11м	К8-Н1, ВВГнг-LS 3х2,5, L=57м, КК-45м, ГТ20-12м	К9-Н1, ВВГнг-LS 3х2,5, L=56м, КК-45м, ГТ20-11м	К10-Н1, ВВГнг-LS 3х2,5, L=49м, КК-37м, ГТ20-12м	К11-Н1, ВВГнг-LS 3х2,5, L=41м, КК-30м, ГТ20-11м	К12-Н1, ВВГнг-LS 3х2,5, L=34м, КК-22м, ГТ20-12м	К13-Н1, ВВГнг-LS 3х2,5, L=35м, КК-22м, ГТ20-13м	К14-Н1, ВВГнг-LS 3х2,5, L=13м, КК-5м, ГТ20-8м	К15-Н1, ВВГнг-LS 3х2,5, L=14м, КК-5м, ГТ20-9м
Електроприймач	Умовне позначення на плані		–	–	–	–	–	–	–	–	–	–	–	–	–	–	–
	Номер за планом		К1	К2	К3	К4	К5	К6	К7	К8	К9	К10	К11	К12	К13	К14	К15
	Тип		–	–	–	–	–	–	–	–	–	–	–	–	–	–	–
	Ру/Рр, кВт		1,5	1,23	1,5	1,5	1,5	1,5	1,5	1,5	1,5	1,5	1,7	1,5	1,5	1,5	1,23
	Uн, В		230	230	230	230	230	230	230	230	230	230	230	230	230	230	230
	Ір/Іп, А		6,52	5,35	6,52	6,52	6,52	6,52	6,52	6,52	6,52	6,52	7,4	6,52	6,52	6,52	5,35
	Найменування механізму за планом		Зовнішній блок системи кондиціонування	Зовнішній блок системи кондиціонування	Зовнішній блок системи кондиціонування	Зовнішній блок системи кондиціонування	Зовнішній блок системи кондиціонування	Зовнішній блок системи кондиціонування	Зовнішній блок системи кондиціонування	Зовнішній блок системи кондиціонування	Зовнішній блок системи кондиціонування	Зовнішній блок системи кондиціонування	Зовнішній блок системи кондиціонування	Зовнішній блок системи кондиціонування	Зовнішній блок системи кондиціонування	Зовнішній блок системи кондиціонування	Зовнішній блок системи кондиціонування

1. Дане креслення є підставою для замовлення та виготовлення щита ЩВіК1.
2. До установки прийняті апарати виробництва фірми "Hager"Volta". Можлива заміна на апарати з аналогічними характеристиками інших виробників, без зміни прийнятих проектних рішень.
3. У щиті передбачити 20% резервного місця для можливого додаткового встановлення апаратів.
4. Ступінь захисту щита не нижче IP31.
5. Підвід кабелів зверху.
6. Щит вбудовуємого монтажу.

Специфікація матеріалів		
ВВГнг-LS	3х2,5	– 667м
ГТ	Ф20	– 191м

Змін.	Кільк.	Арк.	№док.	Підпис	Дата
ГІП		Мартинюк			
Розробив		Горбачевський			
Перевірив		Мартинюк			

35/2304-25-ЕТР

Реконструкція нежитлової будівлі закладу дошкільної освіти № 4 «Дельфін» під спеціалізовані служби для осіб постраждалих від домашнього насильства та/або насильства за ознакою статі по вулиці Корабельна, будинок 8-а в місті Первомайськ, Миколаївської області

Електротехнічні рішення (І черга)

Стадія	Аркуш	Аркушів
РП	4.1	2

Щит ЩВіК1.
Схема електрична однолінійна принципова

ТОВ "УКРБУДПРОЕКТ"

Зам. інв. №

Підпис і дата

Інв. № ориг.

Формат А3

Дані мережі живлення						
Шинопровод, розподільний пункт	Позначення, тип, Іном, А, розчеплювач або плавка вставка, А					
	Тип, напруга, переріз (шинопровід), розрахунковий струм, А, встановлена потужність, кВт					
Апарат лінії, що відходить	Позначення, тип, Іном, А, розчеплювач або плавка вставка, А					
Марка і переріз провідника	Маркування і довжина ділянки мережі		ПВ1-Н1, ВВГнг-LS 3х2,5, L=38м, КК-30м, ГТ20-8м	ПВ2-Н1, ВВГнг-LS 3х2,5, L=36м, КК-28м, ГТ20-8м	ПВ3-Н1, ВВГнг-LS 3х2,5, L=13м, КК-5м, ГТ20-8м	
Електроприймач	Умовне позначення на плані		–	–	–	
	Номер за планом		ПВ1	ПВ2	ПВ3	
	Тип		–	–	–	
	Ру/Рр, кВт		2,3	1,5	1,5	
	Uн, В		230	220	230	
	Ір/Іп, А		10,0	6,52	6,52	
	Найменування механізму за планом		Припливно витяжна установка	Припливно витяжна установка	Внутрішній блок VRV системи	

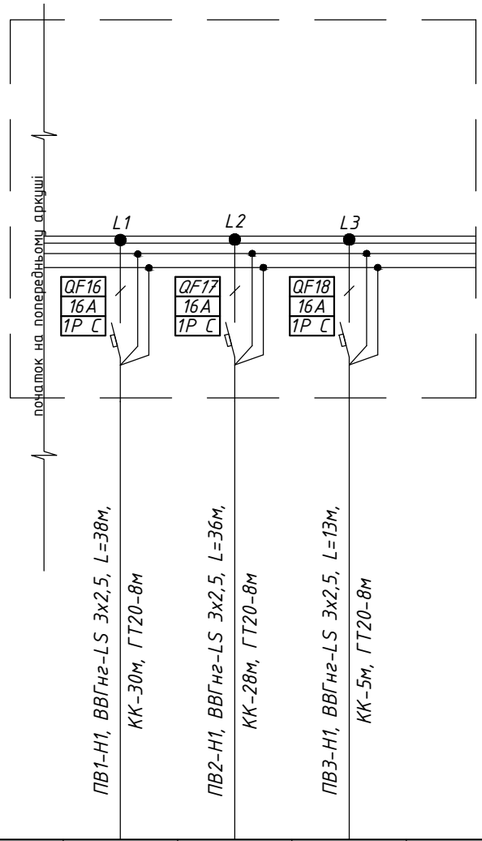

Зам. інв. №

Підпис і дата

Інв. № ориг.

Змін.	Кільк.	Арк.	№док.	Підпис	Дата	35/2304-25-ЕТР	Аркуш 4.2

Формат А3

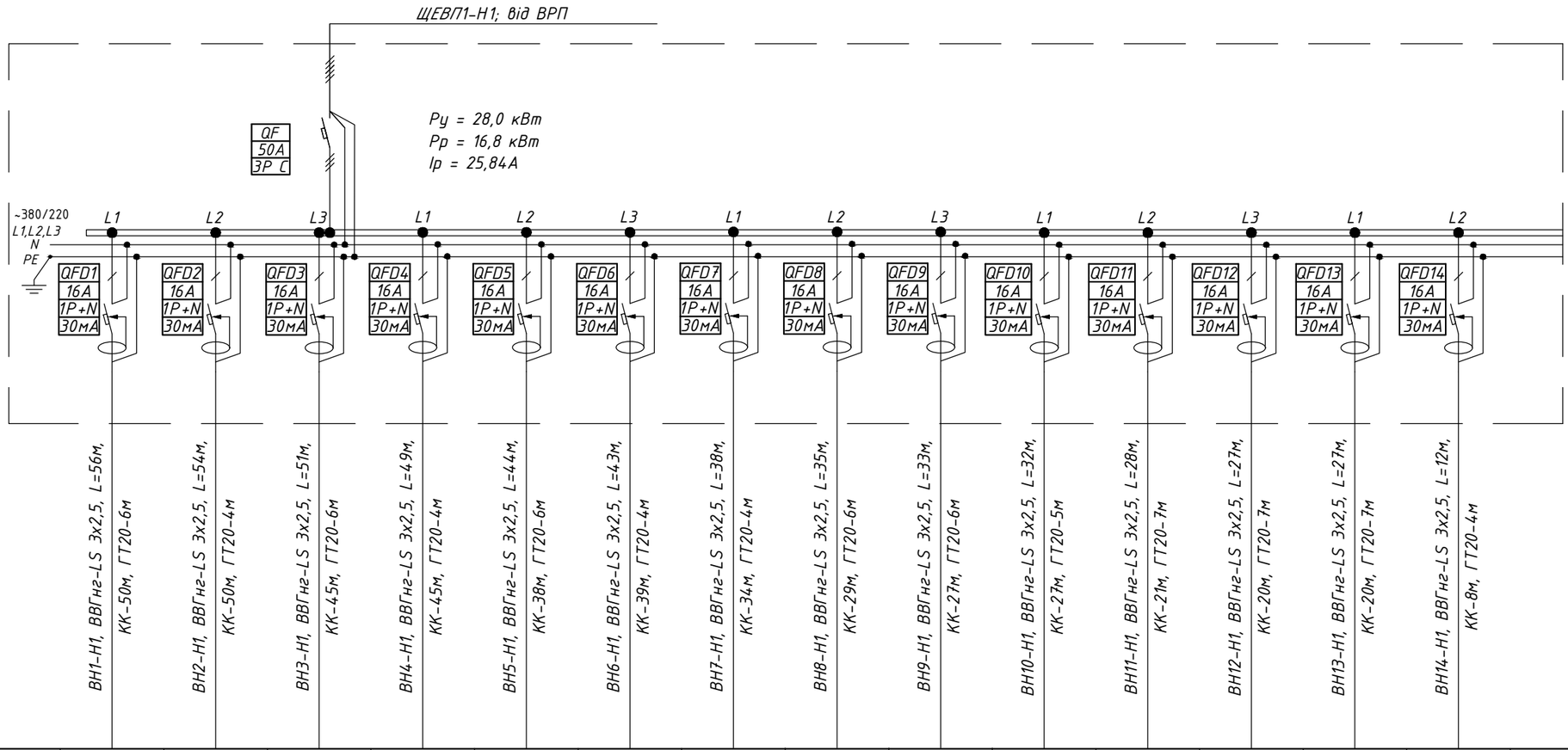

Дані мережі живлення																
Шинопровод, розподільний пункт	Позначення, тип, Іном, А, розчеплювач або плавка вставка, А															
	Тип, напруга, переріз (шинопровід), розрахунковий струм, А, встановлена потужність, кВт															
Апарат лінії, що відходить	Позначення, тип, Іном, А, розчеплювач або плавка вставка, А															
Марка і переріз провідника	Маркування і довжина ділянки мережі		ВН1-Н1, ВВГнг-LS 3х2,5, L=56м, КК-50м, ГТ20-6м	ВН2-Н1, ВВГнг-LS 3х2,5, L=54м, КК-50м, ГТ20-4м	ВН3-Н1, ВВГнг-LS 3х2,5, L=51м, КК-45м, ГТ20-6м	ВН4-Н1, ВВГнг-LS 3х2,5, L=49м, КК-45м, ГТ20-4м	ВН5-Н1, ВВГнг-LS 3х2,5, L=44м, КК-38м, ГТ20-6м	ВН6-Н1, ВВГнг-LS 3х2,5, L=43м, КК-39м, ГТ20-4м	ВН7-Н1, ВВГнг-LS 3х2,5, L=38м, КК-34м, ГТ20-4м	ВН8-Н1, ВВГнг-LS 3х2,5, L=35м, КК-29м, ГТ20-6м	ВН9-Н1, ВВГнг-LS 3х2,5, L=33м, КК-27м, ГТ20-6м	ВН10-Н1, ВВГнг-LS 3х2,5, L=32м, КК-27м, ГТ20-5м	ВН11-Н1, ВВГнг-LS 3х2,5, L=28м, КК-21м, ГТ20-7м	ВН12-Н1, ВВГнг-LS 3х2,5, L=27м, КК-20м, ГТ20-7м	ВН13-Н1, ВВГнг-LS 3х2,5, L=27м, КК-20м, ГТ20-7м	ВН14-Н1, ВВГнг-LS 3х2,5, L=12м, КК-8м, ГТ20-4м	
Електроприймач	Умовне позначення на плані		–	–	–	–	–	–	–	–	–	–	–	–	–	–	
	Номер за планом		ВН1	ВН2	ВН3	ВН4	ВН5	ВН6	ВН7	ВН8	ВН9	ВН10	ВН11	ВН12	ВН13	ВН14	
	Тип		–	–	–	–	–	–	–	–	–	–	–	–	–	–	
	Ру/Рр, кВт		2,0	2,0	2,0	2,0	2,0	2,0	2,0	2,0	2,0	2,0	2,0	2,0	2,0	2,0	
	Uн, В		230	230	230	230	230	230	230	230	230	230	230	230	230	230	
	Ір/Іп, А		8,7	8,7	8,7	8,7	8,7	8,7	8,7	8,7	8,7	8,7	8,7	8,7	8,7	8,7	
	Найменування механізму за планом		Водонагрівач прим. 123	Водонагрівач прим. 121	Водонагрівач прим. 125	Водонагрівач прим. 119	Водонагрівач прим. 128	Водонагрівач прим. 117	Водонагрівач прим. 115	Водонагрівач прим. 129	Водонагрівач прим. 130	Водонагрівач прим. 113	Водонагрівач прим. 131	Водонагрівач прим. 112	Водонагрівач прим. 110	Водонагрівач прим. 103	

1. Дане креслення є підставою для замовлення та виготовлення щита ЩЕВП1.
2. До установки прийняті апарати виробництва фірми "Hager"Volta". Можлива заміна на апарати з аналогічними характеристиками інших виробників, без зміни прийнятих проектних рішень.
3. У щиті передбачити 20% резервного місця для можливого додаткового встановлення апаратів.
4. Ступінь захисту щита не нижче IP31.
5. Підвід кабелів зверху.
6. Щит вбудовуємого монтажу.

Специфікація матеріалів		
ВВГнг-LS	3х2,5	– 529м
ГТ	Ф20	– 76м

Змін.	Кільк.	Арк.	№док.	Підпис	Дата
ГІП		Мартинюк			
Розробив		Горбачевський			
Перевірив		Мартинюк			

35/2304-25-ЕТР

Реконструкція нежитлової будівлі закладу дошкільної освіти № 4 «Дельфін» під спеціалізовані служби для осіб постраждалих від домашнього насильства та/або насильства за ознакою статі по вулиці Корабельна, будинок 8-а в місті Первомайськ, Миколаївської області

Електротехнічні рішення (І черга)

Стадія	Аркуш	Аркушів
РП	5	

Щит ЩЕВП1.
Схема електрична однолінійна принципова

ТОВ "УКРБУДПРОЕКТ"

Зам. інв. №

Підпис і дата

Інв. № ориг.

Формат А3

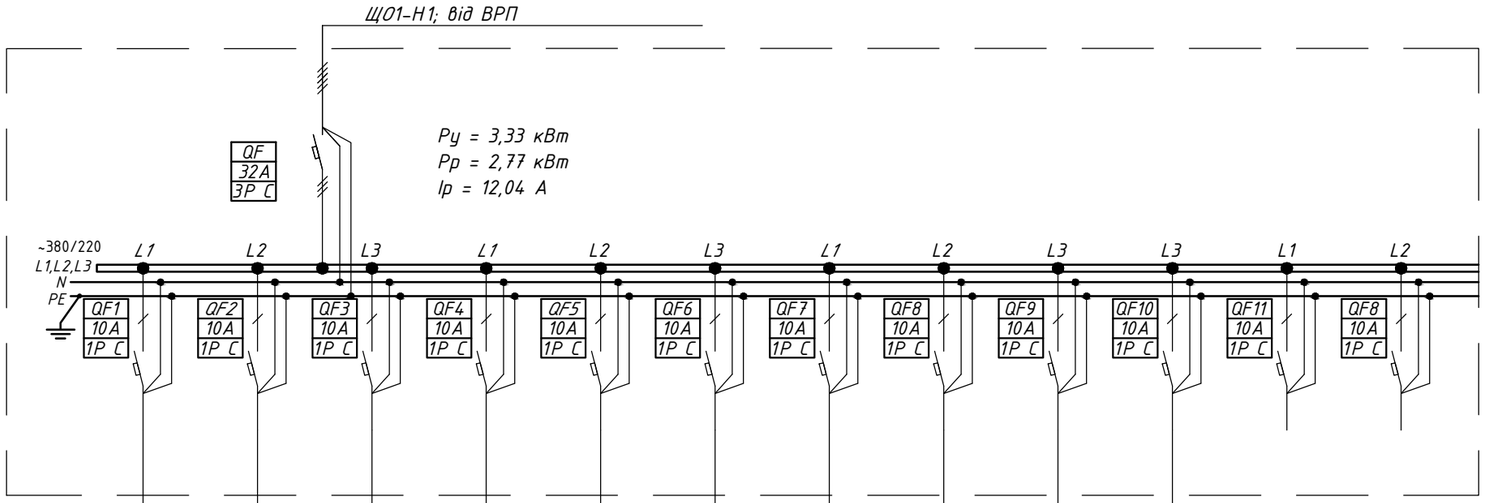

Дані мережі живлення														
Шинопровод, розподільний пункт	Позначення, тип, Іном, А, розчеплювач або плавка вставка, А													
	Тип, напруга, переріз (шинопровід), розрахунковий струм, А, встановлена потужність, кВт													
Апарат лінії, що відходить	Позначення, тип, Іном, А, розчеплювач або плавка вставка, А													
Марка і переріз провідника	Маркування і довжина ділянки мережі		Гр.01, ВВГнг-LS 3х1,5, L=102, КК-50м, ГТ20-52	Гр.02, ВВГнг-LS 3х1,5, L=94м, КК-50м, ГТ20-44м	Гр.03, ВВГнг-LS 3х1,5, L=81м, КК-30м, ГТ20-51м	Гр.04, ВВГнг-LS 3х1,5, L=78м, КК-30м, ГТ20-48м	Гр.05, ВВГнг-LS 3х1,5, L-91м, КК-20м, ГТ20-71м	Гр.06, ВВГнг-LS 3х1,5, L=63м, КК-19м, ГТ20-44м	Гр.07, ВВГнг-LS 3х1,5, L=61м, КК-16м, ГТ20-45м	Гр.08, ВВГнг-LS 3х1,5, L=53м, КК-18м, ГТ20-35м	Гр.09, ВВГнг-LS 3х1,5, L=63м, КК-50м, ГТ20-13м	Гр.010, ВВГнг-LS 3х1,5, L=58м, КК-35м, ГТ20-23м		
Електроприймач	Умовне позначення на плані													
	Номер за планом		Гр.0.1	Гр.0.2	Гр.0.3	Гр.0.4	Гр.0.5	Гр.0.6	Гр.0.7	Гр.0.8	Гр.0.9	Гр.0.10		
	Тип		–	–	–	–	–	–	–	–	–	–		
	Ру/Рр, кВт		0,39	0,26	0,39	0,36	0,36	0,3	0,39	0,26	0,26	0,36		
	Uн, В		230	230	230	230	230	230	230	230	230	230		
	Ір/Іп, А		1,7	1,13	1,7	1,56	1,56	1,28	1,7	1,13	1,13	1,56		
	Найменування механізму за планом		Освітлення прим. 122-125	Освітлення прим. 118-121	Освітлення прим. 127-129	Освітлення прим. 114-117	Освітлення прим. 130-134	Освітлення прим. 109-112	Освітлення прим. 105-106	Освітлення прим. 102-104	Освітлення прим. 108 (ліве крило)	Освітлення прим.100,101, 108(праве крило)	Резерв	Резерв

1. Дане креслення є підставою для замовлення та виготовлення щита ЩО.
2. До установки прийняті апарати виробництва фірми "EATON". Можлива заміна на апарати з аналогічними характеристиками інших виробників, без зміни прийнятих проектних рішень.
3. У щиті передбачити 20% резервного місця для можливого додаткового встановлення апаратів.
4. Ступінь захисту щита не нижче IP31.
5. Підвід кабелів зверху.
6. Щит вбудованого монтажу.

Специфікація матеріалів		
ВВГнг-LS	3х1,5	– 744м
ГТ	Ф20	– 426м

Змін.	Кільк.	Арк.	№док.	Підпис	Дата
ГІП		Мартинюк			
Розробив		Горбачевський			
Перевірив		Мартинюк			

35/2304-25-ЕТР

Реконструкція нежитлової будівлі закладу дошкільної освіти № 4 «Дельфін» під спеціалізовані служби для осіб постраждалих від домашнього насильства та/або насильства за ознакою статі по вулиці Корабельна, будинок 8-а в місті Первомайськ, Миколаївської області

Електротехнічні рішення (І черга)

Стадія	Аркуш	Аркушів
РП	6	

Щит ЩО1.
Схема електрична однолінійна принципова

ТОВ "УКРБУДПРОЄКТ"

Зам. інв. №

Підпис і дата

Інв. № ориг.

Формат А3

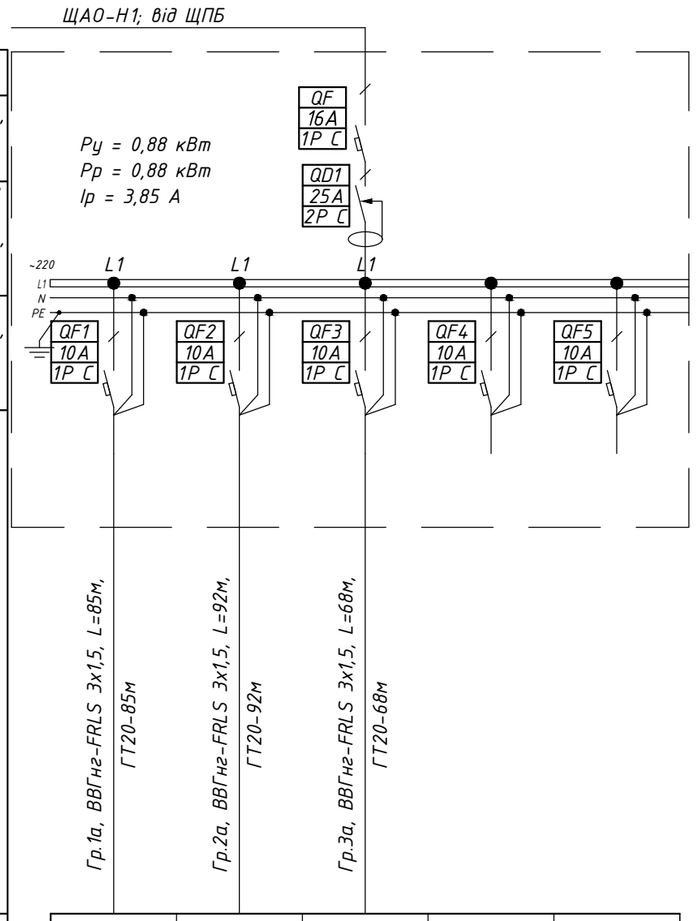

Дані мережі живлення						
Шинопровод, розподільний пункт	Позначення, тип, Іном, А, розчеплювач або плавка вставка, А					
	Тип, напруга, переріз (шинопровід), розрахунковий струм, А, встановлена потужність, кВт					
Апарат лінії, що відходить	Позначення, тип, Іном, А, розчеплювач або плавка вставка, А					
Марка і переріз провідника		Гр.1а, ВВГнг-FRLS 3х1,5, L=85м, ГТ20-85м	Гр.2а, ВВГнг-FRLS 3х1,5, L=92м, ГТ20-92м	Гр.3а, ВВГнг-FRLS 3х1,5, L=68м, ГТ20-68м		
Маркування і довжина ділянки мережі						
Електроприймач	Умовне позначення на плані	-	-	-		
	Номер за планом	Гр.1а	Гр.2а	Гр.3а		
	Тип	-	-	-		
	Ру/Рр, кВт	0,88				
	Uн, В	220	220	220		
	Ір/Іп, А	1,2	1,2	0,4		
	Найменування механізму за планом	Аварійне освітлення холу 1 поверх	Аварійне освітлення холу 2 поверх	Аварійне освітлення сходових клітин		

Специфікація матеріалів		
ВВГнг-FRLS	3х1,5	- 455м
ГТ	Ф20	- 455м

1. Дане креслення є підставою для замовлення та виготовлення щита ЩОА.
2. До установки прийняті апарати виробництва фірми "Hager"Volta". Можлива заміна на апарати з аналогічними характеристиками інших виробників, без зміни прийнятих проектних рішень.
3. У щиті передбачити 20% резервного місця для можливого додаткового встановлення апаратів.
4. Ступінь захисту щита не нижче IP44.
5. Підвід кабелів зверху.
6. Щит вбудовуємого монтажу.

Змін.	Кільк.	Арк.	№док.	Підпис	Дата
ГІП		Мартинюк			
Розробив		Горбачевський			
Перевірив		Мартинюк			

35/2304-25-ЕТР

Реконструкція нежитлової будівлі закладу дошкільної освіти № 4 «Дельфін» під спеціалізовані служби для осіб постраждалих від домашнього насильства та/або насильства за ознакою статі по вулиці Корабельна, будинок 8-а в місті Первомайськ, Миколаївської області

Електротехнічні рішення (І черга)

Стадія	Аркуш	Аркушів
РП	7	

Щит ЩАО
Схема електрична однолінійна принципова

ТОВ "УКРБУДПРОЕКТ"

Зам. інв. №

Підпис і дата

Інв. № ориг.

Формат А3

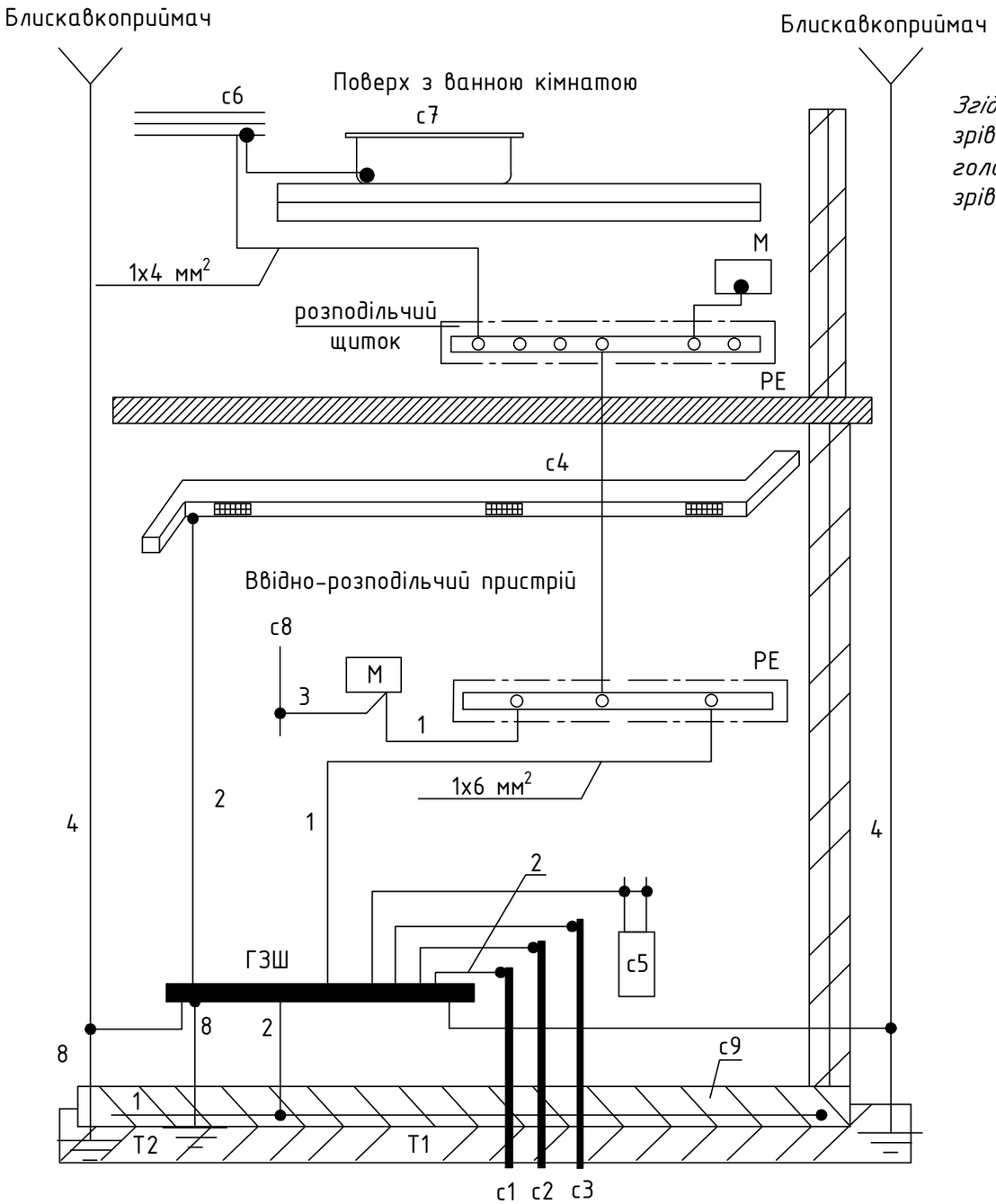

Згідно ПУЕ вид. 7 2017 р п 1.7.82 для з'єднання з основною системою зрівнювання потенціалів всі зазначені частини мають бути приєднані до головної заземлювальної шини (ГЗШ) за допомогою провідників системи зрівнювання потенціалів

м – відкрита провідна частина
с1 – металеві водопровідні труби, що входять в будівлю
с2 – металеві каналізаційні труби, що входять в будівлю
с3 – металеві газові труби, що входять в будівлю
с4 – повітроводи вентиляції та кондиціонування
С5 – система опалення
с6 – металеві водопровідні труби у ванній кімнаті
с7 – чавунна ванна
С8 – стороння провідна частина в межах досягаємості
с9 – арматура залізобетонних конструкцій
Т1 – природний заземлювач
Т2 – заземлювач блискавкозахисту
1 – нульовий захисний провідник
2 – провідник основної системи зрівнювання потенціалів
3 – провідник додаткової системи зрівнювання потенціалів
4 – струмовідвід системи блискавкозахисту
8 – заземлюючий провідник

						35/2304-25-ЕТР		
						Реконструкція нежитлової будівлі закладу дошкільної освіти № 4 «Дельфін» під спеціалізовані служби для осіб постраждалих від домашнього насильства та/або насильства за ознакою статі по вулиці Корабельна, будинок 8-а в місті Первомайськ, Миколаївської області		
Змін.	Кільк.	Арк.	№док.	Підпис	Дата			
ГІП		Мартинюк				Електротехнічні рішення (І черга)	Стадія	Аркуш	Аркушів
							РП	8	
Розробив		Горбачевський				Основна та додаткова система урівнювання потенціалів	ТОВ "УКРБУДПРОЄКТ"		
Перевірив		Мартинюк							

Погоджено

Зам. інв. №

Підпис і дата

Інв. № ориг.

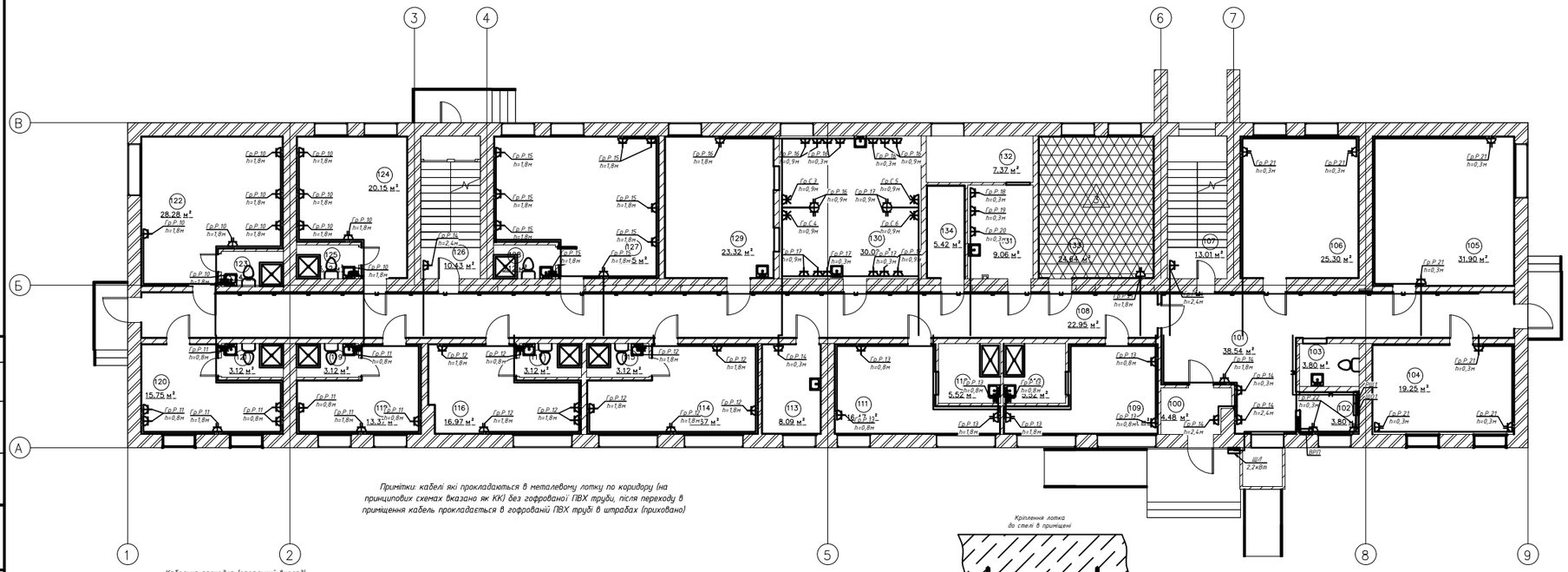

Примітки: кабелі які прокладаються в металевому лотку по коридору (на принципових схемах вказано як ККЛ без гофрованої ПВХ труби, після переходу в приміщення кабель прокладається в гофрованій ПВХ трубі в штрабах (приховано)

Кріплення лотка до стелі в приміщені

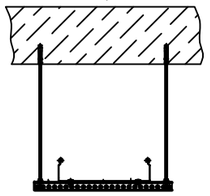

Кабельна проходка (загальний вигляд)

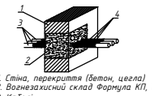

1. Стіна, перекриття (бетон, цегла)
2. Вогнезахисний склад Формула КП, ТУ 5767-005-20942052-04
3. Кабелі
4. Вогнезахисний склад Фенікс СЕ, ТУ 5768-009-20942052-05

Місця проходу кабелів крізь протипожежні перешкоди повинні мати кабельні проходки з межею вогнестійкості EI 45, які виконуються організацією з відповідною ліцензією МНС України

Експлікація приміщень 1-го поверху

Номер по плану	Найменування	
100	Тамбур	
101	Хол	
102	Рецепція	
103	Санвузол універсальний	
104	Кабінет психолога	
105	Кабінет завідуючого притиком	
106	Кабінет соціального працівника	
107	Сходова клітка	
108	Коридор	
109	Кімната для проживання МГН	
110	Санвузол з душовою для МГН	
111	Кімната для проживання МГН	
112	Санвузол з душовою для МГН	
113	Подитова кімната	
114	Кімната для проживання сім'ї з дітьми	
115	Санвузол з душовою	
116	Кімната для проживання сім'ї з дітьми	
117	Санвузол з душовою	
118	Кімната для проживання людей похилого віку	
119	Санвузол з душовою	
120	Кімната для проживання людей похилого віку	
121	Санвузол з душовою	
122	Кімната для проживання багатодітної сім'ї	
123	Санвузол з душовою	
124	Кімната для проживання матері з дитиною	
125	Санвузол з душовою	
126	Сходова клітка	
127	Кімната для проживання багатодітної сім'ї	
128	Санвузол з душовою	
129	Їдальня на 18 місць	
130	Кухня. Власне приготування їжі на 4 робочі місця	
131	Приміщення пральних машин	
132	Приміщення сушіння білизни	
133	Дитяча кімната. Кімната для занять	
134	Комора чистої білизни	

Погоджено

Взам. інв. №

Підпис і дата

Інв. № дубл.

Змін.	Кільк.	Арк.	№док.	Підпис	Дата
ГІП		Мартинюк			
Розробив		Горбачевський			
Перевірив		Мартинюк			

35/2304-25-ЕТР

Реконструкція нежитлової будівлі закладу дошкільної освіти № 4 «Дельфін» під спеціалізовані служби для осіб постраждалих від домашнього насильства та/або насильства за ознакою статі по вулиці Корабельна, будинок 8-а в місті Первомайськ, Миколаївської області

Електротехнічні рішення (I черга)

Стадія	Аркуш	Аркушів
РП	9	

План розеткової мережі першого поверху

ТОВ "УКРБУДПРОЕКТ"

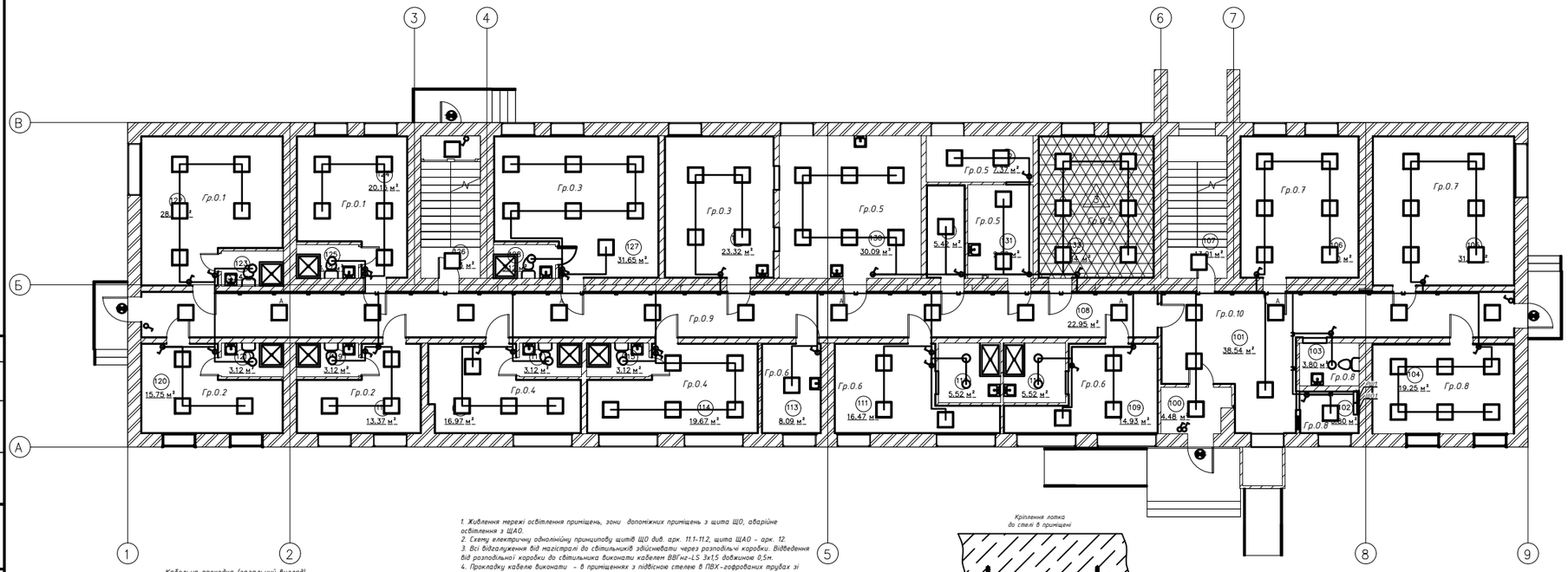

Кріплення лотка до стелі в приміщенні

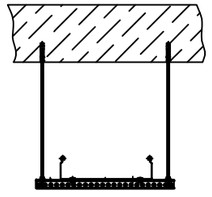

Кабельна проходка (загальний вигляд)

1. Стіна, перекриття (бетон, цегла)
2. Вогнезахисний склад Формула КП, ТУ 5767-005-20942052-04
3. Кабелі
4. Вогнезахисний склад Фенікс СЕ, ТУ 5768-009-20942052-05

Місця проходу кабелів крізь протипожежні перешкоди повинні мати кабельні проходки з межею вогнестійкості ЕІ 45, які виконуються організацією з відповідною ліцензією МНС України

1. Живлення мережі освітлення приміщень, зони допоміжних приміщень з щита ЩО, аварійне освітлення з ЩАО.
2. Схему електричну однолінійну принципову щитів ЩО див. арк. 11.1-11.2, щита ЩАО – арк. 12.
3. Всі відгалуження від магістралі до світильників здійснювати через розподільчі коробки. Відведення від розподільної коробки до світильника виконати кабелем ВВГнг-LS 3х1,5 довжиною 0,5м.
4. Прокладку кабелю виконати – в приміщеннях з підвісною стелею в ПВХ-гофрованих трубах зі ступенем горючості Г1 Ф20мм. Кріплення виконати до плити перекриття з кроком не більше 500-700 мм, по стінах приховано в ПВХ-гофрованих трубах Ф20мм
5. Аварійне освітлення вмикається при зникненні робочого освітлення.
6. Кріплення світильників виконати безпосередньо до підвісної стелі типу "Армстронг"
7. Щити ЩО, ЩАО встановити на висоті 1,5м від рівня чистої підлоги.
8. Світлові покажчики "ВИХІД" встановити над дверними отворами. Включення відбувається при отриманні сигналу від системи пожежної сигналізації.
9. Керування освітленням холу, сходових клітин, фойє відбувається безпосередньо від щита ЩО.
10. Всі проходи мереж через стіни слід закладати легковидаляємою масою з негорючого матеріалу.
11. У точці виведення залишити запас кабелю довжиною 0,5 м.
12. Довжину кабелів перед нарізкою уточнити за місцем, при монтажі.

Примітки: кабелі які прокладаються в металевому лотку по коридору (на принципових схемах вказано як КК) без гофрованої ПВХ труби, після переходу в приміщення кабель прокладається в гофрованій ПВХ трубі в штрабах (приховано)

Експлікація приміщень 1-го поверху

Номер по плану	Найменування	
100	Тамбур	
101	Хол	
102	Рецепція	
103	Санвузол універсальний	
104	Кабінет психолога	
105	Кабінет завідуючого притулком	
106	Кабінет соціального працівника	
107	Сходова клітка	
108	Коридор	
109	Кімната для проживання МГН	
110	Санвузол з душовою для МГН	
111	Кімната для проживання МГН	
112	Санвузол з душовою для МГН	
113	Подитова кімната	
114	Кімната для проживання сім'ї з дітьми	
115	Санвузол з душовою	
116	Кімната для проживання сім'ї з дітьми	
117	Санвузол з душовою	
118	Кімната для проживання людей похилого віку	
119	Санвузол з душовою	
120	Кімната для проживання людей похилого віку	
121	Санвузол з душовою	
122	Кімната для проживання багатодітної сім'ї	
123	Санвузол з душовою	
124	Кімната для проживання матері з дитиною	
125	Санвузол з душовою	
126	Сходова клітка	
127	Кімната для проживання багатодітної сім'ї	
128	Санвузол з душовою	
129	Їдальня на 18 місць	
130	Кухня. Власне приготування їжі на 4 робочі місця	
131	Приміщення пральних машин	
132	Приміщення сушіння білизни	
133	Дитяча кімната. Кімната для занять	
134	Комора чистої білизни	

Змін.	Кільк.	Арк.	№док.	Підпис	Дата	35/2304-25-ЕТР			
						Реконструкція нежитлової будівлі закладу дошкільної освіти № 4 «Дельфін» під спеціалізовані служби для осіб постраждалих від домашнього насильства та/або насильства за ознакою статі по вулиці Корабельна, будинок 8-а в місті Первомайськ, Миколаївської області			
ГІП		Мартинюк				Електротехнічні рішення (1 черга)	Стадія	Аркуш	Аркушів
							РП	10	
Розробив		Гордачевський				План мережі освітлення першого поверху	ТОВ "УКРБУДПРОЕКТ"		
Перевірив		Мартинюк							

Погоджено

Зам. інв. №

Підпис і дата

Інв. № дубл.

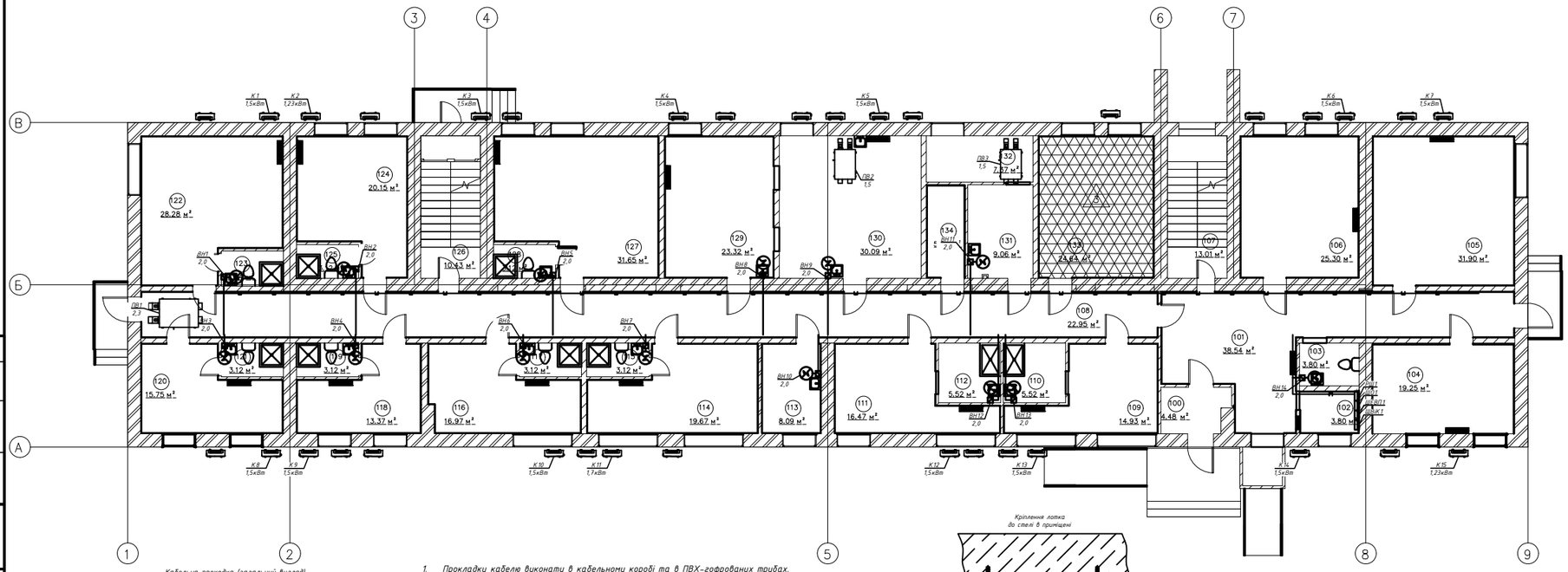

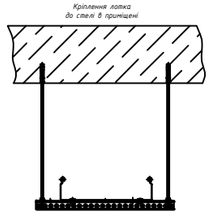

Кабельна проходка (загальний вигляд)

1. Стіна, перекриття (бетон, цегла)
2. Вогнезахисний склад Формула КП, ТУ 5767-005-20942052-04
3. Кабелі
4. Вогнезахисний склад Фенікс СЕ, ТУ 5768-009-20942052-05

Місця проходу кабелів крізь протипожежні перешкоди повинні мати кабельні проходки з межею вогнестійкості EI 45, які виконуються організацією з відповідною ліцензією МНС України

1. Прокладку кабелю виконати в кабельному коробі та в ПВХ-гофрованих трубах. Кріплення виконати до плити перекриття з кроком не більше 1000 мм.
2. У точці виведення залишити запас кабелю довжиною 0,5 м
3. Довжину кабелів перед нарізкою уточнити за місцем, при монтажі.
4. Всі проходи мереж через стіни слід закладати легковидаляємою масою з негорючого матеріалу.
5. Вентилятори в санвузлах відповідно завдання ОВ підключити від живлення вимикачів цих приміщень, при ввімкнені освітлення вмикається вентилятор

Примітки: кабелі які прокладаються в металевому лотку по коридору (на принципових схемах вказано як КК) без гофрованої ПВХ труби, після переходу в приміщення кабель прокладається в гофрованій ПВХ трубі в штрабах (приховано)

Експлікація приміщень 1-го поверху

Номер по плану	Найменування	
100	Тамбур	
101	Хол	
102	Рецепція	
103	Санвузол універсальний	
104	Кабінет психолога	
105	Кабінет завідуючого притиком	
106	Кабінет соціального працівника	
107	Сходова клітка	
108	Коридор	
109	Кімната для проживання МГН	
110	Санвузол з душовою для МГН	
111	Кімната для проживання МГН	
112	Санвузол з душовою для МГН	
113	Подитова кімната	
114	Кімната для проживання сім'ї з дітьми	
115	Санвузол з душовою	
116	Кімната для проживання сім'ї з дітьми	
117	Санвузол з душовою	
118	Кімната для проживання людей похилого віку	
119	Санвузол з душовою	
120	Кімната для проживання людей похилого віку	
121	Санвузол з душовою	
122	Кімната для проживання багатодітної сім'ї	
123	Санвузол з душовою	
124	Кімната для проживання матері з дитиною	
125	Санвузол з душовою	
126	Сходова клітка	
127	Кімната для проживання багатодітної сім'ї	
128	Санвузол з душовою	
129	Їдальня на 18 місць	
130	Кухня. Власне приготування їжі на 4 робочі місця	
131	Приміщення пральних машин	
132	Приміщення сушіння білизни	
133	Дитяча кімната. Кімната для занять	
134	Комора чистої білизни	

Змін.	Кільк.	Арк.	№док.	Підпис	Дата	35/2304-25-ЕТР			
						Реконструкція нежитлової будівлі закладу дошкільної освіти № 4 «Дельфін» під спеціалізовані служби для осіб постраждалих від домашнього насильства та/або насильства за ознакою статі по вулиці Корабельна, будинок 8-а в місті Первомайськ, Миколаївської області			
ГІП		Мартинюк				Електротехнічні рішення (1 черга)	Стадія	Аркуш	Аркушів
							РП	11	
Розробив		Гордачевський				План мережі водонагрівачів, кондиціонування та вентиляції першого поверху	ТОВ "УКРБУДПРОЕКТ"		
Перевірив		Мартинюк							

Погоджено

Зам. інв. №

Підпис і дата

Інв. № дубл.

Позиція	Найменування і технічна характеристика	Тип, марка, позначення документу, опитувального листа	Код обладнання, виробу, матеріалу	Завод - виробник	Одиниця виміру	Кількість	Маса одиниці, кг	Примітка
1	2	3	4	5	6	7	8	9
	Специфікація обладнання та матеріалів для першого поверху							
	Щитове обладнання							
ВРП	**Щит розподільчий вбудованого виконання, в комплектації:**							
	корпус металевий з монтажною панеллю 581x975x160	4XP160 2-6		ETI	шт.	1		
	Автоматичний вимикач 160А, 3 полюси, вим.здатність 50кА	EATON NZMN1-A160		Eaton	шт.	3		
	Пристрій АВР 4р, 160А,	e.industrial.ats.4.160		E.next	шт.	1		
	Обмежувач імпульсних перенапруг In=25kA Im=50k 4p,	SPBT12-280/4		Eaton	шт.	1		
	Вимикач автоматичний 3р, Uн=380В, хар. С, 25кА, Iн=100А	PLHT-C100/3		Eaton	шт.	1		
	Вимикач автоматичний 3р, Uн=380В, хар. С, 6кА, Iн=63А	PL6-C63/3		Eaton	шт.	2		
	Вимикач автоматичний 3р, Uн=380В, хар. С, 6кА, Iн=50А	PL6-C50/3		Eaton	шт.	2		
	Вимикач автоматичний 3р, Uн=380В, хар. С, 6кА, Iн=40А	PL6-C40/3		Eaton	шт.	2		
	Вимикач автоматичний 3р, Uн=380В, хар. С, 6кА, Iн=32А	PL6-C32/3		Eaton	шт.	1		
	Вимикач автоматичний 1р, Uн=220В, хар. С, 6кА, Iн=32А	PL6-C32/1		Eaton	шт.	2		
	Вимикач автоматичний 1р, Uн=220В, хар. С, 6кА, Iн=16А	PL6-C16/1		Eaton	шт.	2		
	Вимикач автоматичний 1р, Uн=220В, хар. С, 6кА, Iн=10А	PL6-C10/1		Eaton	шт.	4		
	Провід мідний, гнучкий, перерізом 50 кв.мм	ПВ3 1х50		Южкабель	м	3		
	Провід мідний, гнучкий, перерізом 25 кв.мм	ПВ3 1х25		Южкабель	м	5		
	Провід мідний, гнучкий, перерізом 16 кв.мм	ПВ3 1х16		Южкабель	м	5		
	DIN рейка, для автоматичних вимикачів				м	1,5		
	Незалежний розчіплювач ZP-ASA/230	ZP-ASA/230		EATON	шт.	2		
	Гребінка трифазна для автоматів ETI, 1 метр, IZ 16/3F/54 3р	IZ 16/3F/54		EATON	шт.	1		
ДБЖ	Джерело безперебійного живлення	LPY-W-PSW-5000VA		LogicPower	шт.	1		
АКБ	Акумуляторна батарея АКБ LPM-MG 12V - 200 Ah	LPM-MG 12V - 200 Ah		LogicPower	шт.	1		

В проекті можлива заміна виробів та матеріалів на аналогічні з аналогічними характеристиками та показниками інших заводів виробників

Зам. інв. №

Підпис і дата

Інв. № ориг.

Змін.	Кільк.	Арк.	№док.	Підпис	Дата
ГІП		Мартинюк			
Розробив		Горбачевський			
Перевірив		Мартинюк			

35/2304-25-ЕТР.С

Реконструкція нежитлової будівлі закладу дошкільної освіти № 4 «Дельфін» під спеціалізовані служби для осіб постраждалих від домашнього насильства та/або насильства за ознакою статі по вулиці Корабельна, будинок 8-а в місті Первомайськ, Миколаївської області

Електротехнічні рішення (І черга)

Стадія	Аркуш	Аркушів
РП	1	7

Специфікація обладнання, виробів та матеріалів

ТОВ "УКРБУДПРОЄКТ"

Формат А3

Позиція	Найменування і технічна характеристика	Тип, марка, позначення документу, опитувального листа	Код обладнання, виробу, матеріалу	Завод - виробник	Одиниця виміру	Кількість	Маса одиниці, кг	Примітка
1	2	3	4	5	6	7	8	9
РЩ1	**Щит вбудований Volta VU48UA на 48 (56) модулів з PE і N шинами**	**Volta VU48UA**		Hager	шт	1		
	Вимикач автоматичний 3р, Uн=380В, хар. С, 6кА, Iн=80А	PLHT-C80/3		Eaton	шт.	1		
	диференціальний автоматичний вимикач 1Р + N 16А С, 30 мА	PFL6-16/1N/C/003		Eaton	шт	13		
	диференціальний автоматичний вимикач 1Р + N 40А С, 30 мА	PFL6-40/1N/C/003		Eaton	шт	4		
	Провід мідний, гнучкий, перерізом 10 кв.мм	ПВ3 1х10		Южкабель	м	6		
ЩВіК1	**Щит вбудований Volta VU24UA на 24 (28) модулів з PE і N шинами**	**Volta VU24UA**		Hager	шт	1		
	вимикач автоматичний 3р, Uн=380В, хар. С, 6кА, Iн=40А	PL6-C40/3	248039	EATON	шт	1		
	вимикач автоматичний 1р, Uн=220В, хар. С, 6кА, Iн=10А	PL6-C16/1	286531	EATON	шт	18		
	Провід мідний, гнучкий, перерізом 6 кв.мм	ПВ3 1х6		Южкабель	м	4		
ЩЕВП1	**Щит вбудований Volta VU36UA на 36 (42) модулів з PE і N шинами**	**Volta VU36UA**		Hager	шт	1		
	Вимикач автоматичний 3р, Uн=380В, хар. С, 6кА, Iн=50А	PL6-C50/3		Eaton	шт.	1		
	диференціальний автоматичний вимикач 1Р + N 16А С, 30 мА	PFL6-16/1N/C/003		Eaton	шт	14		
	Провід мідний, гнучкий, перерізом 10 кв.мм	ПВ3 1х10		Южкабель	м	6		
ЩО1	**Щит вбудований Volta VU24UA на 24 (28) модулів з PE і N шинами**	**Volta VU24UA**		Hager	шт	1		
	Вимикач автоматичний 3р, Uн=380В, хар. С, 6кА, Iн=32А	PL6-C32/3		Eaton	шт.	1		
	Вимикач автоматичний 1р, Uн=220В, хар. С, 6кА, Iн=10А	PL6-C10/1		Eaton	шт.	12		
	Провід мідний, гнучкий, перерізом 6 кв.мм	ПВ3 1х6		Южкабель	м	4		
ЩАО	**Щит вбудований Volta VU12UA на 12 (14) модулів з PE і N шинами**	**Volta VU12UA**		Hager	шт	1		
	вимикач автоматичний 1р, Uн=220В, хар. С, 4,5кА, Iн=16А	PL4,5-C16/1	293124	EATON	шт	1		
	вимикач автоматичний 1р, Uн=220В, хар. С, 6кА, Iн=10А	PL6-C10/1	286531	EATON	шт	5		
	диференціальний автоматичний вимикач 2Р 25А С, 30 мА	PF6 6kAAC 2P 25A 30mA	286492	EATON	шт	1		
	Провід мідний, гнучкий, перерізом 4 кв.мм	ПВ3 1х4		Южкабель	м	4		

Зам. інв. №

Підпис і дата

Інв. № ориг.

В проекті можлива заміна виробів та матеріалів на аналогічні з аналогічними характеристиками та показниками інших заводів виробників

Позиція	Найменування і технічна характеристика	Тип, марка, позначення документу, опитувального листа	Код обладнання, виробу, матеріалу	Завод - виробник	Одиниця виміру	Кількість	Маса одиниці, кг	Примітка
1	2	3	4	5	6	7	8	9
	Кабельно-провідникова продукція							
	Кабель з мідними жилами в ПВХ ізоляції, в ПВХ оболонці,	ВВГнг-LS		ЗАТ "Завод				
	що не поширює горіння, на напругу 1 кВ, перерізом жил: -2х1,5 мм^2			"Південькабель"	м	110		
	-3х1,5 мм^2				м	1000		
	-3х2,5 мм^2				м	2100		
	-3х6 мм^2				м	150		
	-5х6 мм^2				м	40		
	-5х10 мм^2				м	25		
	-5х16 мм^2				м	20		
	-5х25 мм^2				м	10		
	Кабель з мідними жилами в ПВХ ізоляції, в ПВХ оболонці,	ВВГнг-FRLS		ЗАТ "Завод				
	вогнестійкий Е90, на напругу 1 кВ, перерізом жил:			"Південькабель"				
	-3х6 мм^2				м	15		
	-3х2,5 мм^2				м	10		
	-2х1,5 мм^2				м	20		
	Кабель з мідними жилами в ПВХ ізоляції, в ПВХ оболонці,	ВВГнг-FRLS		ЗАТ "Завод				
	вогнестійкий Е90, на напругу 1 кВ, перерізом жил:			"Південькабель"				
	-3х1,5 мм^2				м	130		
	Провод ПВЗ 1х4 мм^2 для заземлення(зрвінювання потенціалу)				м	60		
	Зовнішній контур захисного заземлення							
	Стержень глубинного заземлення під забивну муфту, l=1500мм, діам 16		*NE1202*	DKC	*шт*	*12*		
	Накінечник глубинного заземлення		*NE1402*	DKC	*шт*	*6*		
	З'єднування забивного стержня заземлення		*NE1302*	DKC	*шт*	*6*		
	З'єднувальна муфта, забивна		*NE1304*	DKC	*шт*	*6*		
	Полоса 40х4		*NC2444*	DKC	*м*	*25*		

Зам. інв. №

Підпис і дата

Інв. № ориг.

В проекті можлива заміна виробів та матеріалів на аналогічні з аналогічними характеристиками та показниками інших заводів виробників

Позиція	Найменування і технічна характеристика	Тип, марка, позначення документу, опитувального листа	Код обладнання, виробу, матеріалу	Завод - виробник	Одиниця виміру	Кількість	Маса одиниці, кг	Примітка
1	2	3	4	5	6	7	8	9
	Електроустановочні вироби							
	Вимикач одноклавішний, 10А			Торгова мережа	шт	35		
	Розетка внутрішня одинарна з заемленням з шторками, IP 20, 16А			Торгова мережа	шт	58		
	Розетка одинарна з кришкою та "шторками", IP 44, 16А			Торгова мережа	шт	9		
	Розетка з заемленням на шторками подвійна з рамкою, IP 20,16А,			Торгова мережа	шт	23		
	Розетка силова однофазна 40А			Торгова мережа	шт	4		
	Коробка монтажна розподільча діам 100			Торгова мережа	шт	75		
	Коробка монтажна набірна (підрозетник) діам 65			Торгова мережа	шт	140		
	Матеріали							
	Труба ПВХ гофрована з протяжкою Ф20мм чорна		71720	«ДКС Україна»	м	1500		
	Тримач ПВХ труби з засувкою Ф20мм		51020	«ДКС Україна»	шт	1000		
	Труба ПВХ гофрована з протяжкою Ф32мм чорна		71732	«ДКС Україна»	м	40		
	Тримач ПВХ труби з засувкою Ф32мм		51032	«ДКС Україна»	шт	25		
	Подушка вогнестійка ДКС 120*300*35			«ДКС Україна»	шт	3		
	Вогнезахисний герметик DS1202 120хв. -300 мл				шт	3		
	Піна пожежна				шт	3		
	Лоток перфорований 300х80 L3000 з кришкою IP54			«ДКС Україна»	м	69		
	Монтажний профіль Т18: С-образний,27х18х1,2мм			«ДКС Україна»	м	27		
	Шпилька М8 х 2000мм, DIN 975			«ДКС Україна»	шт.	25		
	Анкер латунний забивний EL М8х30			«ДКС Україна»	шт.	120		
	Гайка зубчата з буртиком М8, DIN 6923			«ДКС Україна»	шт.	240		
	Шайба під заклепки DIN9021 М8			«ДКС Україна»	шт.	240		
	Гвинт М6х10 з полукр універс гол. з бортом, DIN 967			«ДКС Україна»	шт.	300		
	Гайка зубчата з буртиком М6 DIN 6923			«ДКС Україна»	шт.	300		

Зам. інв. №

Підпис і дата

Інв. № ориг.

В проекті можлива заміна виробів та матеріалів на аналогічні з аналогічними характеристиками та показниками інших заводів виробників

Позиція	Найменування і технічна характеристика	Тип, марка, позначення документу, опитувального листа	Код обладнання, виробу, матеріалу	Завод - виробник	Одиниця виміру	Кількість	Маса одиниці, кг	Примітка
1	2	3	4	5	6	7	8	9
	Мережа освітлення							
	Світлодіодний світильник 4000K, 3300 лм, IP54 595x595,	*Sq595-32W-4000-WH-GP-GVL_Pro*		*Світлотек*	шт	100		
	Світильник LED пиловологозахищений, 35Вт	*LW-35Вт/840-46 O L1300 GVL_Pro 37 G2*		*Світлотек*	шт	12		
	Вандалозахисний світильник LED 4000K, 2600 лм, IP65, 32W	*DAMIN L LED 40 black 4000K*		*"Світлові технології"*	*шт*	*3*		

Зам. інв. №

Підпис і дата

Інв. № ориг.

В проекті можлива заміна виробів та матеріалів на аналогічні з аналогічними характеристиками та показниками інших заводів виробників

Змін.	Кільк.	Арк.	№док.	Підпис	Дата

35/2304-25-ЕТР.С

Аркуш 5

Формат А3

Відомість робочих креслень основного комплекта ОВ

Аркуш	Найменування	Примечание
1	Загальні дані (початок)	
2	Загальні дані (закінчення). Відомість вентиляційного та електричного обладнання. Схема розташування вентиляційних систем.	
3	Вентиляція. План 1 поверху.	
4	Вентиляція. План 2 поверху.	
5	Вентиляція. Ізометричні схеми систем ПВ1, ПВ2, ПВ3, В1- В5.	
6	Вентиляція. Ізометричні схеми систем В 6 - В 21.	
7	Опалення. План 1 поверху. Вид А.	
8	Опалення. План 2 поверху. Вид Б.	
9	Ізометрична схема опалення 1 поверху. Вузл1 1, 2 встановлення радіатора.	
10	Ізометрична схема опалення 2 поверху. Вузол 1 встановлення радіатора.	
11	Кондиціювання. План 1 поверху.	
12	Кондиціювання. План 2 поверху.	

Відомість документів, на які посилаються, та тих, що додаються

Позначення	Найменування	Примітка
ВЕНТСЕРВИС	Вентиляційне обладнання	
	Документи, що додаються	
ОВ.С1	Специфікація обладнання, виробів і матеріалів (1 поверх)	на 9 арк
ОВ.С2	Специфікація обладнання, виробів і матеріалів (2 поверх)	на 4 арк

Основні показники по кресленнях ОВ

Найменування будинку	Об'єм, м3	Період року при tзовн, °С	Витрати тепла, кВт				Витрати холоду, кВт	Встановлена потужність електродвигунів, кВт
			на опалення	на вентиляцію	на гаряче водопостача...	Всього		
Будівля		-20	61,5	5,37	-	66,87	64	0,95
Разом			61,5	5,37	-	66,87	64	0,95

Річна витрата тепла 166,2 Гкал

Проект розроблений відповідно до чинних норм, правил і стандартів.

ГАП Мартинюк

Загальні вказівки

Проект виконаний відповідно до завдання замовника, архітектурних креслень з дотриманням вимог наступних нормативних документів:

- ДБН В.2.2-18-2007 "Заклади соціального захисту населення"
- ДБН В.2.5-67: 2013 "Опалення, вентиляція і кондиціювання",
- ДСТУ-Н Б В.1.1-27: 2010 "Будівельна кліматологія",
- ДБН В.2.6-31: 2021 "Теплова ізоляція і енергоефективність будівель"
- ДБН В.2.2-9-2018 "Будинки та споруди. Громадські будинки та споруди. Основні положення"
- ДБН А.2.2-3-2014 "Склад та зміст проектної документації на будівництво"

Розрахункові параметри зовнішнього повітря відповідно до ДСТУ-Н-Б В 1.1-27:2010, ДБН В.2.5-67:2013:

- розрахункові параметри зовнішнього повітря у холодний період року для систем опалення: tзовн -20 С,
- середня температура зовнішнього повітря за опалювальний період: 1,1 С;

Розрахункові параметри внутрішнього повітря в холодний період року:

- приміщення побутові +20-25^0 С;
- приміщення технологічні +18-20^{0}С;

Робочим розділом проєкта розробляється реконструкція вентиляції і опалення приміщень нежитлової будівлі закладу дошкільної освіти №4 "Дельфін" під спеціалізовані служби для осіб постраждалих від домашнього насильства та/або насильства за ознакою статі по вулиці Корабельна, будинок 8-а в місті Первомайськ, Миколаївської області.

Розділом ОВ передбачено:

- облаштування припливної і витяжної вентиляції приміщень 1 поверху будівлі;
- облаштування витяжної механічної вентиляції санітарних приміщень 1 і 2 поверху будівлі;
- проєктування опалення 1 і 2 поверху будівлі;
- кондиціювання приміщень 1 і 2 поверху згідно завдання замовника.

Вентиляція.

Проектом передбачено механічну вентиляцію приміщень тимчасового проживання для інвалидів, людей похилого віку і дитячої кімнати, для цього запроектована припливно-витяжна установка з рекуперацією тепла ПВ1. Підігрів зовнішнього повітря з -20^{0}С відбувається до температури +20^{0}С внутрішнього повітря.

Для вентиляції приміщень кухні і столової проектом передбачено встановлення припливно- витяжної установки з рекуперацією тепла ПВ2. Для вентиляції приміщень пральні і сушиння білизни проектом передбачено встановлення припливно- витяжної установки з рекуперацією тепла ПВ3. Також пеередбачено видалення повітря від побутових витяжок приміщення кухні згідно завдання розділу ТХ.

Повітрозабор вентиляції розташован на відстані не ближче 10 м від викидів витяжної вентиляції. Повітрозабор виконаний на висоті вище 2,0м до низу повітрозабірної решітки від рівня землі. Витяжні повітроводи передбачені вище рівня покрівлі на 0,5 м.

Опалення.

Джерело теплопостачання - існуючі теплові мережі. Теплоносій - вода з параметрами 80-60^{0}С. Система опалення прийнята двотрубна. Система опалення - поверхова горизонтальна з установкою розподільчої гребінки на 5 контура на кожному поверсі. На кожному з контурів встановлена регулююча і запірна арматура.

В якості нагрівальних приладів прийняті сталеві пластинчасті радіатори з нижним підключенням і вбудованим регулюючим клапаном. Для можливості регулювання температури в приміщенні на кожному радіаторі передбачена установка термостатичної голівки окрім радіаторів сходових клітин.

Зм.	Кільк.	Арк.	№док.	Підпис	Дата
ГІП		Мартинюк			
Розробив		Луканцова			
Перевірив		Мартинюк			

35/2304-25 - ОВ

Реконструкція нежитлової будівлі закладу дошкільної освіти №4 "Дельфін" під спеціалізовані служби для осіб постраждалих від домашнього насильства та/або насильства за ознакою статі по вулиці Корабельна, будинок 8-а в місті Первомайськ, Миколаївської області

Реконструкція.

Стадія	Аркуш	Аркушів
РП	1	12

Загальні дані (початок)

ТОВ "УКРБУДПРОЕКТ"

Погоджено:

Зам. інв. №

Підпис і дата

Інв. № об.

Формат А3А

Відомість вентиляційного та електричного обладнання

Позначення системи	Кількість систем	Найменування приміщення (технологічного устаткування), що обслуговується	Тип установки, агрегату	Вентилятор: тип, виконання із вибухозахисту	Вентилятор: №	Вентилятор: схема виконання	Вентилятор: положення	Вентилятор: L, м³/год	Вентилятор: P, Па	Вентилятор: n, об/хв	Електродвигун: тип, виконання із вибухозахисту	Електродвигун: N, кВт	Електродвигун: n, об/хв	Повітронагрівач: тип	Повітронагрівач: №	Повітронагрівач: кількість	Температура підігріву, °С: від	Температура підігріву, °С: до	витрати тепла/холоду, Вт	EP, Па	Фільтр: тип	Фільтр: №	Фільтр: кількість	Фільтр: EP, Па	Примітка
ПВ 1	1	Приміщення 109, 111,113,188,120,133	SlimStar 750 EC	н				560	250	3770	Н	0,12	4350	TEH 292 A 8,5/2.0		1	-20	-9,4	2000			G 4	1	39	Пластинчатий рекуператор N¹2 REP+27-400-H-F-32
								375	250	3248	Н	0,08	4350	SWH 40-20/2R		1	11,6	20,1	1600			G 4	1	27	
ПВ 2	1	Приміщення 129, 130	SlimStar 250 EC X	н				270	250	3555	Н	0,09	4350	TEH-74 A 6,5/0,6		1	-20	-13,4	600			G 4	1	39	Пластинчатий рекуператор N¹1 REP+23-300-H-F-30
								310	250	3730		0,11	4350	TEH-74 A 6,5/0,6		1	15,2	18,2	270			G 4	1	34	
ПВ 3	1	Приміщення 131, 132, 134	SlimStar 250 EC X	н				225	150	3040	Н	0,06	4350	TEH-74 A 6,5/0,6		1	-20	-12,3	600			G 4	1	31	Пластинчатий рекуператор N¹1 REP+23-300-H-F-30
								240	150	3118		0,06	4350	117 A 13/3,0		1	15,6	18,6	230			G 4	1	29	
В 1 - В 17	17	Сан. вузли	Вентс 125 М Л турбо	н				50	55		Н	0,025													
В 18 - В 21	4	Приміщення 130 (кухона витяжка)		н				650																	

Місцеві відсмоктувачі від технологічного обладнання

Технологічне обладнання: Познака	Технологічне обладнання: Найменування	Технологічне обладнання: Кількість	Характеристика шкідливих речовин, що виділяються	Об'єм витяжки, м³/год: на один. обладн.	Об'єм витяжки, м³/год: всього	Характеристика місцевого відсмоктувача: Познака	Характеристика місцевого відсмоктувача: Документи, що застосовуються	Позначення системи	Примітки
34, 56	Плита електрична настільна на 2 конфорки Витяжка кухонна продуктивність 650м³/год	4 4	тепле повітря / запахи	650	2600		технологічне завдання	В 18-В 21	

Схема розташування вентиляційних систем

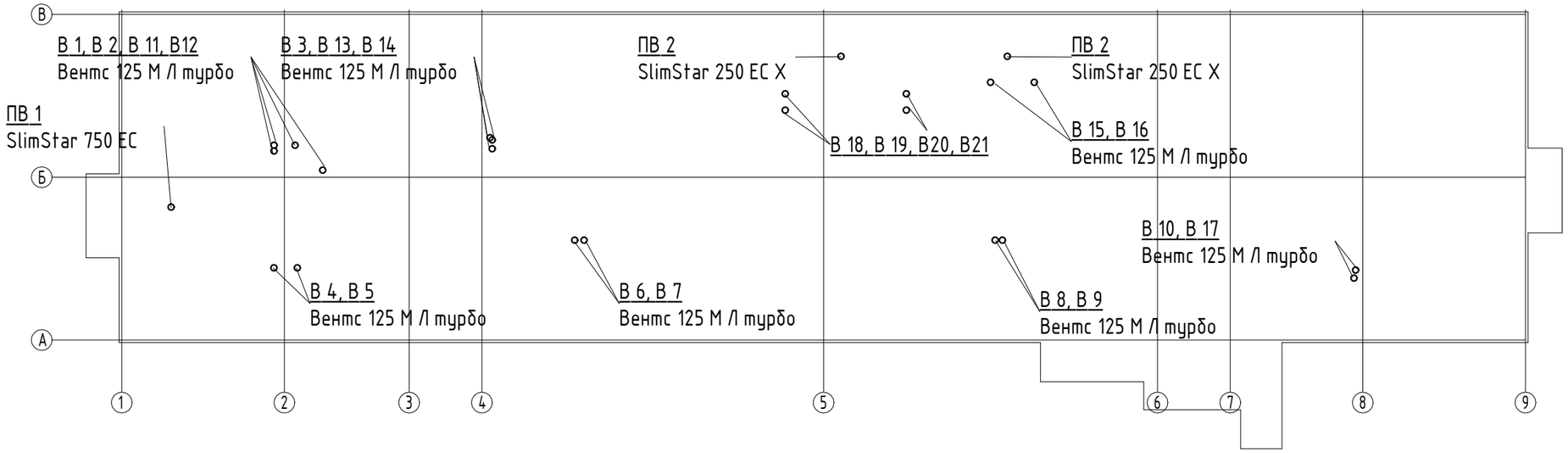

Погоджено:

Зам. інв. №

Підпис і дата

Інв. № об.

Зм.	Кільк.	Арк.	№док.	Підпис	Дата
ГІП		Мартинюк			
Розробив		Луканцова			
Перевірив		Мартинюк			

35/2304-25 - ОВ

Реконструкція нежитлової будівлі закладу дошкільної освіти №4 "Дельфін" під спеціалізовані служби для осіб постраждалих від домашнього насильства та/або насильства за ознакою статі по вулиці Корабельна, будинок 8-а в місті Первомайськ, Миколаївської області

Реконструкція.

Стадія	Аркуш	Аркушів
РП	2	

Загальні дані (закінчення). Відомість вентиляційного та електричного обладнання. Схема розташування вентиляційних систем.

ТОВ "УКРБУДПРОЕКТ"

Формат А3А

№ приміщення	Найменування	Площа, м²	Кат. приміщення
100	Тамбур	4.48	
101	Хол	38.54	
102	Рецепція	3.80	
103	Санвузол універсальний	3.77	
104	Кабінет псіхолога	19.25	
105	Кабінет завідуючого притулком	31.90	
106	Кабінет соціального працівника	25.30	
107	Сходова клітина	13.01	
108	Коридор	70.65	
109	Кімната для проживання МГН	14.93	
110	Санвузол з душовою для МГН	5.50	
111	Кімната для проживання МГН	16.47	
112	Санвузол з душовою для МГН	5.49	
113	Побутова кімната	8.09	
114	Кімната для проживання сімї з дітьми	19.67	
115	Санвузол з душовою	3.09	
116	Кімната для проживання сімї з дітьми	16.97	
117	Санвузол з душовою	3.08	
118	Кімната для проживання людей похилого віку	13.37	
119	Санвузол з душовою	3.09	
120	Кімната для проживання людей похилого віку	15.75	
121	Санвузол з душовою	3.09	
122	Кімната для проживання багатодітної сімї	28.28	
123	Санвузол з душовою	3.21	
124	Кімната для проживання матері з дитиною	20.15	
125	Санзвузол з душовою	3.12	
126	Сходова клітина	10.35	
127	Кімната для проживання багатодітної сімї	31.65	
128	Санвузол з душовою	3.09	
129	Їдальня на 18 місць	23.32	
130	Кухня. Властне приготування їжі на 4 робочі місця	30.03	
131	Приміщення пральних машин	9.10	
132	Приміщення сушиння білизни	7.37	
133	Дитяча кімнатаю Кімната для занять	24.64	
134	Комора чистої білизни	5.42	
		539.02	

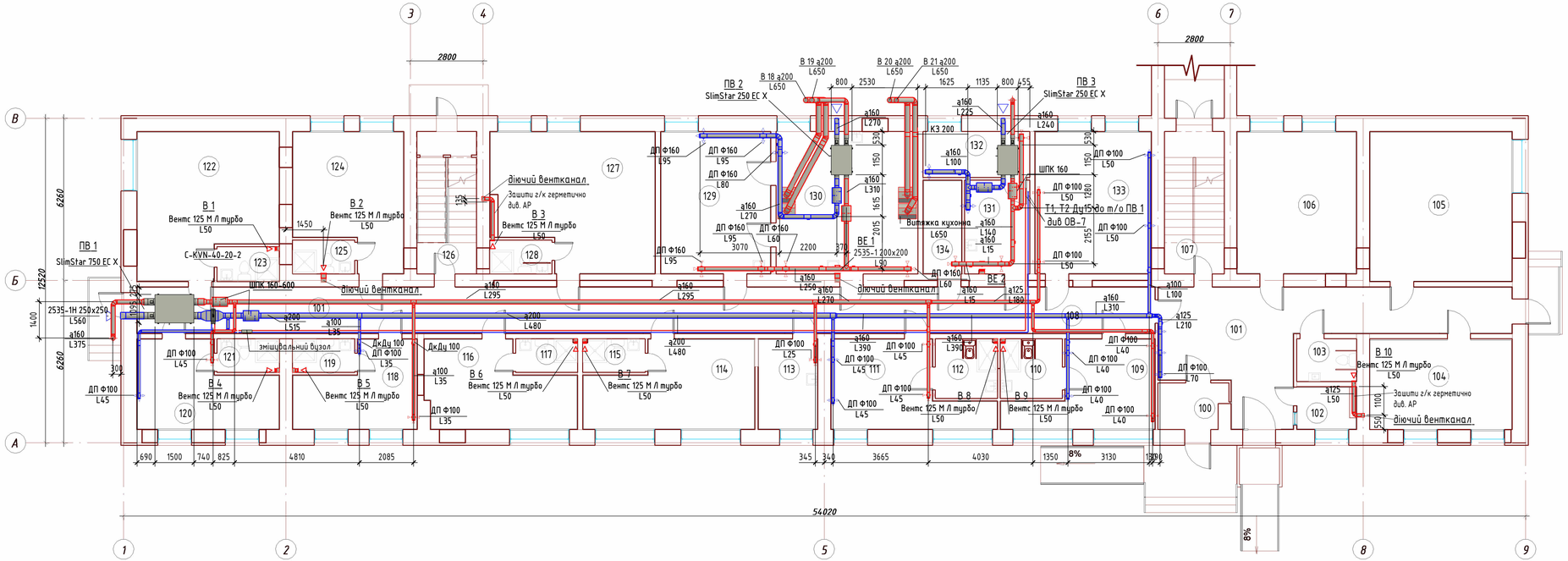

Зм.	Кільк.	Арк.	№док.	Підпис	Дата
ГІП		Мартинюк			
Розробив		Луканцова			
Перевірив		Мартинюк			

35/2304-25 - ОВ

Реконструкція нежитлової будівлі закладу дошкільної освіти №4 "Дельфін" під спеціалізовані служби для осіб постраждалих від домашнього насильства та/або насильства за ознакою статі по вулиці Корабельна, будинок 8-а в місті Первомайськ, Миколаївської області

Реконструкція.

Стадія	Аркуш	Аркушів
РП	3	

Вентиляція. План 1 поверху.

ТОВ "УКРБУДПРОЕКТ"

Погоджено:

Зам. інв. №

Підпис і дата

Інв. № об.

Формат А4х4

Ізометрична схема ПВ 1

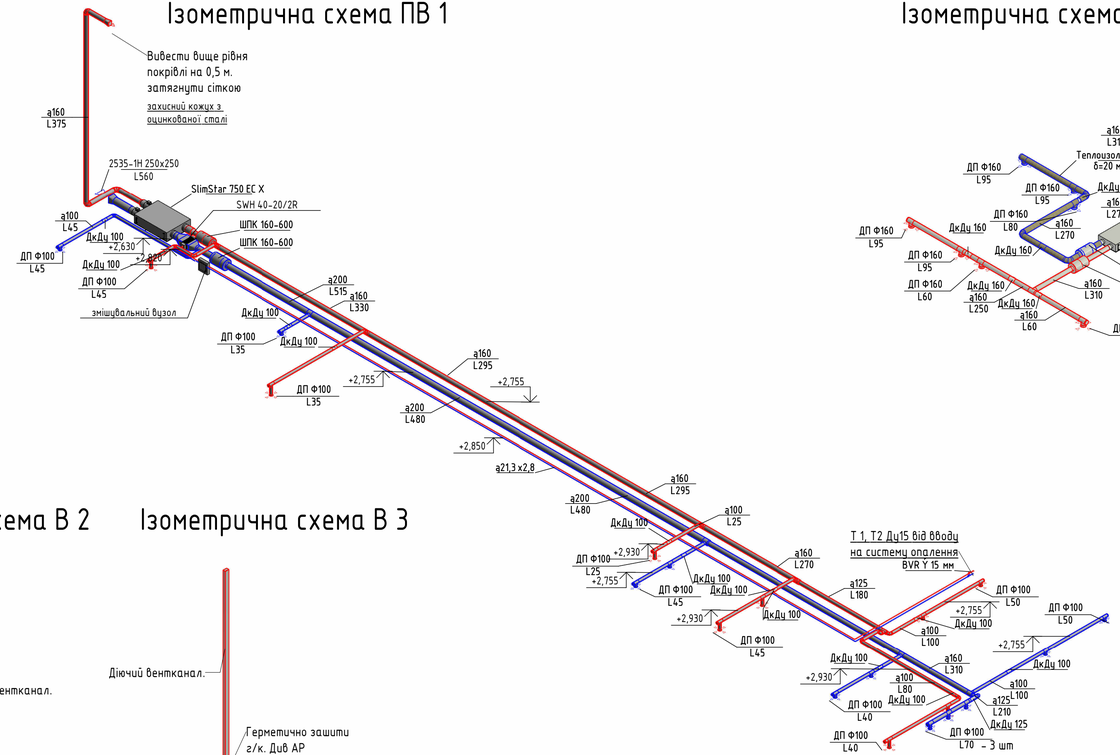

Ізометрична схема ПВ 2

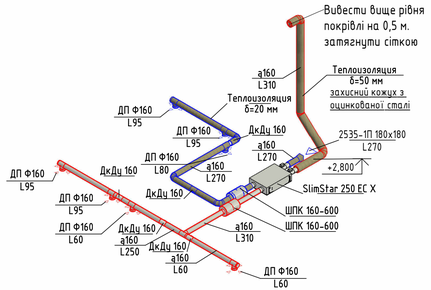

Ізометрична схема ПВ 3

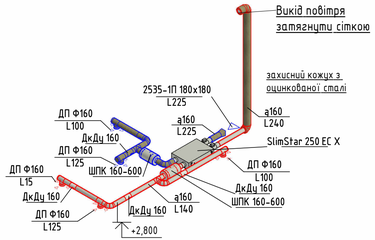

Ізометрична схема В 1, В 4,

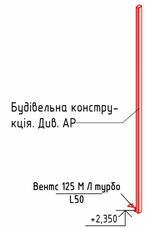

Ізометрична схема В 2

Ізометрична схема В 3

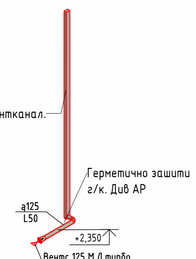

Ізометрична схема В 5

Погоджено:

Зам. інв. №

Підпис і дата

Інв. № об.

Зм.	Кільк.	Арк.	№док.	Підпис	Дата	35/2304-25 - ОВ		
						Реконструкція нежитлової будівлі закладу дошкільної освіти №4 "Дельфін" під спеціалізовані служби для осіб постраждалих від домашнього насильства та/або насильства за ознакою статі по вулиці Корабельна, будинок 8-а в місті Первомайськ, Миколаївської області		
						Реконструкція.	Стадія	Аркуш	Аркушів
ГІП		Мартинюк					РП	5	
Розробив		Луканцова				Вентиляція. Ізометричні схеми систем ПВ1, ПВ2, ПВ3, В1- В5.	ТОВ "УКРБУДПРОЕКТ"		
Перевірив		Мартинюк							

Формат А3А

Ізометрична схема В 18, В 19

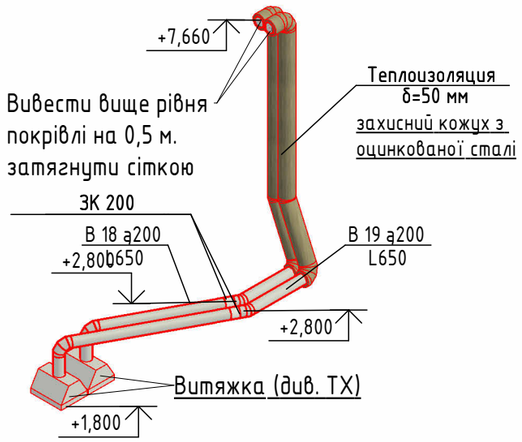

Ізометрична схема В 20, В 21

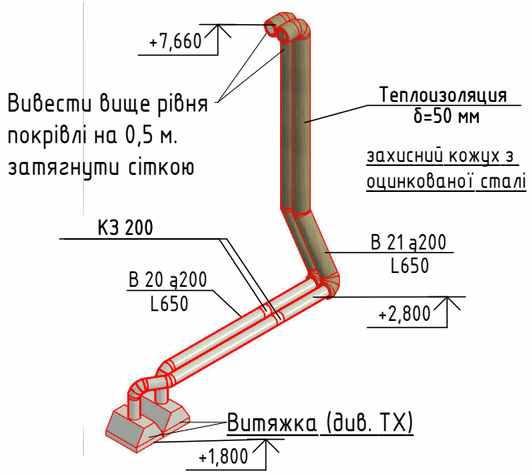

Ізометрична схема В 6, В 7, В8, В 9

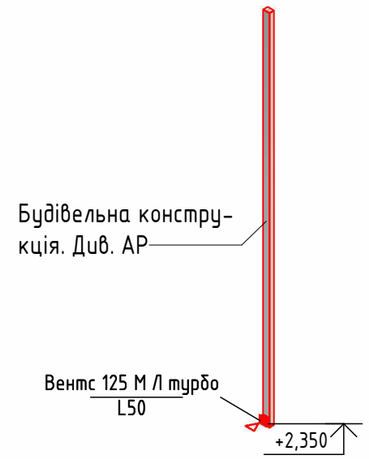

Ізометрична схема В 10

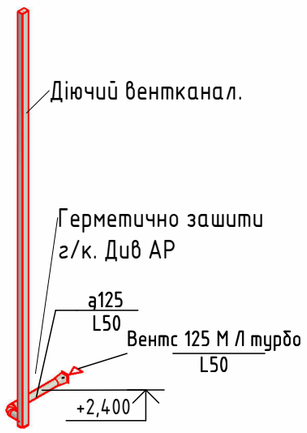

Ізометрична схема В 11, В 16, В 17, В 12 – В 15 (дзеркально)

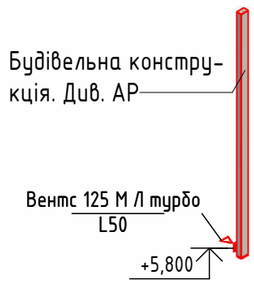

Погоджено:

Зам. інв. №

Підпис і дата

Інв. № об.

Зм.	Кільк.	Арк.	№док.	Підпис	Дата
ГІП		Мартинюк			
Розробив		Луканцова			
Перевірив		Мартинюк			

35/2304-25 - ОВ

Реконструкція нежитлової будівлі закладу дошкільної освіти №4 "Дельфін" під спеціалізовані служби для осіб постраждалих від домашнього насильства та/або насильства за ознакою статі по вулиці Корабельна, будинок 8-а в місті Первомайськ, Миколаївської області

Реконструкція.

Стадія	Аркуш	Аркушів
РП	6	

Вентиляція. Ізометричні схеми систем В 6 - В 21.

ТОВ "УКРБУДПРОЕКТ"

Формат А3А

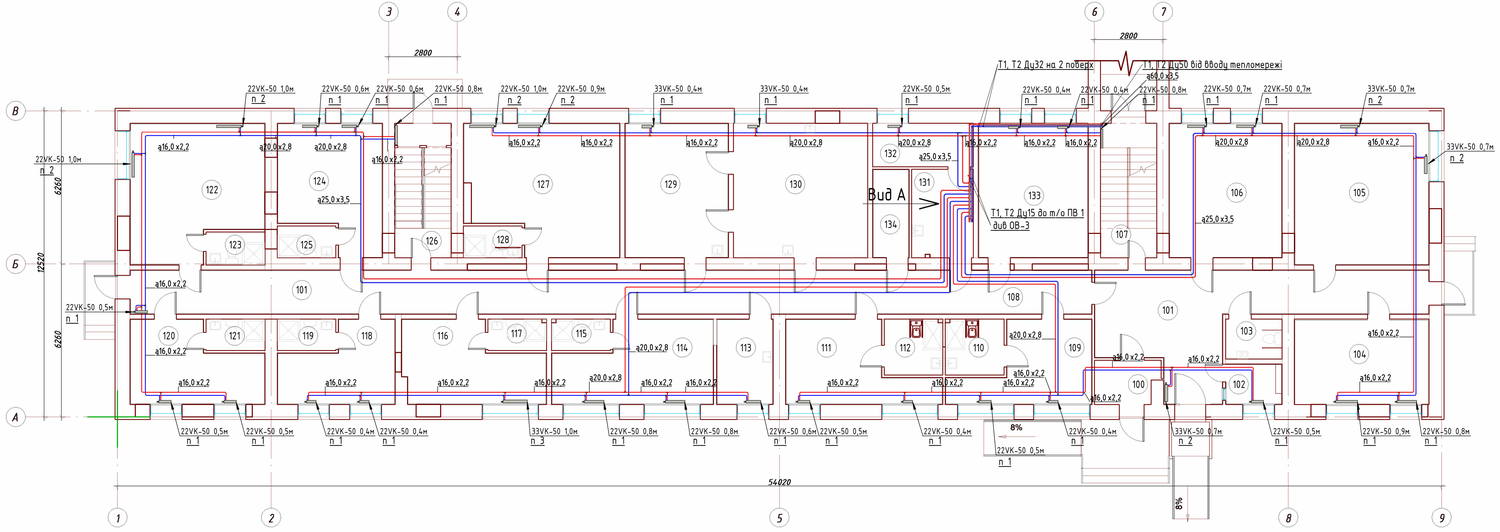

1. Трубопроводи опалення прокладаються в підлозі з укліном 0,002 у напрямку гребінки.

2. Налаштування п клапана опалюванного прилада вказано під назвою.

№ приміщення	Найменування	Площа м²	Кат. приміщення
100	Тамбур	4.48	
101	Хол	38.54	
102	Рецепція	3.80	
103	Санвузол універсальний	3.77	
104	Кабінет псіхолога	19.25	
105	Кабінет завідуючого притулком	31.90	
106	Кабінет соціального працівника	25.30	
107	Сходова клітина	13.01	
108	Коридор	70.65	
109	Кімната для проживання МГН	14.93	
110	Санвузол з душовою для МГН	5.50	
111	Кімната для проживання МГН	16.47	
112	Санвузол з душовою для МГН	5.49	
113	Побутова кімната	8.09	
114	Кімната для проживання сімї з дітьми	19.67	
115	Санвузол з душовою	3.09	
116	Кімната для проживання сімї з дітьми	16.97	
117	Санвузол з душовою	3.08	
118	Кімната для проживання людей похилого віку	13.37	
119	Санвузол з душовою	3.09	
120	Кімната для проживання людей похилого віку	15.75	
121	Санвузол з душовою	3.09	
122	Кімната для проживання багатодітної сімї	28.28	
123	Санвузол з душовою	3.21	
124	Кімната для проживання матері з дитиною	20.15	
125	Санзвузол з душовою	3.12	
126	Сходова клітина	10.35	
127	Кімната для проживання багатодітної сімї	31.65	
128	Санвузол з душовою	3.09	
129	Їдальня на 18 місць	23.32	
130	Кухня. Властне приготування їжі на 4 робочі місця	30.03	
131	Приміщення пральних машин	9.10	
132	Приміщення сушиння білизни	7.37	
133	Дитяча кімнатаю Кімната для занять	24.64	
134	Комора чистої білизни	5.42	
		539.02	

Вид А

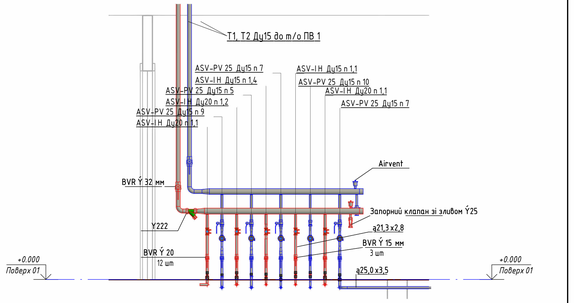

Зм.	Кільк.	Арк.	№док.	Підпис	Дата
ГІП		Мартинюк			
Розробив		Лукашова			
Перевірив		Мартинюк			

35/2304-25 - ОВ

Реконструкція нежитлової будівлі зокладу дошкільної освіти №4 "Дельфін" під спеціалізовані служби для осіб постраждалих від домашнього насильства та/або насильства за ознакою статі по вулиці Корабельна, будинок 8-а в місті Первомайськ, Миколаївської області

Стадія	Аркуш	Аркушів
РП	7	

Реконструкція.

Опалення. План 1 поверху. Вид А.

ТОВ "УКРБУДПРОЕКТ"

Формат А4х3

Погоджено

Взам. інв. №

Підпис і дата

Інв. № дл.

№ приміщення	Найменування	Площа, м²	Кат. приміщення
201	Сходова клітина	12.65	
202	Хол	66.60	
203	Санвузол універсальний	4.11	
204	Приміщення допоміжне	3.45	
205	Кабінет директора центру	19.25	
206	Зала засідань	31.90	
207	Кабінет заступника директора центру	12.76	
208	Кабінет юристконсультанта	11.44	
209	Бухгалтерський відділ	22.15	
210	Кабінет психолога	20.75	
211	Кабінет 2-х фахівців соціальної роботи	15.19	
212	Кабінет 2-х фахівців соціальної роботи	18.87	
213	Тамбур санвузлів	2.70	
214	Тамбур жіночого санвузла	0.74	
215	Санвузол жіночій	0.77	
216	Тамбур чоловічого санвузла	1.19	
217	Санвузол жіночій	1.22	
218	Тамбур	2.24	
219	Гардеробна прибиральниць	9.29	
220	Душова	1.77	
221	Coffe break	12.21	
222	Сходова клітина	12.65	
223	Хол	24.46	
224	Тамбур санвузлів	2.38	
225	Тамбур жіночого санвузла	0.71	
226	Санвузол жіночій	1.23	
227	Тамбур чоловічого санвузла	0.71	
228	Санвузол чоловічий	1.20	
229	Коридор	19.01	
230	Кабінет психолога	15.58	
231	Кабінет фахівця соціальної роботи	8.01	
232	Кабінет керівника	19.21	
233	Кризова кімната із зоною кухні для проживання 3-х осіб	17.40	
233а	Кухня кризової кімнати	9.96	
234	Санвузол з душовою	3.14	
235	Кризова кімната із зоною кухні для проживання 2-х осіб	10.80	
235а	Кухня кризової кімнати	8.48	
236	Санвузол з душовою	3.02	
237	Коридор	15.77	
238	Кабінет фахівця із соціальної роботи	11.02	
239	Кабінет психолога	22.16	
240	Кабінет групових занять	27.73	
241	Кабінет керівника	16.28	
242	Кабінет кейс-менеджера	15.07	
		537.23	

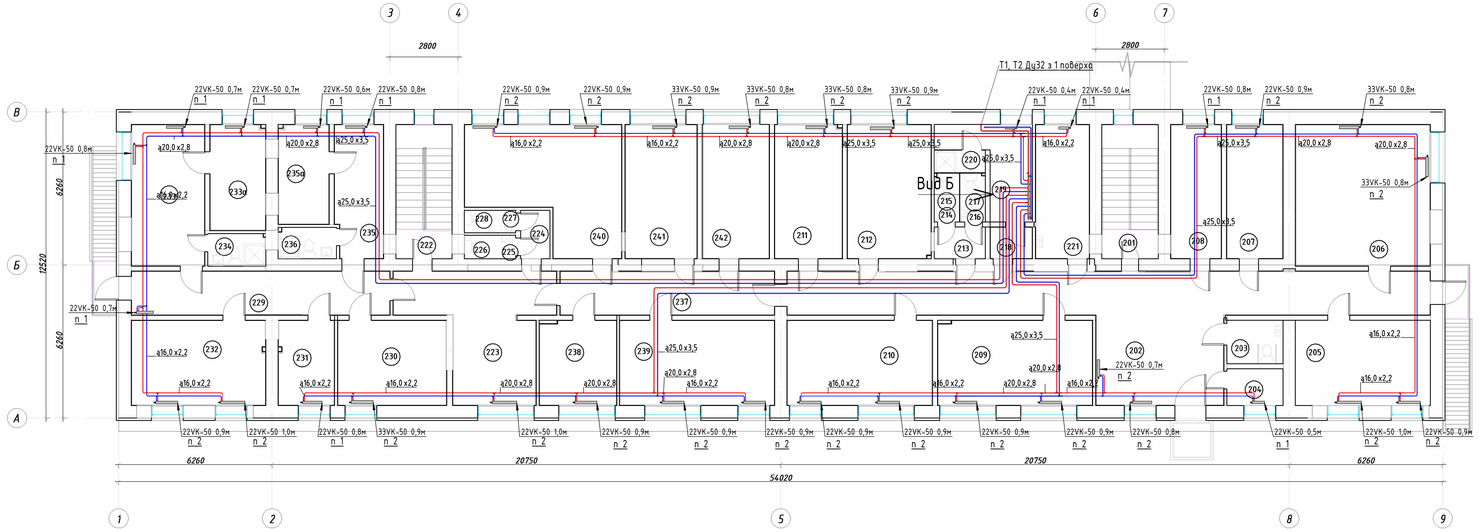

Вид Б

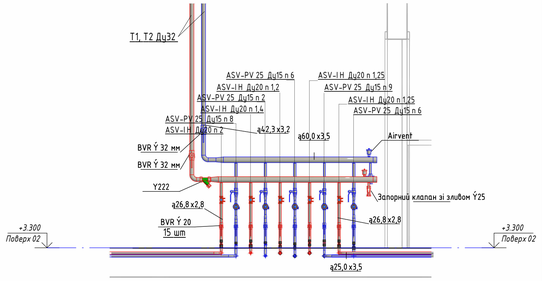

1. Трубопроводи опалення прокладаються в підлозі з уклоном 0,002 у напрямку гребінки.

2. Налаштування п клапана опалюваного прилада вказано під назвою.

Зм.	Кільк.	Арк.	№Док.	Підпис	Дата
ГІП		Мартинюк			
Розробив		Лукашова			
Перевірив		Мартинюк			

35/2304-25 - ОВ

Реконструкція нежитлової будівлі зокладу дошкільної освіти №4 "Дельфін" під спеціалізовані служби для осіб постраждалих від домашнього насильства та/або насильства за ознакою статі по вулиці Корольова, будинок 8-а в місті Первомайськ, Миколаївської області

Стадія	Аркуш	Аркушів
РП	8	

Реконструкція.

Опалення. План 2 поверху. Вид Б.

ТОВ "УКРБУДПРОЕКТ"

Формат А4х3

Погоджено

Взам. інв. №

Підпис і дата

Інв. № арк.

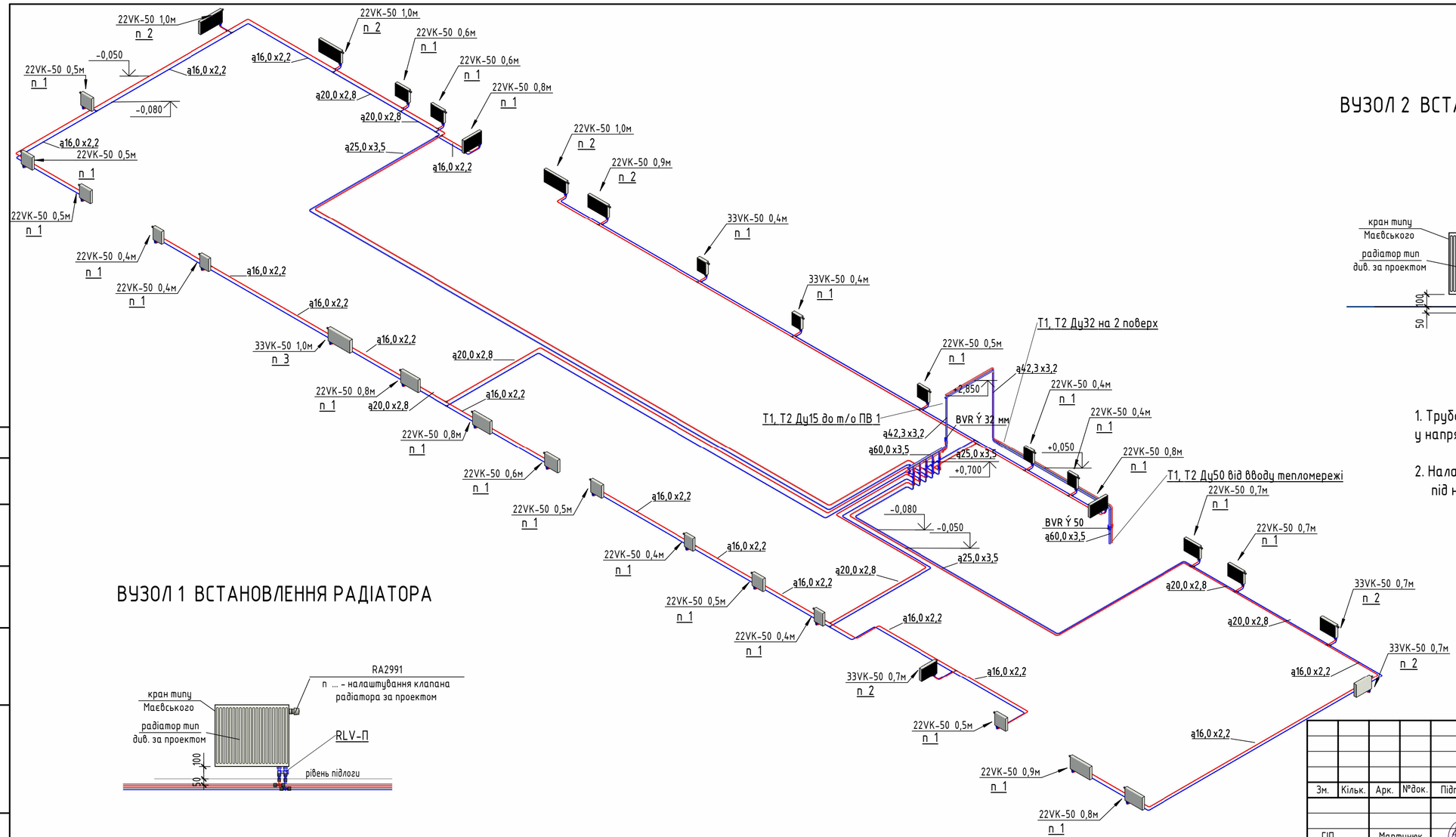

ВУЗОЛ 2 ВСТАНОВЛЕННЯ РАДІАТОРА СХОДОВ

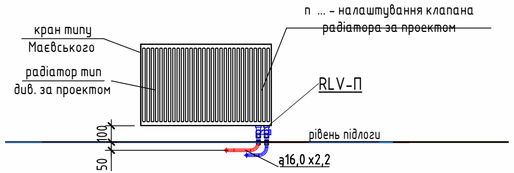

1. Трубопроводи опалення прокладаются в підлозі з укліном 0,002 у напрямку гребінки.

2. Налаштування п клапана опалюванного прилада вказано під назвою.

ВУЗОЛ 1 ВСТАНОВЛЕННЯ РАДІАТОРА

Погоджено:	
Зам. інв. №	
Підпис і дата	
Інв. № об.	

Зм.	Кільк.	Арк.	№док.	Підпис	Дата	35/2304-25 - ОВ		
						Реконструкція нежитлової будівлі закладу дошкільної освіти №4 "Дельфін" під спеціалізовані служби для осіб постраждалих від домашнього насильства та/або насильства за ознакою статі по вулиці Корабельна, будинок 8-а в місті Первомайськ, Миколаївської області		
ГІП		Мартинюк				Реконструкція.	Стадія	Аркуш	Аркушів
Розробив		Луканцова					РП	9	
Перевірив		Мартинюк				Ізометрична схема опалення 1 поверху. ВузЛИ 1, 2 встановлення радіатора.	ТОВ "УКРБУДПРОЕКТ"		

Формат А4х3

№ приміщення	Найменування	Площа, м²	Кат. приміщення
100	Тамбур	4.48	
101	Хол	38.54	
102	Рецепція	3.80	
103	Санвузол універсальний	3.77	
104	Кабінет псіхолога	19.25	
105	Кабінет завідуючого притулком	31.90	
106	Кабінет соціального працівника	25.30	
107	Сходова клітина	13.01	
108	Коридор	70.65	
109	Кімната для проживання МГН	14.93	
110	Санвузол з душовою для МГН	5.50	
111	Кімната для проживання МГН	16.47	
112	Санвузол з душовою для МГН	5.49	
113	Побутова кімната	8.09	
114	Кімната для проживання сімї з дітьми	19.67	
115	Санвузол з душовою	3.09	
116	Кімната для проживання сімї з дітьми	16.97	
117	Санвузол з душовою	3.08	
118	Кімната для проживання людей похилого віку	13.37	
119	Санвузол з душовою	3.09	
120	Кімната для проживання людей похилого віку	15.75	
121	Санвузол з душовою	3.09	
122	Кімната для проживання багатодітної сімї	28.28	
123	Санвузол з душовою	3.21	
124	Кімната для проживання матері з дитиною	20.15	
125	Санзвузол з душовою	3.12	
126	Сходова клітина	10.35	
127	Кімната для проживання багатодітної сімї	31.65	
128	Санвузол з душовою	3.09	
129	Їдальня на 18 місць	23.32	
130	Кухня. Властне приготування їжі на 4 робочі місця	30.03	
131	Приміщення пральних машин	9.10	
132	Приміщення сушиння білизни	7.37	
133	Дитяча кімнатаю Кімната для занять	24.64	
134	Комора чистої білизни	5.42	
		539.02	

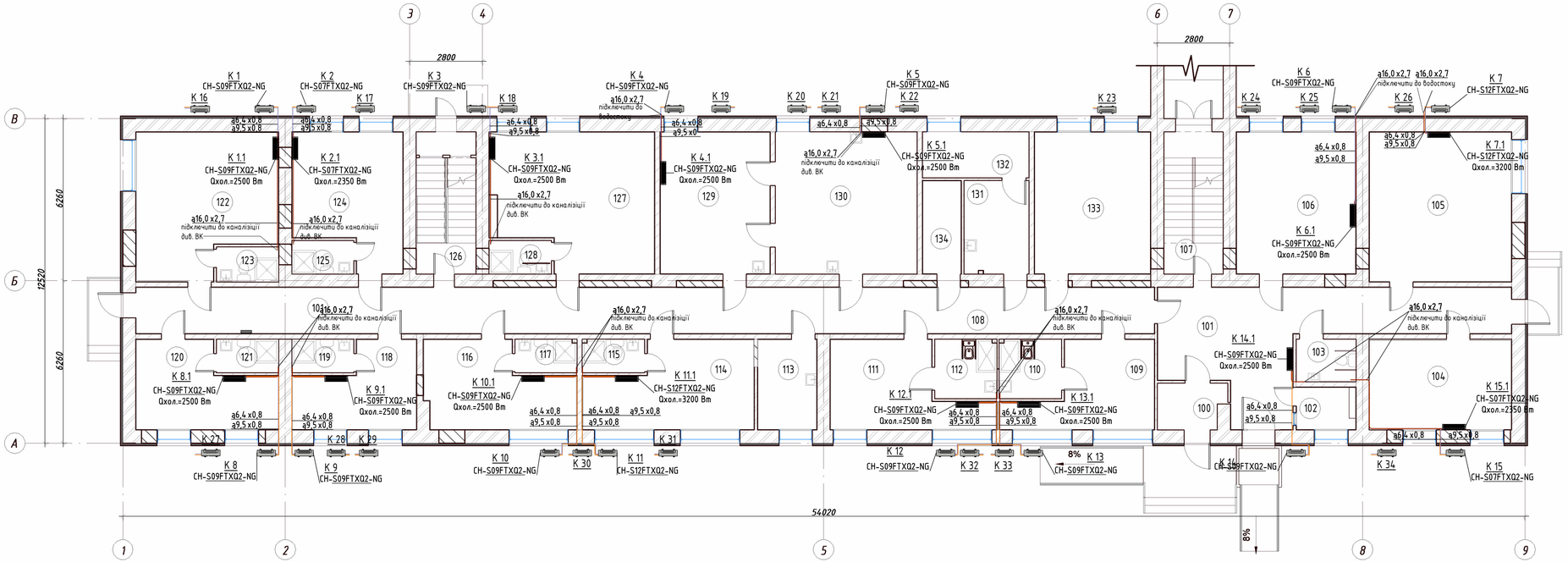

Зм.	Кільк.	Арк.	№док.	Підпис	Дата
ГІП		Мартинюк			
Розробив		Луканцова			
Перевірив		Мартинюк			

35/2304-25 - ОВ

Реконструкція нежитлової будівлі закладу дошкільної освіти №4 "Дельфін" під спеціалізовані служби для осіб постраждалих від домашнього насильства та/або насильства за ознакою статі по вулиці Корабельна, будинок 8-а в місті Первомайськ, Миколаївської області

Реконструкція.

Стадія	Аркуш	Аркушів
РП	11	

Кондиціювання. План 1 поверху.

ТОВ "УКРБУДПРОЕКТ"

Формат А4х4

Погоджено:

Зам. інв. №

Підпис і дата

Інв. № об.

Позиція	Найменування і технічна характеристика	Тип, марка, позначення документа, опросного листа	Код обладнання, виробу, матеріалу	Завод-виготівник	Одиниця виміру	Кіль кість	Масса одиниці, кг	Примітка
1	2	3	4	5	6	7	8	9
	Опалення							
	1 поверх							
	Радіатор з нижнім приєднанням до системи опалення з вбудованим							
	клапаном висота Н = 500 мм	RADIK 22VK-50						
	L=0,400 м	22-50-0,400		KORADO	шт	6		
	L=0,500 м	22-50-0,500		KORADO	шт	7		
	L=0.600 м	22-50-0,600		KORADO	шт	4		
	L=0.700 м	22-50-0,700		KORADO	шт	2		
	L=0.800 м	22-50-0,800		KORADO	шт	4		
	L=0.900 м	22-50-0,900		KORADO	шт	2		
	L=1,000 м	22-50-1,000		KORADO	шт	3		
	L=0,400 м	RADIK 33VK-50-0,400		KORADO	шт	2		
	L=0,700 м	RADIK 33VK-50-0,700		KORADO	шт	3		
	L=1,000 м	RADIK 33VK-50-1,000		KORADO	шт	1		
	Запірно-вимірювальний клапан Ду 15	ASV-I		Danfoss	шт	2		
	Запірно-вимірювальний клапан Ду 20	ASV-I		Danfoss	шт	3		
	Регулятор перепада тиску Ду 15	ASV-PV 25		Danfoss	шт	5		
	Кран шаровий Ду 15	BVR		Danfoss	шт	3		
	Кран шаровий Ду 20	BVR		Danfoss	шт	12		
	Кран шаровий Ду 50	BVR		Danfoss	шт	2		
	Радіаторний кран зі зливом	RLV		Danfoss	шт	34		
	Термостатичний элемент	RA 2991		Danfoss	шт	32		
	Фільтр Ду 32	Y222		Danfoss	шт	1		
	Кран шаровий Ду 32	BVR		Danfoss	шт	2		

Взам. інв. №

Підпис і дата

Інв.№ спр.

Ізм.	Кіл.уч.	Аркуш	№док.	Підпис	Дата	35/2304-25-ОВ.С1		
Розробив		Луканцова				Специфікація обладнання, виробів і материалів. (1 поверх)	Стадія	Аркуш	Аркушів
							РП	1	9
ГІП		Мартинюк					ТОВ "УКРБУДПРОЄКТ"		

Позиція	Найменування і технічна характеристика	Тип, марка, позначення документа, опросного листа	Код обладнання, виробу, матеріалу	Завод-виготівник	Одиниця виміру	Кіль кість	Масса одиниці, кг	Примітка
1	2	3	4	5	6	7	8	9
	Повітровипускник	Airvent			шт	2		
	Запорний клапан зі зливом Ø25				шт	3		
	Труба поліпропиленова, тип S 3,2 (PN16) 16х2,2	EKOPL 16		EKOPLASTIK	м	220		
	Труба поліпропиленова, тип S 3,2 (PN16) 20х2,8	EKOPL 16		EKOPLASTIK	м	118		
	Труба поліпропиленова, тип S 3,2 (PN16) 25х3,5	EKOPL 16		EKOPLASTIK	м	115		
	МУФТА НР 16х2,2/15				шт	64		
	РАЗБ СЛЕД ВР 20х2,8/15				шт	4		
	РАЗБ СЛЕД НР 25х3,5/20				шт	4		
	ДУГА 90 16х2,2/16х2,2				шт	94		
	ДУГА 90 20х2,8/20х2,8				шт	14,0		
	ДУГА 90 25х3,5/25х3,5				шт	20		
	МУФТА ПЕРЕХІДНА 20х2,8/16х2,2				шт	24		
	МУФТА ПЕРЕХІДНА 25х3,5/20х2,8				шт	8		
	ТРИЙНИК 16х2,2/16х2,2/16х2,2				шт	32		
	ТРИЙНИК 20х2,8/16х2,2/20х2,8				шт	16		
	ТРИЙНИК 20х2,8/20х2,8/20х2,8				шт	4		
	ТРИЙНИК 25х3,5/20х2,8/20х2,8				шт	2		
	ТРИЙНИК 25х3,5/25х3,5/25х3,5				шт	4		
	Труба сталева водогазопровідна Ø21,3х2,8 (Ду 15)	ДСТУ 3262-75*			м	3		
	Труба сталева водогазопровідна Ø26х2,8 (Ду 20)	ДСТУ 3262-75*			м	9		
	Труба сталева водогазопровідна Ø42,3х3,2 (Ду 32)	ДСТУ 3262-75*			м	15		
	Труба сталева водогазопровідна Ø60х3,5 (Ду 50)	ДСТУ 3262-75*			м	4,5		
	Відвід сталевий Ø32				шт	6		
	Перехід сталевий Ø32-Ø50				шт	2		
	Заглушка сталева Ø50				шт	2		

Взам. інв. №

Підпис і дата

Інв.№ спр.

Позиція	Найменування і технічна характеристика	Тип, марка, позначення документа, опросного листа	Код обладнання, виробу, матеріалу	Завод-виготівник	Одиниця виміру	Кіль кість	Масса одиниці, кг	Примітка
1	2	3	4	5	6	7	8	9
	Теплоізоляція п/е труб - трубки 6х18	K-Flex st			м	220		
	Теплоізоляція п/е труб - трубки 6х22	K-Flex st			м	118		
	Теплоізоляція п/е труб - трубки 6х28	K-Flex st			м	115		
	Теплоізоляція стальних труб - циліндри мінватні δ=20мм для Дн 21				м	3		
	Теплоізоляція стальних труб - циліндри мінватні δ=20мм для Дн 26				м	9		
	Теплоізоляція стальних труб - циліндри мінватні δ=20мм для Дн 42				м	16		
	Теплоізоляція стальних труб - циліндри мінватні δ=30мм для Дн 60				м	4,5		
	Демонтаж опалення.							
	Опалюваний прилад L=1000-2400 мм				шт	23		
	Труба сталева Ду 15, Ду 20				м	85		
	Демонтаж вентиляції.							
	Повітропровід 200х200				м	28		

Взам. інв. №

Підпис і дата

Інв.№ спр.

Ізм.	Кіл.уч.	Аркуш	№док.	Підпис	Дата

35/2304-25-ОВ.С1

Аркуш 3

Позиція	Найменування і технічна характеристика	Тип, марка, позначення документа, опросного листа	Код обладнання, виробу, матеріалу	Завод-виготівник	Одиниця виміру	Кіль кість	Масса одиниці, кг	Примітка
	ВЕНТИЛЯЦІЯ							
	ПВ 1							
	Припливно-витяжна установка з рекуперацією тепла L=560/ 375	SlimStar 750 EC X		Вентсервис	компл	1		
	$м^3$/год, Н=250/ 250 Па з т/о E-SUMX25-0,4-(APE-25-8)							
	з комплектом автоматики і змішувальним вузлом							
	Клапан	RDES 250-220		Вентсервис	шт	1		
	Клапан	RDE 250-220		Вентсервис	шт	2		
	Гнучка вставка	RFI 250		Вентсервис	шт	4		
	Шумоглушник Ф160 - 600мм	ШПК 160-600			шт	2		
	Дросель клапан Ф100	ДК Ду100			шт	11		
	Дросель клапан Ф125	ДК Ду125			шт	1		
	Решітка зовнішня 250х250	РЗ 250х250			шт	1		
	Дифузор Ф100	ДП Ф100		ВЕНТС	шт	20		
	Повітропровід з оц. сталі Ф100				м	52,0		
	Повітропровід з оц. сталі Ф125				м	6,5		
	Повітропровід з оц. сталі Ф160				м	50,0		
	Повітропровід з оц. сталі Ф200				м	23,0		
	Повітропровід з оц. сталі Ф250				м	2,0		
	Повітропровід з оц. сталі 400х200				м	0,8		
	Кріплення повітропровода				кг	45		

Взам. інв. №

Підпис і дата

Інв.№ спр.

Позиція	Найменування і технічна характеристика	Тип, марка, позначення документа, опросного листа	Код обладнання, виробу, матеріалу	Завод-виготівник	Одиниця виміру	Кіль кість	Масса одиниці, кг	Примітка
1	2	3	4	5	6	7	8	9
	Відвід з оц. сталі 90° Ø100				шт	7		
	Відвід з оц. сталі 45° Ø100				шт	6		
	Відвід з оц. сталі 90° Ø125				шт	2		
	Відвід з оц. сталі 45° Ø125				шт	1		
	Відвід з оц. сталі 90° Ø160				шт	3		
	Заглушка з оц. сталі Ø100				шт	11		
	Заглушка з оц. сталі Ø125				шт	1		
	Трийник з оц. сталі Ø100-Ø100-Ø100				шт	17		
	Трийник з оц. сталі Ø125-Ø125-Ø100				шт	3		
	Трийник з оц. сталі Ø160-Ø160-Ø100				шт	6		
	Трийник з оц. сталі Ø200-Ø200-Ø100				шт	4		
	Перехід з оц. сталі Ø100-Ø125				шт	1		
	Перехід з оц. сталі Ø160-Ø125				шт	2		
	Перехід з оц. сталі Ø200-Ø160				шт	1		
	Перехід з оц. сталі Ø250-Ø160				шт	1		
	Перехід з оц. сталі Ø250-400х200				шт	2		
	Теплопостачання водяного т/о установки ПВ 1							
	Кран шаровий Ду 15	BVR			шт	2		
	Труба сталева водогазопровідна Ø21,3х2,8 (Ду 15)	ДСТУ 3262-75*			м	76		
	Перехід сталевий Ø25-Ø15				шт	2		
	Перехід сталевий Ø32-Ø15				шт	2		
	Відвід сталевий 90° Ø15				шт	10		
	Теплоізоляція стальних труб - циліндри мінватні б=20мм для Дн 21				м	78		

Взам. інв. №

Підпис і дата

Інв.№ спр.

Позиція	Найменування і технічна характеристика	Тип, марка, позначення документа, опросного листа	Код обладнання, виробу, матеріалу	Завод-виготівник	Одиниця виміру	Кіль кість	Масса одиниці, кг	Примітка
	Теплова ізоляція з кам'яної вати з одностороннім покриттям з	PAROC Hvac Lamella Mat AluCoat			$м^2$	41,1		
	армованої алюмінієвої фольги δ=20мм							
	Теплова ізоляція з кам'яної вати з одностороннім покриттям з	PAROC Hvac Lamella Mat AluCoat			$м^2$	9,8		
	армованої алюмінієвої фольги δ=50мм							
	Захисний кожух зовнішнього повітровода з оцинкованої сталі				$м^2$	10		
	δ=0,8 мм							
	ПВ 2							
	Припливно-витяжна установка з рекуперацією тепла L=270/ 310	SlimStar 250 EC X		Вентсервис	компл	1		
	$м^3$/год, Н=250/ 250 Па з комплектом автоматики							
	Клапан	RDE 160-220		Вентсервис	шт	1		
	Гнучка вставка	RFI 160		Вентсервис	шт	4		
	Шумоглушник Ø160 - 600мм	ШПК 160-600			шт	2		
	Дросель клапан Ø160	ДК Ду160			шт	5		
	Решітка зовнішня 180х180	РЗ 180х180			шт	1		
	Дифузор Ø160	ДП Ø160		ВЕНТС	шт	7		
	Повітропровід з оц. сталі Ø160				м	30		
	Відвід з оц. сталі 90° Ø160				шт	5		
	Відвід з оц. сталі 45° Ø160				шт	1		
	Заглушка з оц. сталі Ø160				шт	3		
	Трийник з оц. сталі Ø160-Ø160-Ø160				шт	8		
	Кріплення повітропровода				кг	20		

Взам. інв. №

Підпис і дата

Інв.№ спр.

Позиція	Найменування і технічна характеристика	Тип, марка, позначення документа, опросного листа	Код обладнання, виробу, матеріалу	Завод-виготівник	Одиниця виміру	Кіль кість	Масса одиниці, кг	Примітка
1	2	3	4	5	6	7	8	9
	Теплова ізоляція з кам'яної вати з одностороннім покриттям з	PAROC Hvac Lamella Mat AluCoat			$м^2$	6,2		
	армованої алюмінієвої фольги δ=20мм							
	Теплова ізоляція з кам'яної вати з одностороннім покриттям з	PAROC Hvac Lamella Mat AluCoat			$м^2$	6,6		
	армованої алюмінієвої фольги δ=50мм							
	Захисний кожух зовнішнього повітровода з оцинкованої сталі				$м^2$	6,8		
	δ=0,8 мм							
	ПВ 3							
	Припливно-витяжна установка з рекуперацією тепла L=225/ 240	SlimStar 250 EC X		Вентсервис	компл	1		
	$м^3$/год, Н=250/ 250 Па з комплектом автоматики							
	Клапан	RDE 160-220		Вентсервис	шт	1		
	Гнучка вставка	RFI 160		Вентсервис	шт	4		
	Шумоглушник Ø160 - 600мм	ШПК 160-600			шт	2		
	Дросель клапан Ø160	ДК Ду160			шт	5		
	Решітка зовнішня 180х180	РЗ 180х180			шт	1		
	Дифузор Ø160	ДП Ø160		ВЕНТС	шт	5		
	Повітропровід з оц. сталі Ø160				м	18		
	Відвід з оц. сталі 90° Ø160				шт	6		
	Заглушка з оц. сталі Ø160				шт	3		
	Трийник з оц. сталі Ø160-Ø160-Ø160				шт	7		
	Теплова ізоляція з кам'яної вати з одностороннім покриттям з	PAROC Hvac Lamella Mat AluCoat			$м^2$	4,9		
	армованої алюмінієвої фольги δ=20мм							
	Теплова ізоляція з кам'яної вати з одностороннім покриттям з	PAROC Hvac Lamella Mat AluCoat			$м^2$	2,2		
	армованої алюмінієвої фольги δ=50мм							
	Кріплення повітропровода				кг	20		
	Захисний кожух зовнішнього повітровода з оцинкованої сталі				$м^2$	2,4		
	δ=0,8 мм							

Взам. інв. №

Підпис і дата

Інв.№ спр.

Позиція	Найменування і технічна характеристика	Тип, марка, позначення документа, опросного листа	Код обладнання, виробу, матеріалу	Завод-виготівник	Одиниця виміру	Кіль кість	Масса одиниці, кг	Примітка
1	2	3	4	5	6	7	8	9
	В 1, В 2, В 4 - В 9							
	Витяжний вентилятор L=50 м^3/год, Н=100 Па	Вентс 125 М Л турбо		ВЕНТС	шт	8		
	В 3, В 10							
	Витяжний вентилятор L=50 м^3/год, Н=100 Па	Вентс 125 М Л турбо		ВЕНТС	шт	2		
	Повітропровід з оц. сталі Ф125				м	4		
	Відвід з оц. сталі 90° Ф125				шт	2		
	В 18, В 19							
	Клапан зворотний Ф200				шт	2		
	Повітропровід з оц. сталі Ф200				м	21		
	Відвід з оц. сталі 90° Ф200				шт	6		
	Відвід з оц. сталі 30° Ф200				шт	2		
	Відвід з оц. сталі 20° Ф200				шт	2		
	Теплова ізоляція з кам'яної вати з одностороннім покриттям з	PAROC Hvac Lamella Mat AluCoat			м^2	11,2		
	армованої алюмінієвої фольги δ=50мм							
	Захисний кожух зовнішнього повітровода з оцинкованої сталі				м^2	11,5		
	δ=0,8 мм							
	В 20, В 21							
	Повітропровід з оц. сталі Ф200				м	18		
	Клапан зворотний Ф200				шт	2		
	Відвід з оц. сталі 90° Ф200				шт	6		
	Відвід з оц. сталі 30° Ф200				шт	3		
	Теплова ізоляція з кам'яної вати з одностороннім покриттям з	PAROC Hvac Lamella Mat AluCoat			м^2	11,6		
	армованої алюмінієвої фольги δ=50мм							
	Захисний кожух зовнішнього повітровода з оцинкованої сталі				м^2	12		
	δ=0,8 мм							
	Кріплення повітропровода				кг	10		

Взам. інв. №

Підпис і дата

Інв.№ спр.

Позиція	Найменування і технічна характеристика	Тип, марка, позначення документа, опросного листа	Код обладнання, виробу, матеріалу	Завод-виготівник	Одиниця виміру	Кіль кість	Масса одиниці, кг	Примітка
1	2	3	4	5	6	7	8	9
	ВЕ 1, ВЕ 2							
	Решітка 200х200	2535 -1- 200х200			шт	2		
	Кондиціювання							
	Внутрішній блок, Q оп/ох =2,5 /2,35 кВт	CH-S07FTXQ2-NG		Cooper&Hunter	шт	2		
	Зовнішній блок	CH-S07FTXQ2-NG		Cooper&Hunter	шт	2		
	Внутрішній блок, Q оп/ох =2,8 /2,5 кВт	CH-S09FTXQ2-NG		Cooper&Hunter	шт	11		
	Зовнішній блок	CH-S09FTXQ2-NG		Cooper&Hunter	шт	11		
	Внутрішній блок, Q оп/ох =3,4 /3,2 кВт	CH-S12FTXQ2-NG		Cooper&Hunter	шт	2		
	Зовнішній блок	CH-S12FTXQ2-NG		Cooper&Hunter	шт	2		
	Комплект кріплень				компл	15		
	Труба мідна Ø9,5	ДСТУ EN 12735-1:2017			м	70		
	Труба мідна Ø6,4	ДСТУ EN 12735-1:2017			м	70		
	Теплова ізоляція 10х6	Олігопен			м	70		
	Теплова ізоляція 6х6	Олігопен			м	70		
	Стрічка обмотувальна 50мм х 25м				шт	2		
	Стрічка ПВХ ізоляційна 19мм х 20м				шт	2		
	Стрічка алюмінієва 50мм х 25м				шт	1		
	Труба дренажна ПП Ø16				м	75		

Взам. інв. №

Підпис і дата

Інв.№ спр.

Відомість робочих креслень основного комплекту СПЗ

Аркуш	Найменування	Примітка
1	Загальні дані	
2	Загальні дані	
3	Загальні дані	
4	Схема з'єднань сповіщувачів пожежної сигналізації	
5	Схема з'єднань сповіщувачів пожежної сигналізації	
6	Схема з'єднань "Тирас 16П" пожежної сигналізації	
7	Структурна схема пожежної сигналізації та світлозвукового оповіщення приладу ППКП "Тирас-16П" №1	
8	Структурна схема пожежної сигналізації та світлозвукового оповіщення приладу ППКП "Тирас-16П" №2	
9	Схема пожежної сигналізації 1-го поверху	
10	Схема системи світло-звукового оповіщення 1-го поверху будівлі	
11	Структурна схема системи мовного оповіщення	
12	Схема системи мовного оповіщення 1-го поверху будівлі	
13	Відомість кабелів СПС та СОУЕ ППКП "Тирас-16П" №1	
14	Відомість кабелів СПС та СОУЕ ППКП "Тирас-16П" №2	
15	Відомість кабелів мовного оповіщення	
16	Експлікація приміщень будівлі	
17		
18		
19		

Відомість посилальних та доданих документів

Позначення	Найменування
ДБН В.2.5-56-2014 зміна1	Системи протипожежного захисту
ДБН В.1.1-7-2016	Пожежна безпека об'єктів будівництва
ДБН В. 2.2-9-2009	Громадські будинки та споруди
ДСТУ-Н CEN/TS 54-14:2009	Система пожежної сигналізації та оповіщення. Частина 14.Правила побудови, проєктування,монтажу, введення в експлуатацію, експлатування і техничного обслуговування .
ПУЕ	Правила улаштування електроустановок
НПАОП 40.1-132-01	Правила будови електроустановок. Електрообладнання спеціальних установок. Правила пожежної безпеки в Україні
ДСТУ Б В .1.1-36:2016	Визначення категорії приміщень, будівель і зовнішніх установок по вибухопожежної та пожежної небезпеки
СНиП 3.05.06-85	Електронні пристрої
ДБН В.2.2-40:2018	Інклюзивність будівель і споруд
	Документи що додаються
35/2304-25-СПЗ.С1-1	Специфікація обладнання та матеріалів системи СПС та СОУЕ (1-а черга)
35/2304-25-СПЗ.С2-1	Специфікація обладнання та матеріалів системи СПС та СОУЕ (1-а черга)
35/2304-25-СПЗ.С3-1	Специфікація обладнання та матеріалів системи мовного оповіщення(1-а черга)

Погоджено

Кирюшко

Розробив

Зам. інв N

Підпис і дата

Інв. N підл.

Копіював

Формат А3 297х420

Зм.	Кільк.	Аркуш	№Док.	Підпис	Дата
ГІП		Мартинюк			
Розробив		Кирюшко			
Перевірив		Мартинюк			

35/2304-25-СПЗ

Реконструкція нежитлової будівлі закладу дошкільної освіти № 4 «Дельфін» під спеціалізовані служби для осіб постраждалих від домашнього насильства та/або насильства за ознакою статі по вулиці Корабельна, будинок 8-а в місті Первомайськ, Миколаївської області

Реконструкція	Стадія	Аркуш	Аркушів
	РП	1	16
Загальні дані	ТОВ "УКРБУДПРОЕКТ"		

Формат А3

Загальні вказівки

Система пожежної сигналізації.

Даним проектом передбачена реконструкція нежитлової будівлі закладу дошкільної освіти № 4 «Дельфін» під спеціалізовані служби для осіб постраждалих від домашнього насильства та/або насильства за ознакою статі по вулиці Корабельна, будинок 8-а в місті Первомайськ, Миколаївської області.
В якості головного базового приймально-контрольного приладу системи пожежної сигналізації запроектований ППКП типу "Тирас-16П" з вбудованим комунікатором МЦА-GSM для передання тревожних сповіщень.

Головний прилад СПС - ППКП "Тирас-16П"- встановити в службовому приміщенні №102 (рецепція) на 1-му поверсі будівлі.
Прилади розташувати на стіні приміщення на висоті не більше 1,7 м від рівня чистої підлоги.
Прилад приймально-контрольний пожежний призначений для:
- прийому і обробки інформації від автоматичних пожежних сповіщувачів;
- прийняття сигналів від підключених в систему пожежних сповіщувачів;
  - визначення відповідності одержуваних сигналів режиму пожежної тривоги;
  - індикації будь-якого стану пожежної тривоги звуковим і візуальним способом;
  - індикації місця виникнення пожежі;
  - моніторингу правильного функціонування системи і видачі повідомлень звуковими і візуальними сигналами при виникненні будь-якої несправності (коротке замикання, обрив лінії або несправність джерела живлення);
  - передачі сигналу про пожежу в систему централізованого пожежного спостереження.

Електроживлення пристрою системи пожежної сигналізації виконати від мережі змінного струму напругою ~ 220 В, 50 Гц - від розподільчого електрощитку за місцем. Резервне електроживлення здійснюється від джерел постійного струму (акумуляторів) напругою 12 В, ємністю 18 А/год.

Прилад забезпечує автоматичний перехід на живлення від акумулятора в разі падіння або зникнення напруги в мережі змінного струму і зворотний перехід в разі відновлення мережі змінного струму без передачі помилкових повідомлень в систему централізованого пожежного спостереження.

Для своєчасного виявлення пожежі в захищуваних приміщеннях об'єкту передбачається установка автоматичних пожежних сповіщувачів системи автоматичної пожежної сигналізації. В якості сповіщувачів запроектовані: сповіщувачі пожежні димові типу "СПД-3", сповіщувачі пожежні теплові типу "ТПТ-3" , сповіщувачі пожежні ручні типу "СПР-Тирас".

Принцип дії сповіщувача пожежного димового типу "СПД -3" заснований на контролі оптичної щільності середовища.

Сповіщувач типу "ТПТ-3" формує сигнал "Пожежа" при перевищенні порогового значення температури навколишнього повітря в місці його установки 54-65 °С.

Сповіщувач пожежний ручний типу "СПР-Тирас" призначений для передачі сигналу "Пожежа" ручним способом приладу приймально-контрольному пожежному. Активізація режиму "Пожежа" здійснюється користувачем натисканням відповідної кнопки.

Встановлення сповіщувачів повинне виконуватися з урахуванням розташування світильників на відстані не менше 0,5 м від них в місцях, визначених проектом, з дотриманням технічних характеристик пожежних сповіщувачів. Сповіщувачі встановити під стелею з урахуванням конструктивних особливостей та розміщення сантехнічного обладнання. Сповіщувачі пожежні ручні встановити на стіні на висоті не більше 1,5 м від рівня чистої підлоги.

Для видачі світлозвукових сигналів запроектований оповіщувач світлозвуковий зовнішнього виконання типу "Джміль-1", який розміщений на фасаді будівлі готелю. Оповіщувачі встановити на стіні, на висоті не менше 2,5 м від рівня землі. Для оповіщення людей про пожежу запроектована система мовленнєвого оповіщення. Для управління евакуацією людей з приміщень об'єкту застосовані оповіщувачі світлові з написом "ВИХІД" типу "ОС-1" та "Стрілка напрямок руху" типу "ОС-6.4". Оповіщувачі "ОС-6.4" та "ОС-1" встановити на стінах захищуваних приміщень, на висоті не менше 2,5 м від рівня чистої підлоги.

У разі виникнення пожежі передбачається запуск світлозвукових, світлових пристроїв та системи мовленнєвого оповіщення шляхом спрацьовування відповідного реле модуля релейних ліній типу "M-OUT8R" при надходженні відповідних команд від базового приймально-контрольного приладу ППКП типу "Тирас - 16П".

Сигнали про пожежу і несправність СПС передаються від базового ППКП через модуль цифрового автодозвону типу "МЦА-GSM" на пульт централізованого пожежного спостереження за допомогою GSM зв'язку.

Ланцюги електроживлення пристрою системи пожежної сигналізації повинні виконуватися самостійними дротами і кабелями. Не допускається прокладання їх транзитом через пожежонебезпечні зони. Необхідно виключити роз'ємне з'єднання проводу електроживлення станції пожежної сигналізації.

Спільне прокладання проводів шлейфів системи пожежної сигналізації та ланцюгів напругою понад 60 В не допускається.

Мережі системи пожежної сигналізації від приладів приймально-контрольних пожежних виконати дротами сигналізації типу "ПСВВ нг" перетином 4х0,4 мм сховано в ПВХ гофрованих трубах за підвесною стелею та відкрито по стінах та стелях захищуваних приміщень в ПВХ пластикових коробах.
Лінії живлення світлових та світлозвукових пристроїв виконати вогнестійким безгалогеновим кабелем типу "JE-H(St)H...Bd FE180/E30" перетином 1х2х0,8 мм в ПВХ гофрованих трубах за підвесною стелею та відкрито по стінах та стелях захищуваних приміщень в ПВХ пластикових коробах.

Зм.	Кільк.	Аркуш	№Док.	Підпис	Дата	35/2304-25-СПЗ		
						Реконструкція нежитлової будівлі закладу дошкільної освіти № 4 «Дельфін» під спеціалізовані служби для осіб постраждалих від домашнього насильства та/або насильства за ознакою статі по вулиці Корабельна, будинок 8-а в місті Первомайськ, Миколаївської області		
ГІП		Мартинюк				Реконструкція	Стадія	Аркуш	Аркушів
Розробив		Кирюшко					РП	2	16
Перевірив		Мартинюк				Загальні дані	ТОВ "УКРБУДПРОЄКТ"		

Погоджено
Розробив Кирюшко
Зам. інв N
Підпис і дата
Інв. N підл.
Копіював
Формат А3 297х420

Формат А3

5.ЕЛЕКТРОПОСТАЧАННЯ

Електропостачання установок пожежної сигналізації, а також системи керування еваюкуванням людей відноситься до 1-ї категорії надійності згідно з вимогами ПУЕ.

ППКП "Тирас - 16П" підключається від мережі змінного струму напругою 220 В і живиться через виділений однополюсний автоматичний вимикач, який повинен розривати фазний провід.Електроживлення ППКП системи пожежної сигналізації виконати від мережі змінного струму напругою ~ 220 В, 50 Гц - від розподільчого електрощитку за місцем.

У разі аварійного відключення електроживлення вся апаратура живиться від автономних джерел живлення, постійного струму (акумуляторів) напругою 12В, 18 А/год. вмонтованих в комплекси.

Розрахунок необхідної ємності акумуляторної батареї наведено в ПЗ данного проекту.
Акумулятори забезпечують роботу ППК в черговому режимі 30 годин і в режимі «Пожежа», «Тривога» - не менше 0,5 год.

Лінії живлення ППКП прокладаються кабелем FLAME-X 950 (N)HXH FE180/E30 3x1.5 сховано в ПВХ гофрованих трубах за підвесною стелею та коробах або в гофрі по стінах та стелях захищуваних приміщень.

6.ЗАЗЕМЛЕННЯ.

Для забезпечення безпеки людей все електрообладнання установок пожежної сигналізації, оповіщення про пожежу та управління евакуацією людей повинно бути надійно заземлено згідно з вимогами ПУЕ. Монтаж заземлюючих пристроїв виконати відповідно до вимог СНиП 3.05.06-85 «Електротехнічні пристрої». Опір заземлювального пристрою, використовуваного для заземлення електрообладнання, має бути не більше 4 Ом.

7.СИСТЕМА КЕРУВАННЯ ЕВАЮКУВАННЯМ

Система керування еваюкуванням призначена для оповіщення людей, що перебувають в будинку (споруді), про виникнення пожежі з метою створення умов для їх своєчасного евакуювання.
У відповідності до п7.6 ДБН В.2.2-18:2007 Будинки і споруди. Заклади соціального захисту населення (зі змінами № 1 та № 2) та п.18 Додатку Б ДБН В.2.5-56:2014(зі змінами № 1) данним проектом для нежитлової будівлі закладу дошкільної освіти № 4 «Дельфін» під спеціалізовані служби для осіб постраждалих від домашнього насильства та/або насильства за ознакою статі по вулиці Корабельна, будинок 8-а в місті Первомайськ, Миколаївської області передбачається обладнання об'єкту системою оповіщення про пожежу та управління евакуацією людей 3-го типу.

Згідно таблиці Б2 ДБН В.2.5-56:2014 при 3-му типі системи оповіщення:

- спосіб оповіщення - голосові оповіщення з установкою на евакуаційних виходах світлових покажчиків «Вихід» та «Напрямок руху»;
- черговість оповіщення - спочатку обслуговуючий персонал, потім всіх інших згідно встановленої черги,

Система мовленнєвого оповіщення виконує передачу мовленнєвого сигналу в приміщеннях в автоматичному режимі при виявленні факторів пожежі системою ПС, а також у ручному режимі при виявленні пожежі персоналом;

В якості приймально-контрольного обладнання системи мовленнєвого оповіщення для приміщень нежитлової будівлі закладу дошкільної освіти № 4 «Дельфін» під спеціалізовані служби для осіб постраждалих від домашнього насильства та/або насильства за ознакою статі використаний комплекс оповіщення виробництва НВП «Електроприлад» (м.Львів) ВЕЛЛЕЗн-120-200. Пристрій "ВЕЛЛЕЗ" встановити в службовому приміщенні № 102 (рецепція) 1-го поверху будівлі.

Моноблокі настільного типу моделі ВЕЛЛЕЗн-120-200 поставляються в наступній комплектації:

- Блок мовленнєвого оповіщування (БМО);
- Блок живлення (БРЖ) з акумуляторними батареями (АКБ);
- Комутаційна шафа відкритого типу.

Електроживлення пристрою системи оповіщення виконати від мереж змінного струму напругою ~ 220 В, 50 Гц - від розподільчого електрощитку за місцем. Резервне електроживлення здійснюється від джерел постійного струму (акумуляторів) напругою 12 В, ємністю 18 А/год.

Для забезпечення поетапного практичного оповіщення про пожежу територія розділена на 6 зон. оповіщення. Включення СОУЕ передбачено від сигналу системи пожежної сигналізації (СПС). Система мовного оповіщення передбачає безперервну трансляцію запису про виникнення пожежі та вказівок щодо подальшої евакуації людей.
В ручному режимі управління комплекс передбачає передачу оператором оперативної інформації через мікрофон по всім або обранних групах зон оповіщення. Всі сигнали передані комплексом мають відповідний рівень пріоритету, при чому найвищий рівень пріоритету передбачений для ручного режиму управління евакуацією людей.

1 зона - службові приміщення на 1-му поверху.
2 зона - побутові приміщення та кімнати для проживання на 1-му поверху
3 зона - побутові приміщення та кімнати для проживання на 1-му поверху
4 зона - службові приміщення на 2-му поверху.
5 зона - службові приміщення на 2-му поверху.
6 зона - побутові приміщення та кімнати для проживання на 2-му поверху

Черговість оповіщення : 1,4,5 зона; 2,3,6 зона.

При оповіщенні про пожежу передбачена трансляція тексту по зонам:

для зони 1,4,5:

"Увага! Пожежа! Для безпечної евакуації пацієнтів та попередження паніки виводити пацієнтів організовано, групами, згідно плану евакуації. Технічному персоналу забезпечити вільний прохід через основні та запасні евакуаційні виходи. Під час евакуації рухатись до світлових вказівників "Вихід" та вказівників напрямку руху!"

для зони 2,3,6:

"Увага! Пожежа! Пацієнтам у супроводі персоналу необхідно терміново покинути приміщення, сурово виконувати вказівки вчителів, виходи з приміщення групами, згідно плану евакуації. Під час евакуації рухатись до світлових вказівників "Вихід" та вказівників напрямку руху!"

В якості технічних засобів мовного оповіщення про пожежу в приміщеннях лікарні використовується гучномовці для настінного монтажу серій ЗАС100Пн-2 потужністю 1,3 Вт виробництва НПП «Електроприлад» відповідно.

Гучномовці встановити в приміщеннях з перебуванням людей. Потужність гучномовців підібрана в залежності від площі приміщення. Акустичні системи встановити на стіни так, щоб відстань між нижньою частиною оповіщувача і рівнем підлоги був не менший 2,2 м, а відстань між верхньою частиною оповіщувача і рівень стелі, була не меншою 0,15 м.

Для забезпечення функцій перевірки працездатності крмплексу і його елементів передбачений контроль стану лінії трансляції на коротке замикання або обрив. У разі пошкодження лінії трансляції відбувається світова індікація з указівкою характеру неполадки і вказівкою номера пошкодженної лінії.

Погоджено

Розробив | Кирюшко

Зам. інв N

Підпис і дата

Копіював

Інв. N підп.

Формат А3 297х420

Зм.	Кільк.	Аркуш	№Док.	Підпис	Дата
ГІП		Мартинюк			
Розробив		Кирюшко			
Перевірив		Мартинюк			

35/2304-25-СПЗ

Реконструкція нежитлової будівлі закладу дошкільної освіти № 4 «Дельфін» під спеціалізовані служби для осіб постраждалих від домашнього насильства та/або насильства за ознакою статі по вулиці Корабельна, будинок 8-а в місті Первомайськ, Миколаївської області

Реконструкція

Стадія	Аркуш	Аркушів
РП	3	16

Загальні дані

ТОВ "УКРБУДПРОЕКТ"

Формат А3

Підключення пристроїв ручного запускання (ПРЗ) та аварийного зупинення (ПАЗ) до входів "РП" та "ВП" ПУІЗ "Тирас-1"

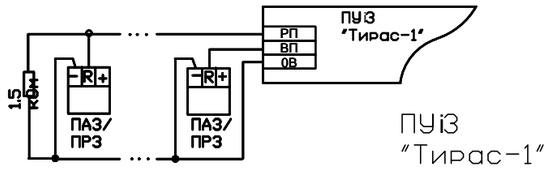

Підключення 2-х дротових сповіщувачів

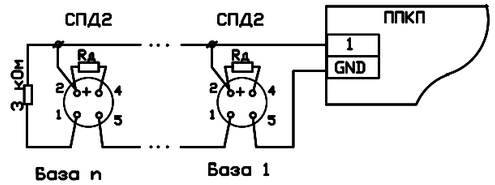

Номінал резистора Rд в діапазоні 0,27 - 0,5 кОм вибирається в залежностівід типу сповіщувача

Підключення 4-х дротових сповіщувачів від внутрішнього джерела живлення

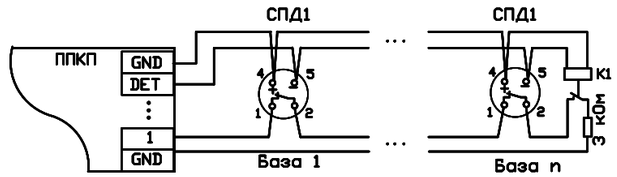

K1 - реле з номінальною напругою 12В та нормально розімкнутим контактом, шунтуючий резистор 2,2 кОм встановлюється між контактами 1 та 2 сповіщувача.

Підключення оповіщувачів. Струм навантажування виходу I = 5А

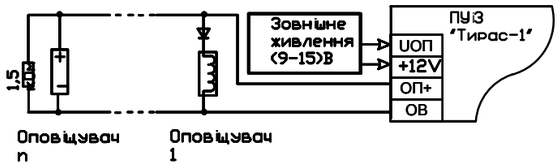

Підключення 4-х дротових сповіщувачів від зовнішнього джерела живлення

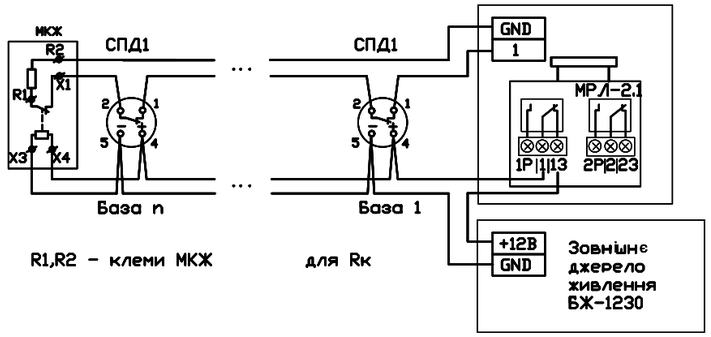

Підключення пускових пристроїв установки пожежогасіння

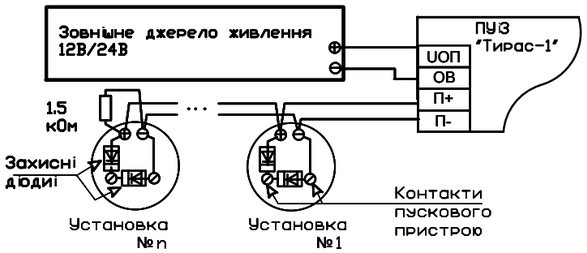

Установки пожежогасіння

Зм.	Кільк.	Аркуш	№Док.	Підпис	Дата
ГІП		Мартинюк			
Розробив		Кирюшко			
Перевірив		Мартинюк			

35/2304-25-СПЗ

Реконструкція нежитлової будівлі закладу дошкільної освіти № 4 «Дельфін» під спеціалізовані служби для осіб постраждалих від домашнього насильства та/або насильства за ознакою статі по вулиці Корабельна, будинок 8-а в місті Первомайськ, Миколаївської області

Реконструкція

Стадія	Аркуш	Аркушів
РП	4	16

Схема з'єднань сповіщувачів пожежної сигналізації

ТОВ "УКРБУДПРОЕКТ"

Погоджено

Кирюшко

Розробив

Зам. інв N

Підпис і дата

Копіював

Інв. N підп.

Формат А3 297х420

Формат А3

Підключення оповіщувачів від внутрішнього джерела живлення

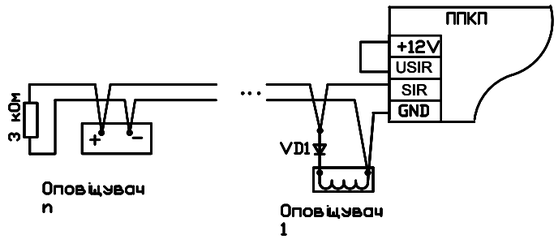

Підключення оповіщувачів СПТ-Тирас

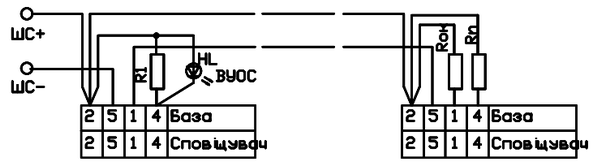

R1...Rn струмообмежувальнірезистори(струм не більше 20мА) монтуються у базісповіщувача
Rок - кравовий резистор монтується у базіостаннього сповіщувача
HL - світлодіод L53HD

Підключення модуля МБІ-2 до ППКП "Тирас П"

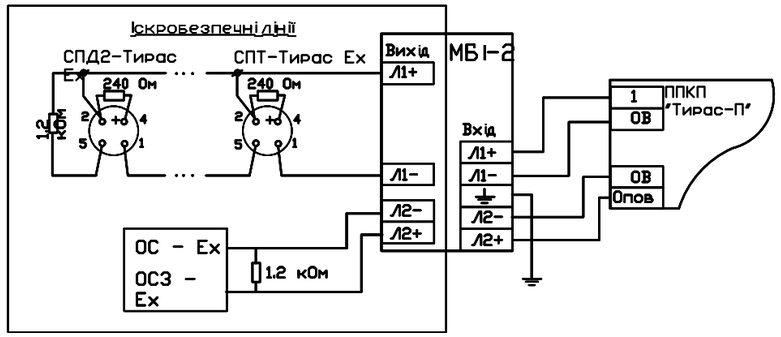

Підключення оповіщувачів від зовнішнього джерела живлення

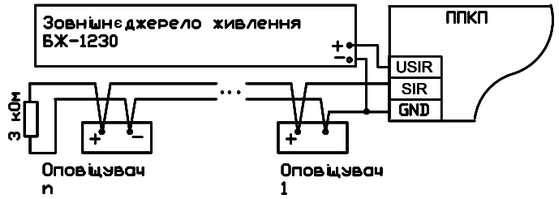

Підключення блока живлення

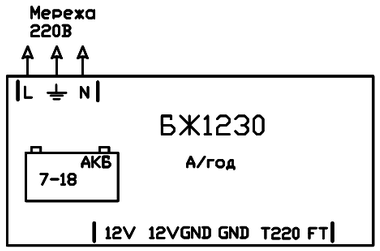

Підключення адресних сповіщувачів

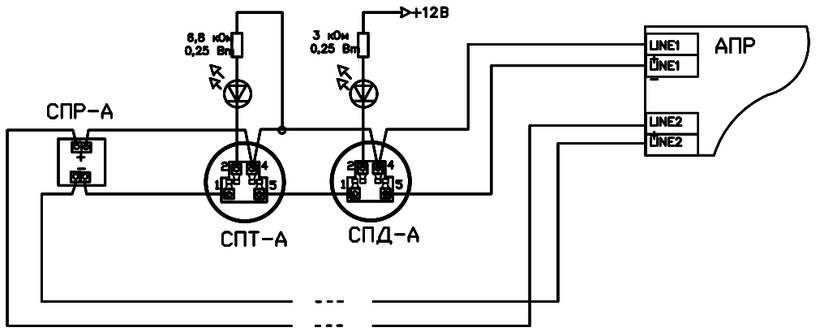

При підключенніза радіальною схемою, LINE 2 не підключається

Зм.	Кільк.	Аркуш	№Док.	Підпис	Дата
ГІП		Мартинюк			
Розробив		Кирюшко			
Перевірив		Мартинюк			

35/2304-25-СПЗ

Реконструкція нежитлової будівлі закладу дошкільної освіти № 4 «Дельфін» під спеціалізовані служби для осіб постраждалих від домашнього насильства та/або насильства за ознакою статі по вулиці Корабельна, будинок 8-а в місті Первомайськ, Миколаївської області

Реконструкція	Стадія	Аркуш	Аркушів
	РП	5	16

Схема з'єднань сповіщувачів пожежної сигналізації

ТОВ "УКРБУДПРОЕКТ"

Погоджено
Кирюшко
Розробив
Зам. інв N
Підпис і дата
Копіював
Інв. N підп.
Формат А3 297х420

Формат А3

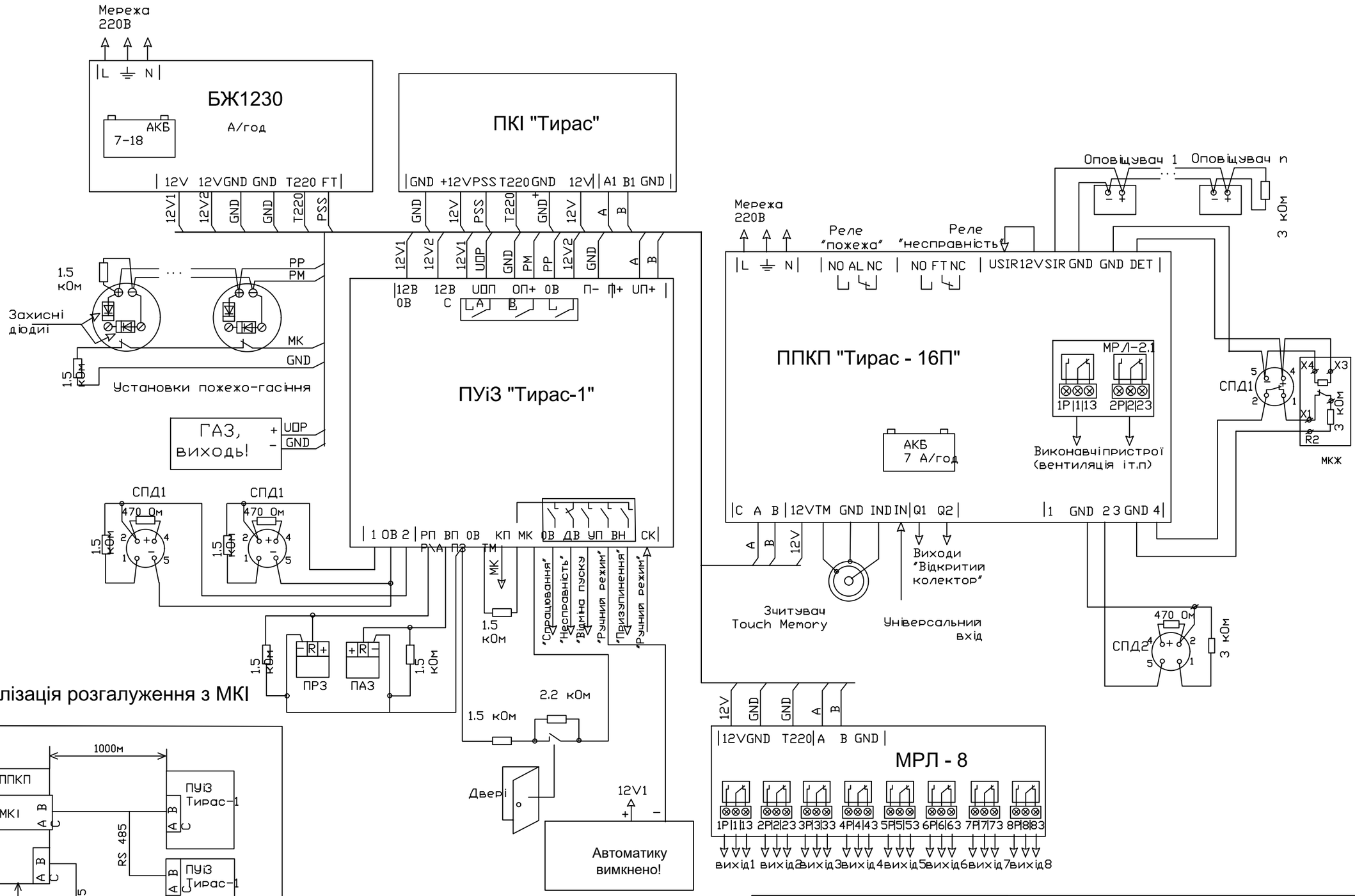

Реалізація розгалуження з МКІ

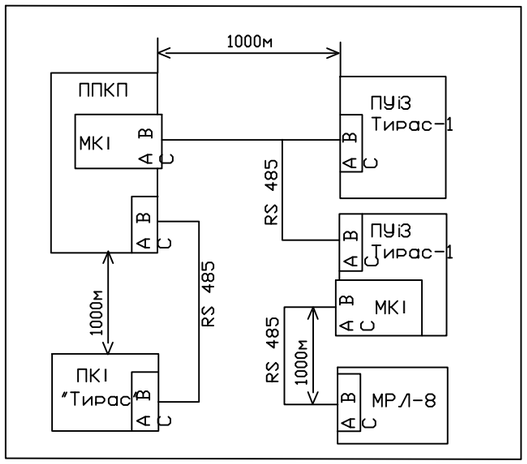

Зм.	Кільк.	Аркуш	№Док.	Підпис	Дата
ГІП		Мартинюк			
Розробив		Кирюшко			
Перевірив		Мартинюк			

35/2304-25-СПЗ

Реконструкція нежитлової будівлі закладу дошкільної освіти № 4 «Дельфін» під спеціалізовані служби для осіб постраждалих від домашнього насильства та/або насильства за ознакою статі по вулиці Корабельна, будинок 8-а в місті Первомайськ, Миколаївської області

Реконструкція	Стадія	Аркуш	Аркушів
	РП	6	16

Схема з'єднань "Тирас-16П" пожежної сигналізації

ТОВ "УКРБУДПРОЕКТ"

Погоджено

Розробив Кирюшко

Копіював

Формат А3 297х420

Зам. інв N

Підпис і дата

Інв. N підл.

Формат А3

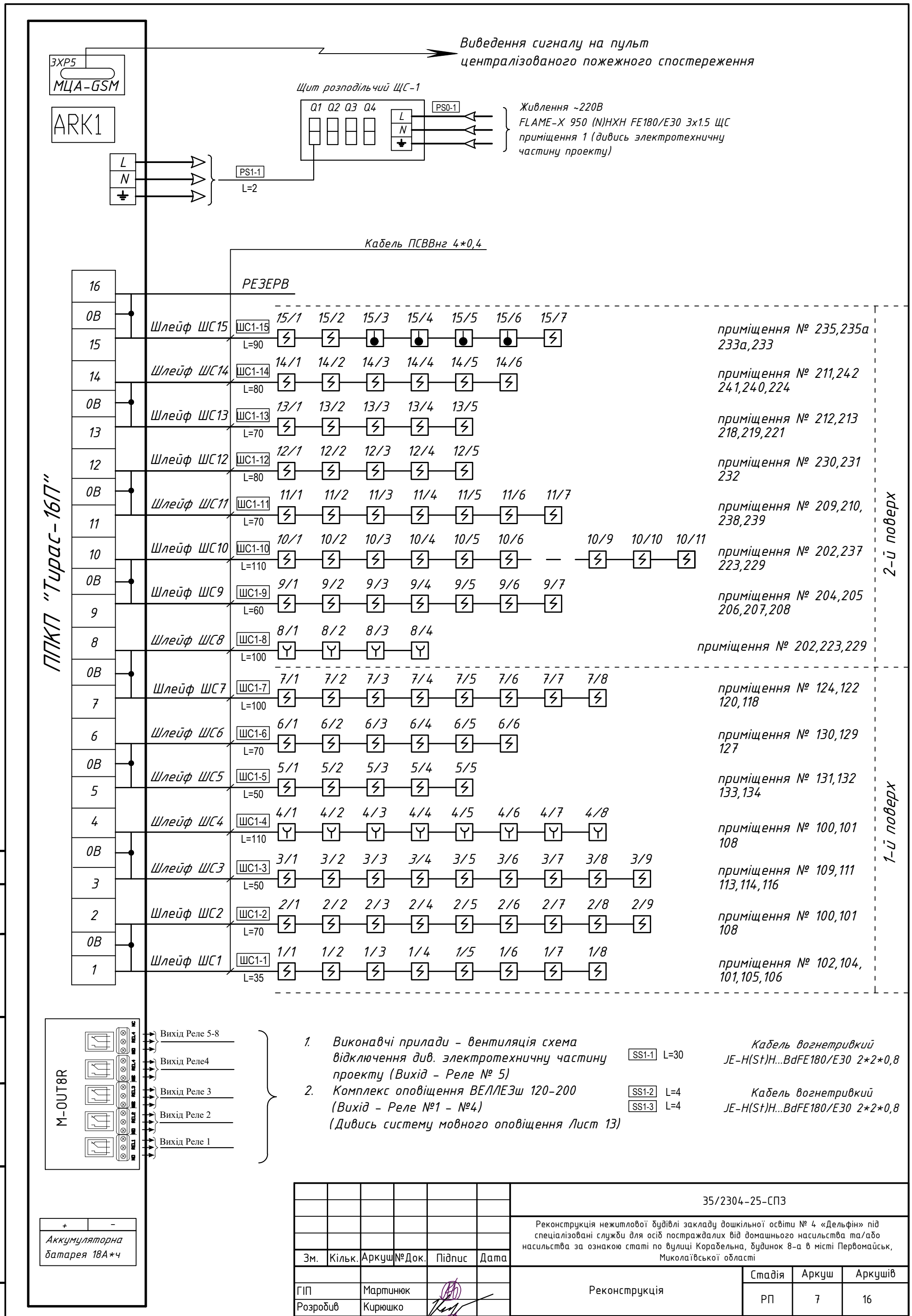

Зм.	Кільк.	Аркуш	№Док.	Підпис	Дата
ГІП		Мартинюк			
Розробив		Кирюшко			
Перевірив		Мартинюк			

35/2304-25-СПЗ

Реконструкція нежитлової будівлі закладу дошкільної освіти № 4 «Дельфін» під спеціалізовані служби для осіб постраждалих від домашнього насильства та/або насильства за ознакою статі по вулиці Корабельна, будинок 8-а в місті Первомайськ, Миколаївської області

Реконструкція	Стадія	Аркуш	Аркушів
	РП	7	16

Структурна схема пожежної сигналізації та світлозвукового оповіщення ППКП "Тирас-16П"№1

ТОВ "УКРБУДПРОЕКТ"

Погоджено
Кирюшко
Розробив
Зам. інв N
Підпис і дата
Інв. N підп.
Копіював
Формат А3 297х420

Формат А3

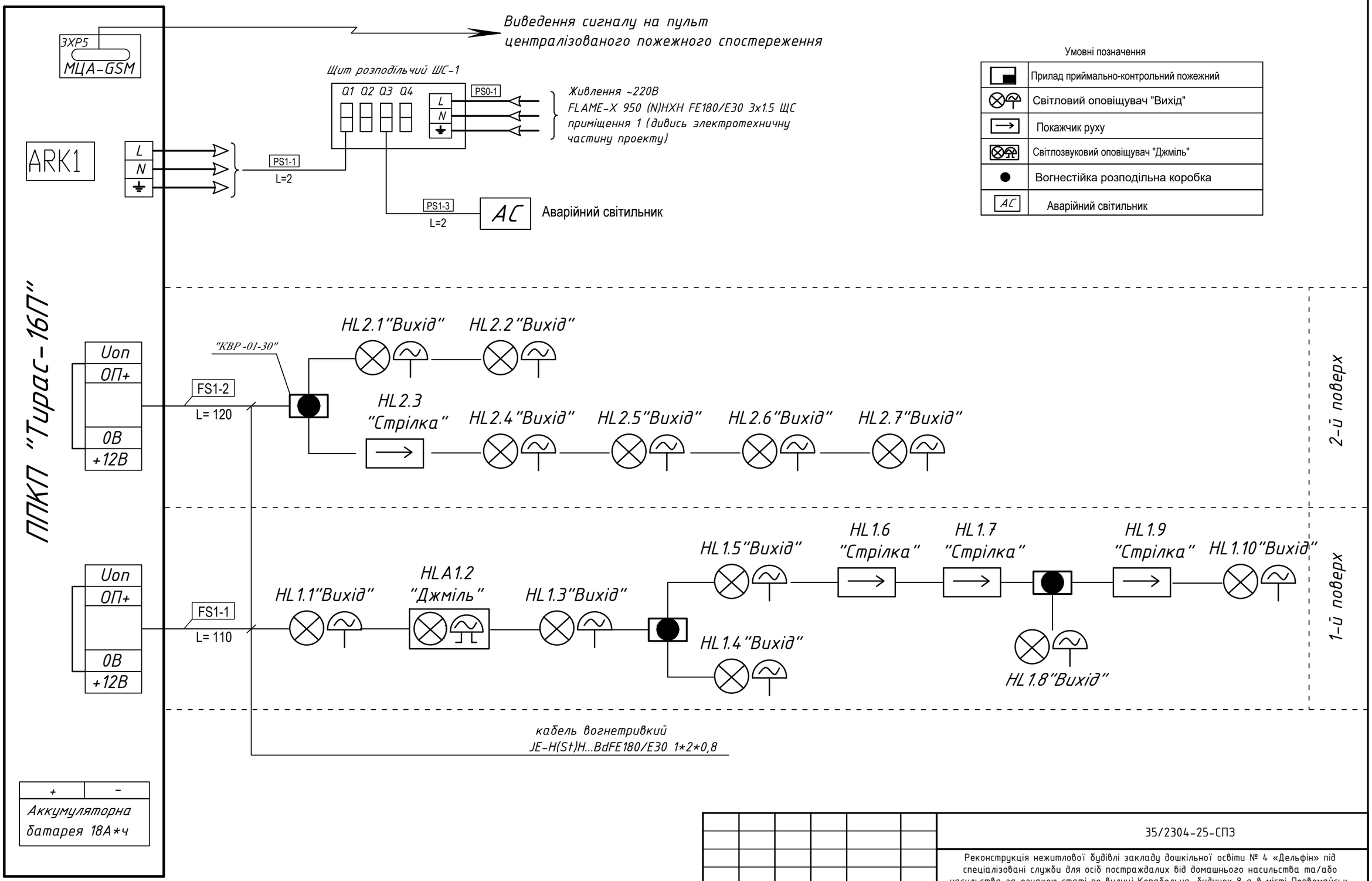

Погоджено	
Кирюшко	
Розробив	

Копіював	Формат А3 297x420
Зам. інв N	
Підпис і дата	
Інв. N підп.	

Зм.	Кільк.	Аркуш	№Док.	Підпис	Дата
ГІП		Мартинюк			
Розробив		Кирюшко			
Перевірив		Мартинюк			

35/2304-25-СПЗ

Реконструкція нежитлової будівлі закладу дошкільної освіти № 4 «Дельфін» під спеціалізовані служби для осіб постраждалих від домашнього насильства та/або насильства за ознакою статі по вулиці Корабельна, будинок 8-а в місті Первомайськ, Миколаївської області

Реконструкція	Стадія	Аркуш	Аркушів
	РП	8	16
Структурна схема пожежної сигналізації та світлозвукового оповіщення ППКП "Тирас-16П"№2	ТОВ "УКРБУДПРОЄКТ"		

Формат А3

План на відм. +0.000

М 1:100

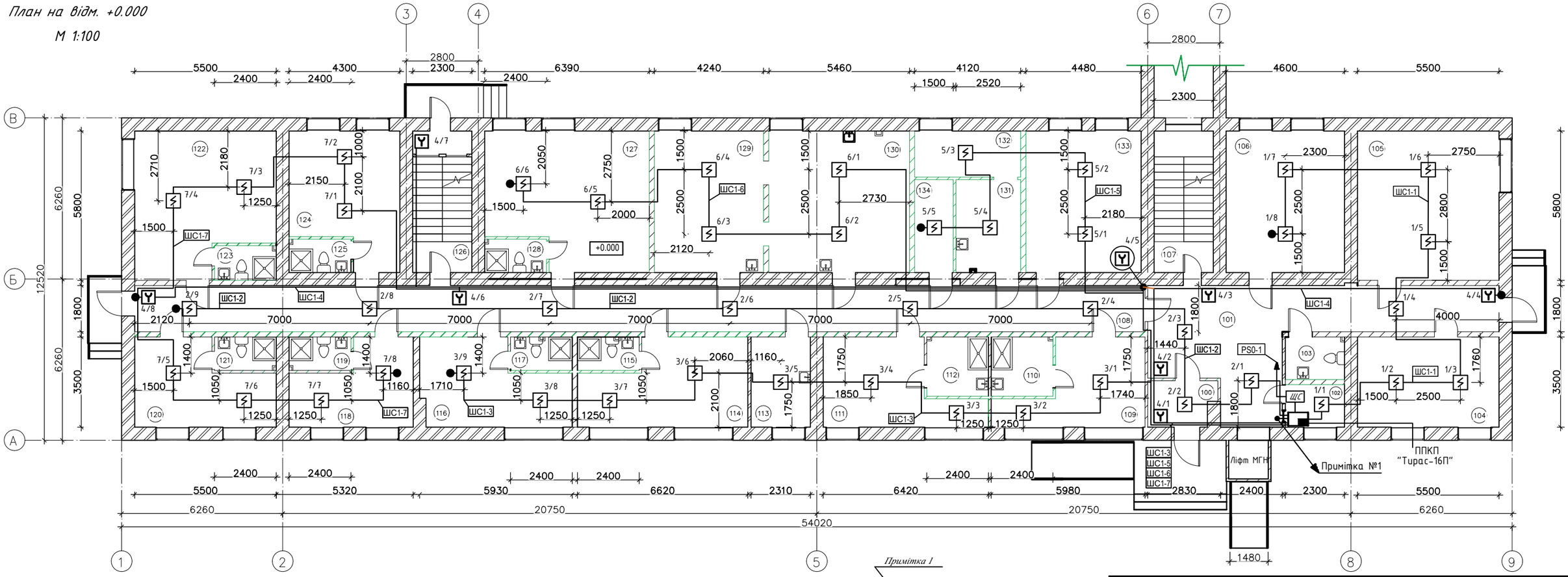

Примітка:

1. Прокладку мереж системи пожежної сигналізації в приміщеннях будівлі з застельовим простором виконати сховано в ПВХ гофрованих трубах.

2. Кабельні траси, опуски по стінам мереж системи пожежної сигналізації в приміщеннях будівлі без застельового простору виконати відкрито в ПВХ пластикових коробах.

3. Прокладання кабельних трас та розміщення пожежних сповіщувачів уточнити при монтажі, узгодивши з керівництвом об'єкту, з огляду на розташовану існуючу мережі освітлення, системи вентиляції та кондиціювання.

4. Відстань між сповіщувачами і від сповіщувачів до стін повинно бути не більше зазначених у таблицях А1 ДСТУ-Н CEN/TS 54-14:2009

Умовні позначення

	Прилад приймально-контрольний пожежний
	Сповіщувач пожежний ручний
	Сповіщувач пожежний димовий
	Сповіщувач пожежний тепловий

Примітка 1

ШС 1-8 /ШС 1-9/ШС1-10/ШС1-11/ ШС1-12/ШС1-13/ШС1-14/ШС1-15 8 шт. кабелей ПСВВнг 4*0,4 від ППКП "Тирас-16П", розташованого на 1-му поверсі будівлі (приміщення 102), до СПС 2-го поверху

Зм.	Кільк.	Аркуш	№Док.	Підпис	Дата
ГІП		Мартинюк			
Розробив		Кирюшко			
Перевірив		Мартинюк			

35/2304-25-СПЗ

Реконструкція нежитлової будівлі закладу дошкільної освіти № 4 «Дельфін» під спеціалізовані служби для осіб постраждалих від домашнього насильства та/або насильства за ознакою статі по вулиці Корабельна, будинок 8-а в місті Первомайськ, Миколаївської області

Реконструкція

Стадія	Аркуш	Аркушів
РП	9	16

Схема системи пожежної сигналізації 1-го поверху будівлі

ТОВ "УКРБУДПРОЕКТ"

Погоджено

Розробив Кирюшко

Зам. інв. N

Підпис і дата

Інв. N подл.

Копіював

Формат А3 297х420

План на відм. +0.000

М 1:100

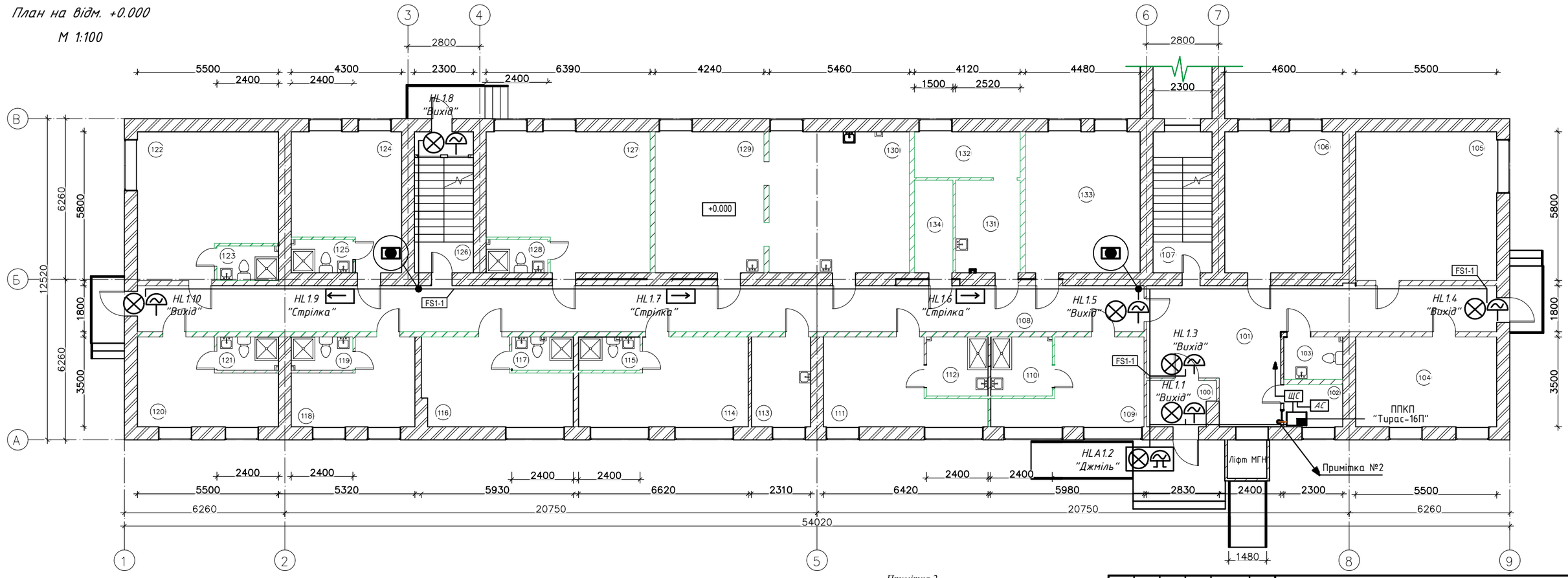

Примітка:

1. Прокладку мереж системи світлозвукового оповіщення в приміщеннях будівлі з застельовим простором виконати сховано в ПВХ гофрованих трубах.

2. Кабельні траси, опуски по стінам мереж системи світлозвукового оповіщення в приміщеннях будівлі без застельового простору виконати відкрито в ПВХ пластикових коробах.

3. Прокладання кабельних трас та розміщення пожежних сповіщувачів світлозвукового оповіщення уточнити при монтажі, узгодивши з керівництвом об'єкту, з огляду на розташовану існуючу мережі освітлення, системи вентиляції та кондиціювання.

Умовні позначення

	Прилад приймально-контрольний пожежний
	Світловий оповіщувач "Вихід"
	Покажчик руху
	Світлозвуковий оповіщувач "Джміль"
	Вогнестійка розподільна коробка
АС	Аварійний світильник

Примітка 2

Лінія оповіщення про пожежу FS1-2 кабель вогнетривкий JE-H(St)H...BdFE180/E30 1*2*0,8 від ППКП "Тирас-16П", розташованого на 1-му поверсі будівлі (приміщення 102), до лінії оповіщення про пожежу 2-го поверху

Зм.	Кільк.	Аркуш	№Док.	Підпис	Дата
ГІП		Мартинюк			
Розробив		Кирюшко			
Перевірив		Мартинюк			

35/2304-25-СПЗ

Реконструкція нежитлової будівлі закладу дошкільної освіти № 4 «Дельфін» під спеціалізовані служби для осіб постраждалих від домашнього насильства та/або насильства за ознакою статі по вулиці Корабельна, будинок 8-а в місті Первомайськ, Миколаївської області

Реконструкція

Стадія	Аркуш	Аркушів
РП	10	16

Схема системи світло-звукового оповіщення 1-го поверху будівлі

ТОВ "УКРБУДПРОЕКТ"

Погоджено

Кирюшко

Розробив

Зам. інв. N

Підпис і дата

Інв. N підп.

Копіював

Формат А3 297х420

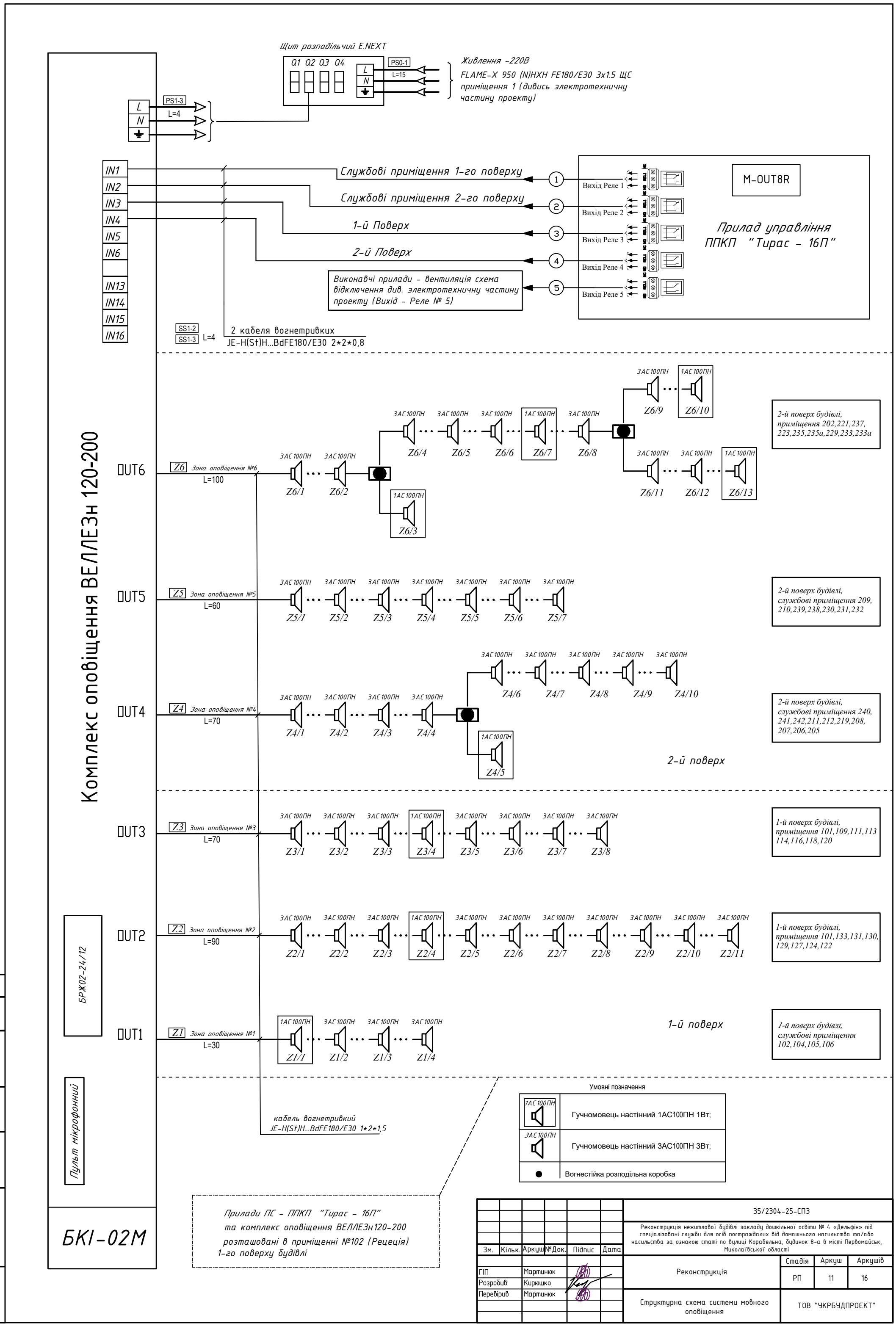
Щит розподільчий E.NEXT
Q1 Q2 Q3 Q4
PS0-1
L=15
Живлення ~220В
FLAME-X 950 (N)HXH FE180/E30 3x1.5 ЩС приміщення 1 (дивись электротехничну частину проекту)
PS1-3
L=4
L
N
IN1
IN2
IN3
IN4
IN5
IN6
IN13
IN14
IN15
IN16
Службові приміщення 1-го поверху
Службові приміщення 2-го поверху
1-й Поверх
2-й Поверх
Виконавчі прилади - вентиляція схема відключення див. электротехничну частину проекту (Вихід - Реле № 5)
M-OUT8R
Прилад управління ППКП "Тирас - 16П"
Вихід Реле 1
Вихід Реле 2
Вихід Реле 3
Вихід Реле 4
Вихід Реле 5
SS1-2
SS1-3
L=4
2 кабеля вогнетривких
JE-H(St)H...BdFE180/E30 2*2*0,8
Комплекс оповіщення ВЕЛЛЕЗн 120-200
OUT6
Z6 Зона оповіщення №6
L=100
OUT5
Z5 Зона оповіщення №5
L=60
OUT4
Z4 Зона оповіщення №4
L=70
OUT3
Z3 Зона оповіщення №3
L=70
OUT2
Z2 Зона оповіщення №2
L=90
OUT1
Z1 Зона оповіщення №1
L=30
3АС100ПН
1АС100ПН
2-й поверх будівлі, приміщення 202,221,237, 223,235,235а,229,233,233а
2-й поверх будівлі, службові приміщення 209, 210,239,238,230,231,232
2-й поверх будівлі, службові приміщення 240, 241,242,211,212,219,208, 207,206,205
2-й поверх
1-й поверх будівлі, приміщення 101,109,111,113 114,116,118,120
1-й поверх будівлі, приміщення 101,133,131,130, 129,127,124,122
1-й поверх
1-й поверх будівлі, службові приміщення 102,104,105,106
БРЖ02-24/12
Пульт мікрофонний
кабель вогнетривкий
JE-H(St)H...BdFE180/E30 1*2*1,5
Умовні позначення
Гучномовець настінний 1АС100ПН 1Вт;
Гучномовець настінний 3АС100ПН 3Вт;
Вогнестійка розподільна коробка
Прилади ПС - ППКП "Тирас - 16П" та комплекс оповіщення ВЕЛЛЕЗн120-200 розташовані в приміщенні №102 (Рецепція) 1-го поверху будівлі
БКІ-02М
Погоджено
Розробив
Кирюшко
Зам. інв N
Підпис і дата
Інв. N підп.
Копіював
Формат А3 297х420
35/2304-25-СПЗ
Реконструкція нежитлової будівлі закладу дошкільної освіти № 4 «Дельфін» під спеціалізовані служби для осіб постраждалих від домашнього насильства та/або насильства за ознакою статі по вулиці Корабельна, будинок 8-а в місті Первомайськ, Миколаївської області
Зм. Кільк. Аркуш №Док. Підпис Дата
ГІП Мартинюк
Розробив Кирюшко
Перевірив Мартинюк
Реконструкція
Стадія Аркуш Аркушів
РП 11 16
Структурна схема системи мовного оповіщення
ТОВ "УКРБУДПРОЄКТ"

План на відм. +0.000

М 1:100

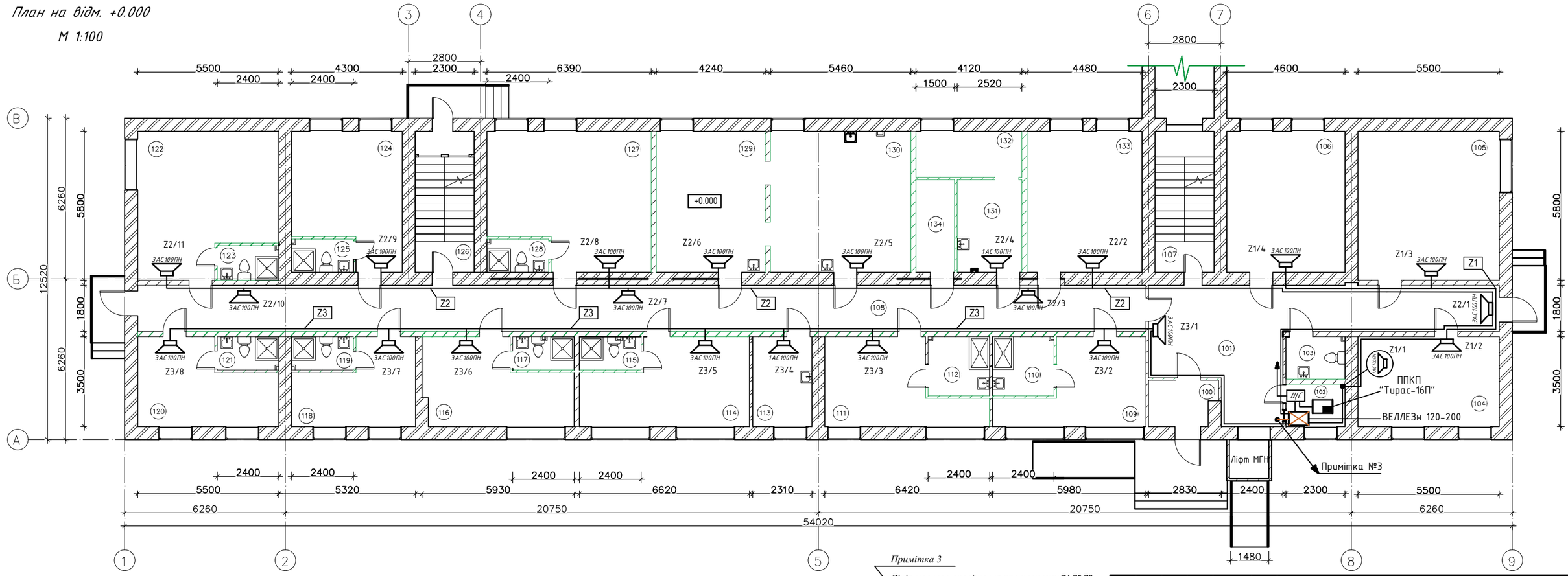

Примітка:

1. Прокладку мереж системи пожежної сигналізації в приміщеннях будівлі з застельовим простором виконати сховано в ПВХ гофрованих трубах.

2. Кабельні траси, опуски по стінам мереж системи пожежної сигналізації в приміщеннях будівлі без застельового простору виконати відкрито в ПВХ пластикових коробах.

3. Прокладання кабельних трас та розміщення пожежних сповіщувачів уточнити при монтажі, узгодивши з керівництвом об'єкту, з огляду на розташовану існуючу мережі освітлення, системи вентиляції та кондиціювання.

4. Відстань між сповіщувачами і від сповіщувачів до стін повинно бути не більше зазначених у таблицях А1 ДСТУ-Н CEN/TS 54-14:2009

Умовні позначення

	Прилад приймально-контрольний пожежний
	Прилад мовного оповіщування ВЕЛЛЕЗн -120-200
	Гучномовець настінний АС100ПН;
	Вогнестійка розподільна коробка

Примітка 3

Лінія мовного оповіщення про пожежу Z4,Z5,Z6 3 шт. кабеля вогнетривких JE-H(St)H...BdFE180/E30 1*2*1,5 від приладу ВЕЛЛЕЗ, розташованого в приміщенні №102 (Рецепція) 1-го поверху будівлі,до системи мовного оповіщення 2-го поверху

Зм.	Кільк.	Аркуш	№Док.	Підпис	Дата
ГІП		Мартинюк			
Розробив		Кирюшко			
Перевірив		Мартинюк			

35/2304-25-СПЗ

Реконструкція нежитлової будівлі закладу дошкільної освіти № 4 «Дельфін» під спеціалізовані служби для осіб постраждалих від домашнього насильства та/або насильства за ознакою статі по вулиці Корабельна, будинок 8-а в місті Первомайськ, Миколаївської області

Реконструкція

Стадія	Аркуш	Аркушів
РП	12	16

Схема системи мовного оповіщення 1-го поверху будівлі

ТОВ "УКРБУДПРОЕКТ"

Погоджено

Розробив Кирюшко

Зам. інв N

Підпис і дата

Інв. N підп.

Копіював

Формат А3 297х420

Позиція	Позначення приймального контрольного приладу	Позначення зони	Шлейфи СПС						Шлейфи СОУЕ			Кабель		
			Кількість сповіщувачів			Резистори			Кількість сповіщувачів			Марка	Довжина, м	Разом
			Димовий	Ручний	Тепловий	Rог., кОм	Rш., кОм	Rк., кОм	"Аварійне світло"	"Вихід"	"Джміль"			
1	2	3	4	5	6	7	8	9	10	11	12	13	14	15
1	ППКП "Тирас-16П"	ШС1-1	8	-	-	0,51	-	1,5				ПСВВнг 4*0,4	35	1145
2		ШС1-2	9	-	-		-						70	
3		ШС1-3	9	-	-		-						50	
4		ШС1-4	-	8	-		-						110	
5		ШС1-5	5	-	-		-						50	
6		ШС1-6	6	-	-		-						70	
7		ШС1-7	8	-	-		-						100	
8		ШС1-8	-	4	-		-						100	
9		ШС1-9	7	-	-		-						60	
10		ШС1-10	11	-	-		-						110	
11		ШС1-11	7	-	-		-						70	
12		ШС1-12	5	-	-		-						80	
13		ШС1-13	5	-	-		-						70	
14		ШС1-14	6	-	-		-						80	
15		ШС1-15	3	-	4		-						90	
ВСЬОГО			89	12	4									

Погоджено

Кирюшко

Розробив

Зам. інв N

Підпис і дата

Інв. N підл.

Копіював

Формат А3 297х420

Зм.	Кільк.	Аркуш	№Док.	Підпис	Дата
ГІП		Мартинюк			
Розробив		Кирюшко			
Перевірив		Мартинюк			

35/2304-25-СПЗ

Реконструкція нежитлової будівлі закладу дошкільної освіти № 4 «Дельфін» під спеціалізовані служби для осіб постраждалих від домашнього насильства та/або насильства за ознакою статі по вулиці Корабельна, будинок 8-а в місті Первомайськ, Миколаївської області

Реконструкція

Стадія	Аркуш	Аркушів
РП	13	16

Відомість кабелів СПС та СОУЕ ППКП "Тирас-16П" №1

ТОВ "УКРБУДПРОЄКТ"

Формат А3

Позиція	Позначення приймального контрольного приладу	Позначення зони	Шлейфи СПС						Шлейфи СОУЕ			Кабель		
			Кількість сповіщувачів			Резистори			Кількість сповіщувачів			Марка	Довжина, м	Разом
			Димовий	Ручний	Тепловий	Rог., кОм	Rш., кОм	Rк., кОм	"Стрілка. Напрямок руху"	"Вихід"	"Джміль"			
1	2	3	4	5	6	7	8	9	10	11	12	13	14	15
1	ППКП "Тирас-16П"	Лінія СОУЕ №1 FS1-1							3	6	1	Е30 1*2*0,8	110	230
2		Лінія СОУЕ №2 FS2-1							1	6	-		120	
3		Лінія відключення вентіляції SS1-1										Е30 2*2*0,8	30	30
4		Лінія живлення PS 1-1										Е30 3*1,5	2	4
1		Лінія живлення PS 1-3											2	
2		Лінія живлення PS 0-1											Дивись ЕТР розділ Проекту	
ВСЬОГО									4	12	1			
ВСЬОГО по системі			89	12	4				4	12	1			

Погоджено

Розробив Кирюшко

Копіював

Формат А3 297х420

Зам. інв N

Підпис і дата

Інв. N підл.

Зм.	Кільк.	Аркуш	№Док.	Підпис	Дата
ГІП		Мартинюк			
Розробив		Кирюшко			
Перевірив		Мартинюк			

35/2304-25-СПЗ

Реконструкція нежитлової будівлі закладу дошкільної освіти № 4 «Дельфін» під спеціалізовані служби для осіб постраждалих від домашнього насильства та/або насильства за ознакою статі по вулиці Корабельна, будинок 8-а в місті Первомайськ, Миколаївської області

Реконструкція

Стадія	Аркуш	Аркушів
РП	14	16

Відомість кабелів СПС та СОУЕ ППКП "Тирас-16П" №2

ТОВ "УКРБУДПРОЕКТ"

Формат А3

Позиція	Позначення приймального контрольного приладу	Позначення зони	Шлейф мовленєвого оповіщення			Кабель		ВСЬОГО Довжина, м
			1 АС 100ПН	3 АС 100ПН	6 АС 100ПН	Марка	Довжина, м	
1	2	3	4	5	6	7	8	9
1	ВЕЛЛЕЗн 120-200	Зона №1 Z1	1	3	-	Е30 1*2*1,5	30	420
2		Зона №2 Z2	1	10	-		90	
3		Зона №3 Z3	1	7	-		70	
4		Зона №4 Z4	1	9	-		70	
5		Зона №5 Z5		7	-		60	
6		Зона №6 Z6	4	9	-		100	
1	Лінія керування системи мовного оповіщення ВЕЛЛЕЗн120-200 SS1-2					Е30 2*2*0,8	4	8
2	Лінія керування системи мовного оповіщення ВЕЛЛЕЗн120-200 SS1-3						4	
3	Лінія живлення PS 1-2					Е30 3*1,5	4	4
ВСЬОГО			8	45	-			

Погоджено

Розробив Кирюшко

Копіював

Формат А3 297х420

Зам. інв N

Підпис і дата

Інв. N підп.

Зм.	Кільк.	Аркуш	№Док.	Підпис	Дата
ГІП		Мартинюк			
Розробив		Кирюшко			
Перевірив		Мартинюк			

35/2304-25-СПЗ

Реконструкція нежитлової будівлі закладу дошкільної освіти № 4 «Дельфін» під спеціалізовані служби для осіб постраждалих від домашнього насильства та/або насильства за ознакою статі по вулиці Корабельна, будинок 8-а в місті Первомайськ, Миколаївської області

Реконструкція

Стадія	Аркуш	Аркушів
РП	15	16

Відомість кабелів мовного оповіщення

ТОВ "УКРБУДПРОЄКТ"

Формат А3

Експлікація приміщень 1-го поверху

Номер по плану	Найменування	Площа, м.кв
100	Тамбур	4
101	Хол	39
102	Рецепція	4
103	Санвузол універсальний	4
104	Кабінет психолога	19
105	Кабінет завідуючого притулком	32
106	Кабінет соціального працівника	25
107	Сходова клітка	13
108	Коридор	71
109	Кімната для проживання МГН	15
110	Санвузол з душовою для МГН	6
111	Кімната для проживання МГН	16
112	Санвузол з душовою для МГН	6
113	Побутова кімната	8
114	Кімната для проживання сім'ї з дітьми	20
115	Санвузол з душовою	3
116	Кімната для проживання сім'ї з дітьми	17
117	Санвузол з душовою	3
118	Кімната для проживання людей похилого віку	13
119	Санвузол з душовою	3
120	Кімната для проживання людей похилого віку	16
121	Санвузол з душовою	3
122	Кімната для проживання багатодітної сім'ї	28
123	Санвузол з душовою	3
124	Кімната для проживання матері з дитиною	20
125	Санвузол з душовою	3
126	Сходова клітка	10
127	Кімната для проживання багатодітної сім'ї	32
128	Санвузол з душовою	3
129	Їдальня на 18 місць	23
130	Кухня. Власне приготування їжі на 4 робочі місця	30
131	Приміщення пральних машин	9
132	Приміщення сушіння білизни	7
133	Дитяча кімната. Кімната для занять	25
134	Комора чистої білизни	5
	Всього по 1-му поверху	539 м.кв

Погоджено

Кирюшко

Розробив

Зам. інв N

Підпис і дата

Інв. N підп.

Копіював

Формат А3 297х420

Зм.	Кільк.	Аркуш	№Док.	Підпис	Дата
ГІП		Мартинюк			
Розробив		Кирюшко			
Перевірив		Мартинюк			

35/2304-25-СПЗ

Реконструкція нежитлової будівлі закладу дошкільної освіти № 4 «Дельфін» під спеціалізовані служби для осіб постраждалих від домашнього насильства та/або насильства за ознакою статі по вулиці Корабельна, будинок 8-а в місті Первомайськ, Миколаївської області

Реконструкція	Стадія	Аркуш	Аркушів
	РП	16	16
Експлікація приміщень будівлі	ТОВ "УКРБУДПРОЄКТ"		

Формат А3

Позиція	Найменування і технічна характеристика	Тип, марка, позначення документа, опитувального листа	Код обладнання, виробу, матеріалу	Завод-виробник	Одиниця виміру	Кількість	Маса одиниці	Примітка
1	2	3	4	5	6	7	8	9
	Обладнання та матеріали							
	Прилад приймально-контрольний пожежний	"Тирас - 16П"		ТОВ "Тирас-12" г. Винница	шт.	1		
	Модуль цифрового автодозвону	М ЦА- GSM		ТОВ "Тирас-12" г. Винница	шт.	1		
	Модуль розширення на 8 реле	M-OUT8R		ТОВ "Тирас-12" г. Винница	шт.	1		
	Аккумуляторна батарея 12В, 18 А*ч			Торгова мережа	шт.	1		
	Сповіщувач пожежний димовий	СПД 3		ПП "АРТОН" г. Червніці	шт.	45		+5- резерв
	Сповіщувач пожежний ручний	СПР-Тирас		ТОВ "Тирас-12" г. Винница	шт.	8		+1- резерв
	Оповіщувач світлозвуковий зовнішнього виконання	Джміль-1		ООО "Тирас-12" г. Винница	шт.	1		
	Світловий оповіщувач 12 В, 80 дБ, IP21C	ОС "Вихід"		ООО "Тирас-12" г. Винница	шт.	6		
	Світловий оповіщувач (12/24В) "Стрілка. Напрямок руху"	ОС-6.4		ООО "Тирас-12" г. Винница	шт.	3		
	Аварійний світлодіодний світильник	SFT-LED-30-01 акумуляторний		Євросвітло	шт.	1		

Погоджено

Розробив Кирюшко

Зам. інв N

Підпис і дата

Інв. N підп.

Копіював

Формат А3 297х420

Зм.	Кільк.	Аркуш	№Док.	Підпис	Дата
ГІП		Мартинюк			
Розробив		Кирюшко			
Перевірив		Мартинюк			

35/2304-25-СПЗ.С1-1

Реконструкція нежитлової будівлі закладу дошкільної освіти № 4 «Дельфін» під спеціалізовані служби для осіб постраждалих від домашнього насильства та/або насильства за ознакою статі по вулиці Корабельна, будинок 8-а в місті Первомайськ, Миколаївської області

Реконструкція

Стадія	Аркуш	Аркушів
РП	1	-

Специфікація обладнання та матеріалів СПС та СОУЕ (1-а черга)

ТОВ "УКРБУДПРОЕКТ"

Формат А3

Позиція	Найменування і технічна характеристика	Тип, марка, позначення документа, опитувального листа	Код обладнання, виробу, матеріалу	Завод-виробник	Одиниця виміру	Кількість	Маса одиниці	Примітка
1	2	3	4	5	6	7	8	9
	Кабелі, дроти, монтажні приладдя							
	Вогнестійкий безгалогеновий кабель, перетином 3х1.5	НХН FE180/E30 3х1.5		Dortmund Cable	м	4		
	Дріт сигналізації з ПВХ изоляцією, перетином 4*0,4мм	ПСВВнг 4*0,4		ТОВ "Алай"	м	485		
	Вогнестійкий безгалогеновий кабель, перетином 1х2х0,8	КОРкЕН FRHF FE180/E30		Dortmund Cable	м	110		
	Вогнестійкий безгалогеновий кабель, перетином 2х2х0,8	КОРкЕН FRHF FE180/E30		Dortmund Cable	м	30		
	ПВХ пластиковий короб 10*15	e.trunking.10.15		E.NEXT	м	16		
	ПВХ пластиковий короб 25*16	e.trunking.25.16		E.NEXT	м	6		
	ПВХ пластиковий короб 40*25	e.trunking.40.25		E.NEXT	м	4		
	ПВХ гофрована труба d 16 мм	e.g.tube.stand.16.p		E.NEXT	м	600		
	Скоба для кріплення гофри (100шт)			Торгова мережа	упак.	7		
	Піна монтажна вогнестійка	Fireproof B1 Hofmann		Торгова мережа	шт.	2		
	Стяжний пластиковий хомут 4*150 мм (100шт)			Торгова мережа	упак.	3		
	Дюбель універсальний Т-подібний 6х40			Торгова мережа	шт.	2000		
	Шуруп 6х40 універсальний з п/г цинк жовтий			Торгова мережа	шт.	2000		
	Автомат электричний 10А			Торгова мережа	шт.	3		
	Щит розподільчий E.NEXT на 4 модулі, зовнішній	e.plbox.stand.n.04k (s029112)		E.NEXT	шт.	1		
	Вогнестійка розподільна коробка IP54, E30, 265х171х106 мм	КВР 01/30		ТОВ "НПП Електроприлад"	шт.	2		
	Металовироби (труба металева-гільзи)			Торгова мережа	кг	6		

Погоджено

Розробив Кирюшко

Зам. інв N

Підпис і дата

Інв. N підп.

Копіював

Формат А3 297х420

Зм.	Кільк.	Аркуш	№Док.	Підпис	Дата
ГІП		Мартинюк			
Розробив		Кирюшко			
Перевірив		Мартинюк			

35/2304-25-СПЗ.С2-1

Реконструкція нежитлової будівлі закладу дошкільної освіти № 4 «Дельфін» під спеціалізовані служби для осіб постраждалих від домашнього насильства та/або насильства за ознакою статі по вулиці Корабельна, будинок 8-а в місті Первомайськ, Миколаївської області

Реконструкція	Стадія	Аркуш	Аркушів
	РП	2	3

Специфікація обладнання та матеріалів СПС та СОУЕ (1-а черга)

ТОВ "УКРБУДПРОЕКТ"

Формат А3

Позиція	Найменування і технічна характеристика	Тип, марка, позначення документа, опитувального листа	Код обладнання, виробу, матеріалу	Завод-виробник	Одиниця виміру	Кількість	Маса одиниці	Примітка
1	2	3	4	5	6	7	8	9
	Обладнання та матеріали							
	Комплекс оповіщення Моноблоки настінного типу ВЕЛЛЕЗн-120-200	ВЕЛЛЕЗн-120-200		ТОВ "НПП Електроприлад"	шт.	1		
	Акустична система (настінне виконання 1-3Вт)	"ЗАС100ПН-2"		ТОВ "НПП Електроприлад"	шт.	23		
	Блок керування інформацією	БКІ-02М		ТОВ "НПП Електроприлад"	шт.	1		
	Вогнестійкий безгалогеновий кабель, перетином 3х1.5	HXH FE180/E30 3x1.5		Dortmund Cable	м	4		
	Вогнестійкий безгалогеновий кабель, перетином 2х2х0,8	КОРкЕН FRHF FE180/E30		Dortmund Cable	м	8		
	Вогнестійкий безгалогеновий кабель, перетином 1х2х1,5	КОРкЕН FRHF FE180/E30		Dortmund Cable	м	190		
	ПВХ пластиковий короб 25*16	e.trunking.25.16		E.NEXT	м	5		
	ПВХ пластиковий короб 40*25	e.trunking.40.25		E.NEXT	м	2		
	ПВХ гофрована труба d 16 мм	e.g.tube.stand.16.p		E.NEXT	м	190		
	Скоба для кріплення гофри (100шт)			Торгова мережа	упак.	2		
	Стяжний пластиковий хомут 4*150 мм			Торгова мережа	упак.	1		
	Автомат электричний 10А			Торгова мережа	шт.	1		
	Піна монтажна вогнестійка	Fireproof B1 Hofmann		Торгова мережа	шт.	1		
	Дюбель універсальний Т-подібний 6х40			Торгова мережа	шт.	1100		
	Шуруп 6х40 універсальний з п/г цинк жовтий			Торгова мережа	шт.	1100		
	Металовироби (труба металева-гільзи)			Торгова мережа	кг	5		

Погоджено

Кирюшко

Розробив

Зам. інв N

Підпис і дата

Інв. N підп.

Копіював

Формат А3 297х420

Зм.	Кільк.	Аркуш	№Док.	Підпис	Дата
ГІП		Мартинюк			
Розробив		Кирюшко			
Перевірив		Мартинюк			

35/2304-25-СПЗ.СЗ-1

Реконструкція нежитлової будівлі закладу дошкільної освіти № 4 «Дельфін» під спеціалізовані служби для осіб постраждалих від домашнього насильства та/або насильства за ознакою статі по вулиці Корабельна, будинок 8-а в місті Первомайськ, Миколаївської області

Реконструкція

Стадія	Аркуш	Аркушів
РП	3	3

Специфікація обладнання та матеріалів системи мовного оповіщення (1-а черга)

ТОВ "УКРБУДПРОЕКТ"

Формат А3

Відомість робочих креслень основного комплекту відеоспостереження

Аркуш	Найменування	Примітка
1	Загальні дані	
2	Структурна схема системи відеоспостереження приміщень будівлі	
3	Схема системи відеоспостереження 1-го поверху будівлі	
4	Кабельний журнал системи відеоспостереження	
5	Експлікація приміщень будівлі	
6		

Відомість посилальних та доданих документів

Позначення	Найменування
ДБН А.2.2-3-2014	Склад та зміст проектної документації для будівництва
ВБН В.2.5-78.11.01-2003	«Системи сигналізації охоронного призначення».
ДБН В. 2.2-9-2009	Громадські будинки та споруди
ДБН В.2.5-23-2010	Інженерне обладнання будинків споруд. Проектування електрообладнання об'єктів цивільного призначення;
ПУЕ	Правила улаштування електроустановок
НПАОП 40.1-132-01	Правила будови електроустановок. Електрообладнання спеціальних установок. Правила пожежної безпеки в Україні
ДСТУ Б В .1.1-36:2016	Визначення категорії приміщень, будівель і зовнішніх установок по вибухопожежної та пожежної небезпеки
СНиП 3.05.06-85	Електронні пристрої
НПАОП 40.1-1.21-98	Правила безпечної експлуатації електроустановок споживачів;
	Документи що додаються
35/2304-25-СВ.С1	Специфікація обладнання, виробів і матеріалів відеоспостереження (1-а черга)
35/2304-25-СВ.С2	Специфікація обладнання, виробів і матеріалів відеоспостереження (2-а черга)

Загальні вказівки

Система відеоспостереження

Даним проектом передбачено влаштування системи відеоспостереження (СВ) в приміщеннях нежитлової будівлі закладу дошкільної освіти № 4 «Дельфін» під спеціалізовані служби для осіб постраждалих від домашнього насильства та/або насильства за ознакою статі по вулиці Корабельна, будинок 8-а в місті Первомайськ, Миколаївської області.

В якості головного приладу системи відеоспостереження запроектован мережевий відеореєстратор IP Dahua 16 канальний DH-NVR5216-EI - встановити в службовому приміщенні №102 (Рецепція).
Цифровий відеореєстратор призначений для перегляду, запису та відтворення зображення з IP камер DAHUA, а також інших виробників, завдяки підтримці універсального протоколу сумісності ONVIF.
Мережевий відеореєстратор DAHUA DH-NVR5216-EI підтримує одночасне підключення до 16 IP-камер, максимальна роздільна здатність яких не повинна перевищувати 32MPix.
IP-камери підключаються до реєстратора за допомогою комутатора Dahua DH-CS4218-16ET-135 - це PoE світч на 16 канали. Комутатор №1 встановлен біля реєстратора.
Для зберігання відеоданих можна встановити всередину відеореєстратора до 2-х SATA жорстких дисків формату 3.5, максимальним об'ємом до 16 Tb кожен (всього до 32 Тб архіву). Налаштувати запис можна в одному з трьох режимів: постійний цілодобовий запис 24/7, запис за розкладом в певні відрізки часу, запис по датчику руху при виявленні рухомих об'єктів в полі зору камери.
Для управління відеореєстратором, перегляду камер онлайн і архіву записів, до ньогоможна підключити монітор через VGA або HDMI кабель. Також є аудіовхід і аудіовихід для передачі звуку, роз'єм RJ45 (для підключення до локальної мережі) і чотири USB порти для підключення миші і флеш накопичувача (2USB 2.0, 2USB 3.0)
Електроживлення пристрою системи відеоспостереження виконати від мережі змінного струму напругою ~ 220 В, 50 Гц - від розподільчого електрощитку за місцем.
Використовивуются наступні відеокамери:

1. Відеокамера Dahua DH-IPC-HFW2449S-S-IL (3.6 мм) цилиндрічна ip-відеокамера з матрицею на 4 Мп.

   Об'єктив фіксований з фокусом 3.6 мм і кутом огляду 78 градуси. Наявність вбудованого мікрофона.

2. Dahua DH-IPC-HDW2449T-S-IL - купольна камера з набором смарт функцій і матрицею на 4 Мп. Має малі габарити і високу ступінь захисту, що дозволяє монтувати її як всередині приміщень, так і зовні. Вона обладнана фіксованим об'єктивом з кутом огляду 78 і фокусною відстанню 3.6 мм. Наявність вбудованого мікрофона.

Монтаж системи відеоспостереження виконати кабель вита пара КПВонг-HF-ВП (350) перетином 4*2*0,51 мм в ПВХ пластикових коробах.

Прокладку систем відеоспостереження виконати з урахуванням розміщення систем ОВ, ВК, ЕМ.

Марка кабельних систем, відеокамер може бути змінена замовником на аналогічну по параметрам без узгодження з проектною організацією.

При паралельному прокладанні відстань від проводів і кабелів до трубопроводів повинно бути не менше 100 мм, а до трубопроводів з горючими або легкозаймистими рідинами і газами - не менше 400 мм.

Електричні підключення виконати у відповідності з технічною документацією на встановлене обладнання.

Зм.	Кільк.	Аркуш	№Док.	Підпис	Дата
ГІП		Мартинюк			
Розробив		Кирюшко			
Перевірив		Мартинюк			

35/2304-25-В

Реконструкція нежитлової будівлі закладу дошкільної освіти № 4 «Дельфін» під спеціалізовані служби для осіб постраждалих від домашнього насильства та/або насильства за ознакою статі по вулиці Корабельна, будинок 8-а в місті Первомайськ, Миколаївської області

Реконструкція	Стадія	Аркуш	Аркушів
	РП	1	5
Загальні дані	ТОВ "УКРБУДПРОЕКТ"		

Погоджено
Кирюшко
Розробив
Зам. інв N
Підпис і дата
Інв. N підл.
Копіював
Формат А3 297х420

Формат А3

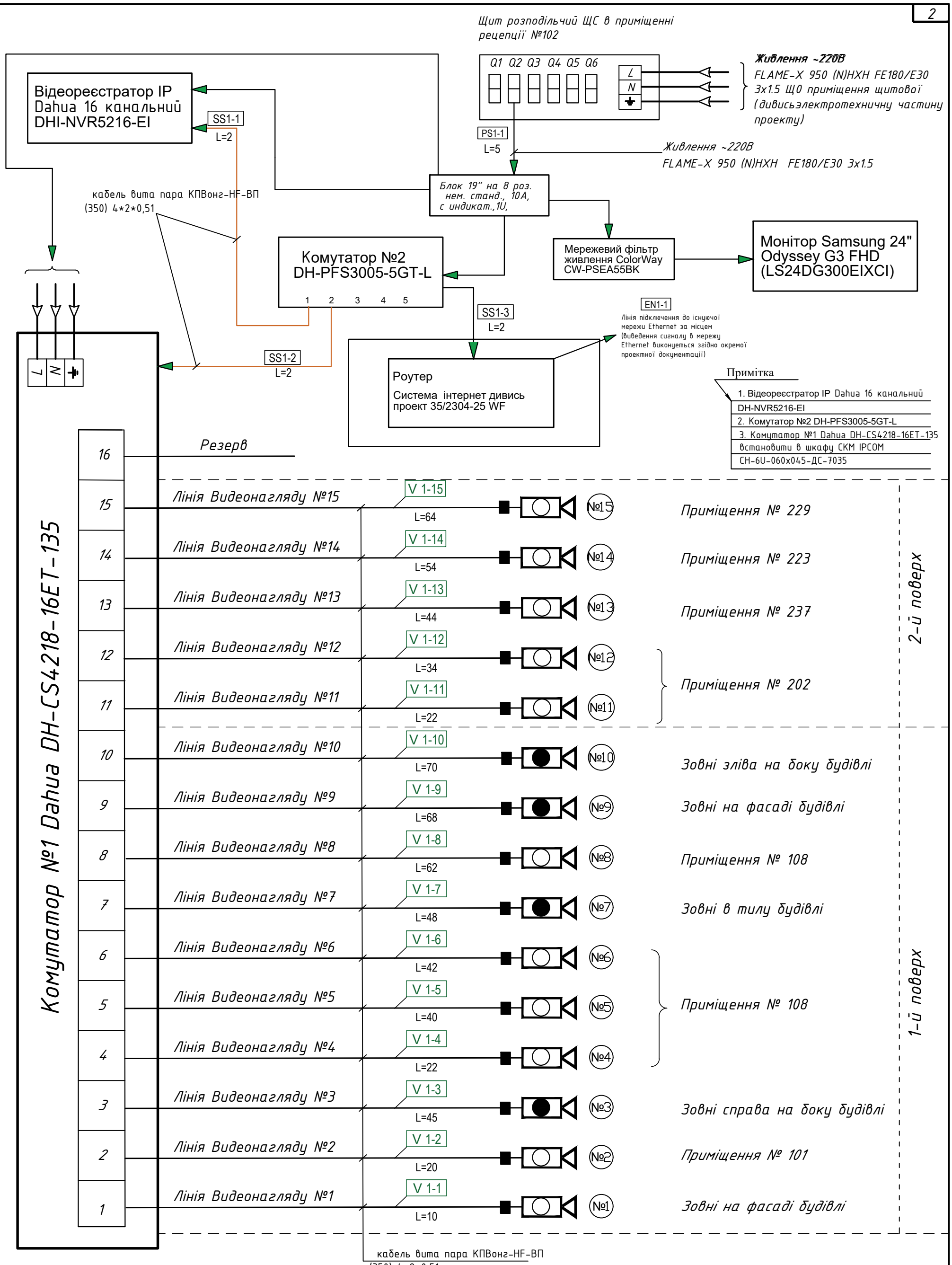

Умовні позначення	
	Камера відеоспостереження Dahua, Технологія IP, Тип корпусу Купольний
	Камера відеоспостереження Dahua, Технологія IP, Тип корпусу Циліндричний
	Монтажна коробка Dahua PFA

Зм.	Кільк.	Аркуш	№Док.	Підпис	Дата
ГІП		Мартинюк			
Розробив		Кирюшко			
Перевірив		Мартинюк			

35/2304-25-В

Реконструкція нежитлової будівлі закладу дошкільної освіти № 4 «Дельфін» під спеціалізовані служби для осіб постраждалих від домашнього насильства та/або насильства за ознакою статі по вулиці Корабельна, будинок 8-а в місті Первомайськ, Миколаївської області

Реконструкція	Стадія	Аркуш	Аркушів
	РП	2	5

Структурна схема системи відеоспостереження приміщень будівлі

ТОВ "УКРБУДПРОЕКТ"

Погоджено
Кирюшко
Розробив
Копіював
Зам. інв N
Підпис і дата
Інв. N підл.
Формат А3 297х420

Формат А3

План на відм. +0.000

М 1:100

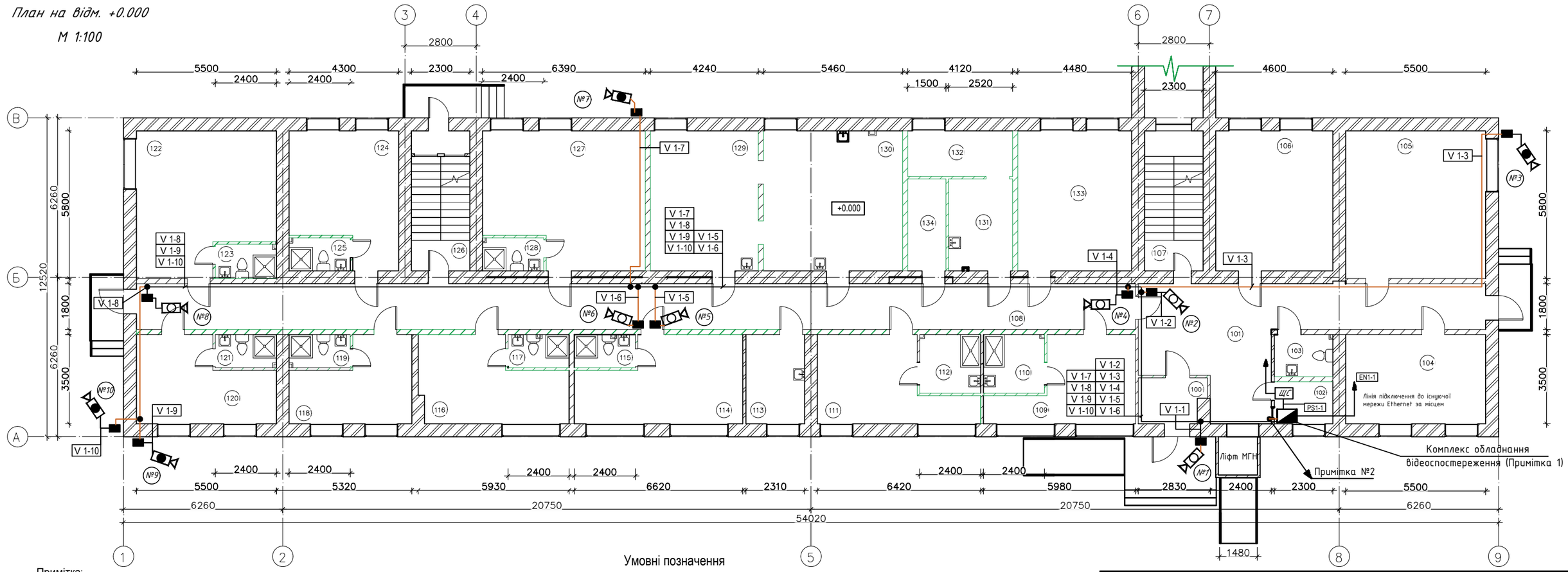

Примітка:

1. Прокладку мереж системи відеоспостереження в приміщеннях будівлі з застельовим простором виконати сховано в ПВХ гофрованих трубах.
2. Кабельні траси, опуски по стінам мереж системи відеоспостереження в приміщеннях будівлі без застельового простору виконати відкрито в ПВХ пластикових.
3.Прокладання кабельних трас та розміщення елеменнтів системи відеоспостереження уточнити при монтажі, узгодивши з керівництвом об'єкту, з огляду на розташовану існуючу мережі освітлення, системи вентиляції та кондиціювання.
4. Допускається прокладка в одному лотку або коробі магістральні та розподільні траси систем відеоспостереження, інтернету та пожежної сигналізації.

Умовні позначення

	Комплекс обладнання відеоспостереження
	Камера відеоспостереження Dahua, Технологія IP, Тип корпусу Купольний
	Камера відеоспостереження Dahua, Технологія IP, Тип корпусу Циліндричний
	Монтажна коробка Dahua PFA
	Кабель вита пара КПВонг-HF-ВП (350) 4*2*0,51

Примітка 1

1. Відеореєстратор IP Dahua 16 канальний DH-NVR5216-EI
2. Комутатор №2 DH-PFS3005-5GT-L
3. Комутатор №1 Dahua DH-CS4218-16ET-135 встановити в шкафу СКМ IPCOM CH-6U-060x045-ДС-7035

Зм.	Кільк.	Аркуш	№Док.	Підпис	Дата
ГІП		Мартинюк			
Розробив		Кирюшко			
Перевірив		Мартинюк			

35/2304-25-В

Реконструкція нежитлової будівлі закладу дошкільної освіти № 4 «Дельфін» під спеціалізовані служби для осіб постраждалих від домашнього насильства та/або насильства за ознакою статі по вулиці Корабельна, будинок 8-а в місті Первомайськ, Миколаївської області

Реконструкція

Стадія	Аркуш	Аркушів
РП	3	5

Схема системи світло-звукового оповіщення 1-го поверху будівлі

ТОВ "УКРБУДПРОЕКТ"

Погоджено

Розробив Кирюшко

Копіював

Формат А3 297х420

Зам. інв. N

Підпис і дата

Інв. N подл.

Обозначение кабеля	Трасса: Початок	Трасса: Кінець	Трасса: в будівлі та зовні: Гофра	Трасса: в будівлі та зовні: Короб ПВХ	Трасса: в будівлі та зовні: Металевий Лоток	Кабель по проекту: марка	Кабель по проекту: Кількість кабелів, число та переріз жил, напруга	Кабель по проекту: Довжина, м.	Всього кабелів
V 1-1	Комутатор Dahua №1 DH-CS4218-16ET-135	Камера відеоспостереження №1	8	2	-	Кабель вита пара КПВонг-HF-ВП	4x2x0,51 мм	10	645
V 1-2	Комутатор Dahua №1	Камера відеоспостереження №2	18	2	-	Кабель вита пара КПВонг-HF-ВП	4x2x0,51 мм	20	
V 1-3	Комутатор Dahua №1	Камера відеоспостереження №3	43	2	-	Кабель вита пара КПВонг-HF-ВП	4x2x0,51 мм	45	
V 1-4	Комутатор Dahua №1	Камера відеоспостереження №4	20	2	-	Кабель вита пара КПВонг-HF-ВП	4x2x0,51 мм	22	
V 1-5	Комутатор Dahua №1	Камера відеоспостереження №5	38	2	-	Кабель вита пара КПВонг-HF-ВП	4x2x0,51 мм	40	
V 1-6	Комутатор Dahua №1	Камера відеоспостереження №6	40	2	-	Кабель вита пара КПВонг-HF-ВП	4x2x0,51 мм	42	
V 1-7	Комутатор Dahua №1	Камера відеоспостереження №7	46	2	-	Кабель вита пара КПВонг-HF-ВП	4x2x0,51 мм	48	
V 1-8	Комутатор Dahua №1	Камера відеоспостереження №8	60	2	-	Кабель вита пара КПВонг-HF-ВП	4x2x0,51 мм	62	
V 1-9	Комутатор Dahua №1	Камера відеоспостереження №9	66	2	-	Кабель вита пара КПВонг-HF-ВП	4x2x0,51 мм	68	
V 1-10	Комутатор Dahua №1	Камера відеоспостереження №10	68	2	-	Кабель вита пара КПВонг-HF-ВП	4x2x0,51 мм	70	
V 1-11	Комутатор Dahua №1	Камера відеоспостереження №11	16	6	-	Кабель вита пара КПВонг-HF-ВП	4x2x0,51 мм	22	
V 1-12	Комутатор Dahua №1	Камера відеоспостереження №12	28	6	-	Кабель вита пара КПВонг-HF-ВП	4x2x0,51 мм	34	
V 1-13	Комутатор Dahua №1	Камера відеоспостереження №13	38	6	-	Кабель вита пара КПВонг-HF-ВП	4x2x0,51 мм	44	
V 1-14	Комутатор Dahua №1	Камера відеоспостереження №14	48	6	-	Кабель вита пара КПВонг-HF-ВП	4x2x0,51 мм	54	
V 1-15	Комутатор Dahua №1	Камера відеоспостереження №15	58	6	-	Кабель вита пара КПВонг-HF-ВП	4x2x0,51 мм	64	
PS 1-1	Щит силовий ЩС-1	Блок 19" на 8 розеток	-	5	-	FLAME-X 950 (N)HXH FE180/E30	3x1.5 мм	5	5
SS 1-1	Комутатор Dahua №1	Відеореєстратор IP Dahua DHI-NVR5216-EI	-	2	-	Кабель вита пара КПВонг-HF-ВП	4x2x0,51 мм	2	6
SS 1-2	Комутатор №2 DH-PFS3005-5GT-L	Комутатор №1 Dahua DH-CS4218-16ET-135	-	2	-	Кабель вита пара КПВонг-HF-ВП	4x2x0,51 мм	2	
SS 1-3	Комутатор №2 DH-PFS3005-5GT-L	Роутер (дивись 35/2304-25 WF)	-	2	-	Кабель вита пара КПВонг-HF-ВП	4x2x0,51 мм	2	

Погоджено

Розробив Кирюшко

Зам. інв N

Підпис і дата

Інв. N підп.

Копіював

Формат А3 297х420

Зм.	Кільк.	Аркуш	№ Док.	Підпис	Дата
ГІП		Мартинюк			
Розробив		Кирюшко			
Перевірив		Мартинюк			

35/2304-25-В

Реконструкція нежитлової будівлі закладу дошкільної освіти № 4 «Дельфін» під спеціалізовані служби для осіб постраждалих від домашнього насильства та/або насильства за ознакою статі по вулиці Корабельна, будинок 8-а в місті Первомайськ, Миколаївської області

Реконструкція

Стадія	Аркуш	Аркушів
РП	4	5

Кабельний журнал системи Відеоспостереження

ТОВ "УКРБУДПРОЕКТ"

Експлікація приміщень 1-го поверху

Номер по плану	Найменування	Площа, м.кв
100	Тамбур	4
101	Хол	39
102	Рецепція	4
103	Санвузол універсальний	4
104	Кабінет психолога	19
105	Кабінет завідуючого притулком	32
106	Кабінет соціального працівника	25
107	Сходова клітка	13
108	Коридор	71
109	Кімната для проживання МГН	15
110	Санвузол з душовою для МГН	6
111	Кімната для проживання МГН	16
112	Санвузол з душовою для МГН	6
113	Побутова кімната	8
114	Кімната для проживання сім'ї з дітьми	20
115	Санвузол з душовою	3
116	Кімната для проживання сім'ї з дітьми	17
117	Санвузол з душовою	3
118	Кімната для проживання людей похилого віку	13
119	Санвузол з душовою	3
120	Кімната для проживання людей похилого віку	16
121	Санвузол з душовою	3
122	Кімната для проживання багатодітної сім'ї	28
123	Санвузол з душовою	3
124	Кімната для проживання матері з дитиною	20
125	Санвузол з душовою	3
126	Сходова клітка	10
127	Кімната для проживання багатодітної сім'ї	32
128	Санвузол з душовою	3
129	Їдальня на 18 місць	23
130	Кухня. Власне приготування їжі на 4 робочі місця	30
131	Приміщення пральних машин	9
132	Приміщення сушіння білизни	7
133	Дитяча кімната. Кімната для занять	25
134	Комора чистої білизни	5
	Всього по 1-му поверху	539 м.кв

Погоджено

Кирюшко

Розробив

Зам. інв N

Підпис і дата

Інв. N підп.

Копіював

Формат А3 297х420

Зм.	Кільк.	Аркуш	№Док.	Підпис	Дата
ГІП		Мартинюк			
Розробив		Кирюшко			
Перевірив		Мартинюк			

35/2304-25-В

Реконструкція нежитлової будівлі закладу дошкільної освіти № 4 «Дельфін» під спеціалізовані служби для осіб постраждалих від домашнього насильства та/або насильства за ознакою статі по вулиці Корабельна, будинок 8-а в місті Первомайськ, Миколаївської області

Реконструкція	Стадія	Аркуш	Аркушів
	РП	5	5
Експлікація приміщень будівлі	ТОВ "УКРБУДПРОЄКТ"		

Формат А3

Позиція	Найменування і технична характеристика	Тип, марка, позначення документа, опитувального листа	Завод-виробник	Одиниця виміру	Кількість	Маса одиниці	Примітка
1	2	3	4	5	6	7	8
	Обладнання та матеріали						
	Відеореєстратор IP - 16 канальний	DH - NVR 5216 - EI	Dahua	шт.	1		Встроений в ШК СКМ
	Комутатор PoE світч на 16 каналів	DH-CS4216-16ET-135	Dahua	шт.	1		Встроений в ШК СКМ
	Пристрій Жорсткий диск WD Purple 8TB	WD82PUX-78	Western Digital	шт.	2		Встроені в відеореєстратор
	Відеокамера циліндрична Dahua	DH-IPC-HFW2449S-S-IL (3.6 мм)	Dahua	шт.	4		
	Відеокамера купольна Dahua	DH-IPC-HDW2449T-S-IL (3.6 мм)	Dahua	шт.	6		
	Конектор RJ45 STP 6 кат.	8P8C 50 мкм	EServer	шт.	60		
	Блок 19" на 8 роз. нем. станд., 10А, с индикат.,1U,	KD-GER(16)N1008WKPB19A-C14	Kingda	шт.	1		Встроений в ШК СКМ
	Организатор кабеля 1U 19" гребенчатый, цельнометаллический	CO-02/1U	EServer	шт.	1		Встроений в ШК СКМ
	К5-портовий L2 гігабітний некерований комутатор	DH-PFS3005-5GT-L	Dahua	шт.	1		Встроений в ШК СКМ
	Шафа телекомунікаційна IPCOM (з полицями та крепежем)	CH-6U-060x045-ДС-7035	IPCOM	шт.	1		
	Комутаційний бокс для відеокамер	DH-PFA134	Dahua	шт.	10		
	Мережевий фільтр живлення ColorWay CW-PSEA55BK	CW-PSEA55BK	ColorWay	шт.	1		
	Монітор Samsung 24"	OdysseyG3 FHD(LS24DG300EIXCI)	Samsung	шт.	1		
	Кабель мультимедійний HDMI to HDMI 5.0m V2.0	Cafule 4K HD104	Ugreen	шт.	1		
	ПВХ пластиковий короб 100*60*2000	CafКороб In-Liner TA-GN	ДКС	м	5		
	Скоба для кріплення гофри (100шт)		Торгова мережа	упак.	4		
	Вогнестійкий безгалогеновий кабель, перетином 3х1.5	HXH FE180/E30 3x1.5	Dortmund Cable	м	5		
	Кабель вита пара внутрішній, негорючий (нг),	КПВонг-HF-ВП 4*2*0,51 (U/UTP-cat.5E LSOH)	ПАТ"Одескабель"	м	433		
	Автоматичний вимикач в боксі Schneider Electric RESI9 16 A	RESI9 16 A	Schneider Electric	шт.	1		
	Піна монтажна вогнестійка	Fireproof B1 Hofmann	Торгова мережа	шт.	1		
	Дюбель універсальний Т-подібний 6х40		Торгова мережа	шт.	1500		
	Шуруп 6х40 універсальний з п/г цинк жовтий		Торгова мережа	шт.	1500		
	ПВХ гофрована труба d 16 мм	e.g.tube.stand.16.p	E.NEXT	м	433		

Погоджено

Розробив Кирюшко

Копіював

Формат А3 297х420

Зам. інв N

Підпис і дата

Інв. N підп.

Зм.	Кільк.	Аркуш	№Док.	Підпис	Дата
ГІП		Мартинюк			
Розробив		Кирюшко			
Перевірив		Мартинюк			

35/2304-25-СВ.С1

Реконструкція нежитлової будівлі закладу дошкільної освіти № 4 «Дельфін» під спеціалізовані служби для осіб постраждалих від домашнього насильства та/або насильства за ознакою статі по вулиці Корабельна, будинок 8-а в місті Первомайськ, Миколаївської області

Реконструкція	Стадія	Аркуш	Аркушів
	РП	1	1

Специфікація системи відеоспостереження (1-а черга)

ТОВ "УКРБУДПРОЕКТ"

Формат А3